Frankana Freiko®

Ersatzteilkatalog

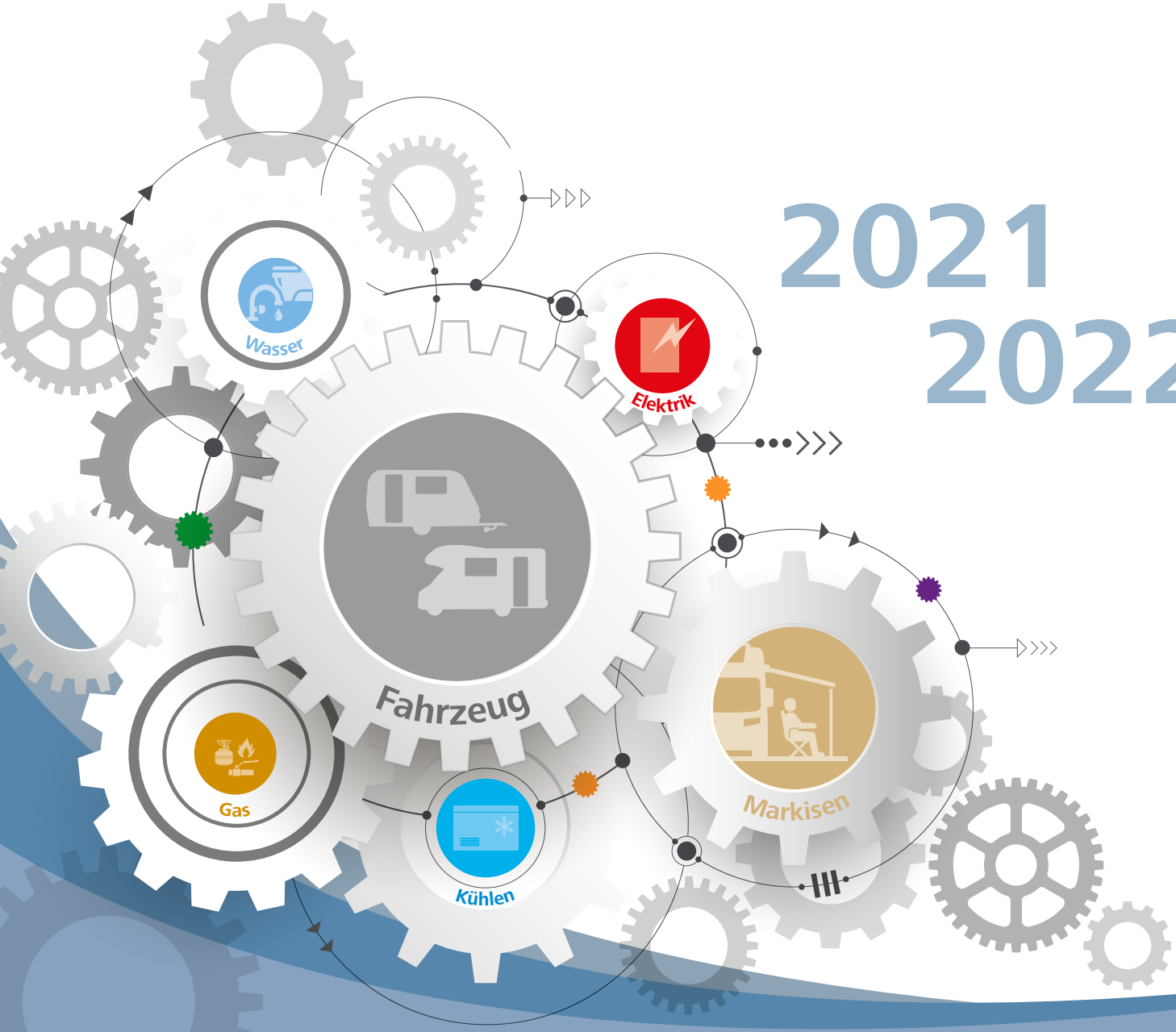

2021
2022

Alles für Caravan Camping Freizeit

Sehr geehrte Kundin, sehr geehrter Kunde,

seit mehr als 38 Jahren sind wir Zubehörspezialist im Bereich **Caravan, Camping und Freizeit**. Die Produktauswahl unseres Sortiments zeichnet sich durch Qualität, Beständigkeit und Innovation aus. Für uns gehört es selbstverständlich dazu, auch die Ersatzteilversorgung für diese Produkte zu gewähren. Deshalb legen wir seit Firmengründung ein hohes Augenmerk auf die Bereitstellung von Ersatzteilen, was sich in unserem **338 Seiten** starken Ersatzteilkatalog widerspiegelt.

Mittlerweile bevorraten wir in unserem **über 30.000 m²** großen Lager **über 6.500 Ersatzteile**. Aufgrund unserer modernen Logistik können wir dem uns verbundenen Fachhandel jedes dieser Ersatzteile schnell und zuverlässig liefern.

Eine Übersicht der Fachhandelspartner finden Sie unter **www.frankanafreiko.de.**
Wir wünschen Ihnen viel Freude mit unseren Produkten.

Ihr Frankana Freiko Team

Frankana Freiko®

Wir bieten:

- über **38 Jahre** Erfahrung
- über **6.500** Ersatzteile
- über **16.000** Produkte im Katalog
- großes Händlernetz in **Deutschland** und **Europa**
- einmaliger Service durch **30.000 m² Lagerfläche**
- noch mehr Ersatzteile über den **Frankana Freiko Fachhändler**
- viele weitere Infos auf **www.frankanafreiko.de**

Inhalt

Zelte

Luftschläuche 4

Markisen, Schutzzelte ...

Markisen
- Fiamma 5 – 23
- Dometic 284 – 287
- Thule Omnistor 288 – 309

Schutzzelte
- Thule Omnistor 310 – 315

Fahrradträger, Dachboxen...

Fahrradträger
- Fiamma Carry-Bike 24 – 53
- EuroCarry 55
- Thule 316 – 332

Dach-/ Heckboxen und Reling
- Fiamma 54
- Thule 333

Fiamma Safe Door 54

Dachhauben und Fenster

Dachhauben
- Fiamma 56 – 60
- Remis 61 – 63
- Hartal 64
- Risse 65
- MPK 66 – 67
- Dometic 68 – 80
- Thule 339

Fenster und Aussteller
- Dometic 81 – 85
- Polyplastic 86 – 87
- Sonstige 88

Rollosysteme 89 – 91, 340 – 341
Zubehör allgemein 92 – 93

Fahrzeugtechnik

Rangiersysteme
- Truma Mover 94 – 105
- GO2 Mover 106 – 107
- Reich Mover 108 – 110
- AL-KO Mover 111

Kupplungen
- AL-KO 112
- Winterhoff 113

Bowdenzüge, Bremsseile, Bremsbacken 114
Bolzen, Schrauben, Muttern 115
Spiegel 116 – 120
Hubtische 121 – 123
Leisten, Profile und Schließsysteme 124 – 130
Servicetüren 131 – 132
Thule Trittstufen 334 – 338

Wasserversorgung und Sanitär

Pumpen und Armaturen 133 – 136
Tankzubehör 137 – 138

Toiletten
- Fiamma 139 – 140
- Thetford 141 – 165
- Dometic 166 – 167

SOG-Entlüftung 168 – 169

Gasversorgung, Heizen, Grillen, Kochen...

Heizen Truma
- iNet System 170
- Warmluftverteilung 171
- Trumatic S 172 – 177
- S-Heizungen 178 – 183
- Zubehör S-Heizung 182
- Ultraheat 183
- Gebläse TEB/TN 184 – 185
- C Heizungen 186 – 187
- Combi 188 – 197
- Vario Heat 198 – 199
- Trumatic E 200 – 203
- Boiler, Therme 204 – 213

Gasversorgung
- Truma 214 – 215
- GOK 216 – 217

Öfen Vulkana 218 – 219
Kocher (HPV, Ardes, CADAC) 220 – 221
Grills CADAC 221 – 223

Kochen, Backen, Spülen
- Dometic 262 – 271
- Thetford 272 – 277
- CAN 278 – 281

Haushalt

Trittstufen 224
Mülltrenner Resty Frankana Freiko 225
Wäschespinnen Frankana Freiko 225
Töpfe und Pfannen 225

Möbel

Lafuma 226
Dukdalf 227
Crespo 228 – 229
Westfield 230 – 231
HighQ Frankana Freiko 232

Kühlschränke

Dometic 234 – 251
Thetford 252 – 261

Multimedia

Rückfahrvideosysteme 282 – 283

Luftschläuche Quick'n Easy

Anwendungsbeispiele:

Teilzelt Quick'n Easy Air

Größe	Hersteller Nr.	Art-Nr.
225	53130	**075/483**
265	53131	**075/484**
325	53132	**075/485**

Teilzelt Quick'n Easy Luxus

Ausrichtung	Hersteller Nr.	Art-Nr.
Dach	53151	**075/488**
vorn und hinten	53152	**075/489**
Vordach	53153	**075/490**

Busvorzelt Quick'n Easy Air

Ausrichtung	Hersteller Nr.	Art-Nr.
vorne und hinten	53133	**075/486**
Dach	53134	**075/487**

Luftschläuche Reisevorzelt Pluto

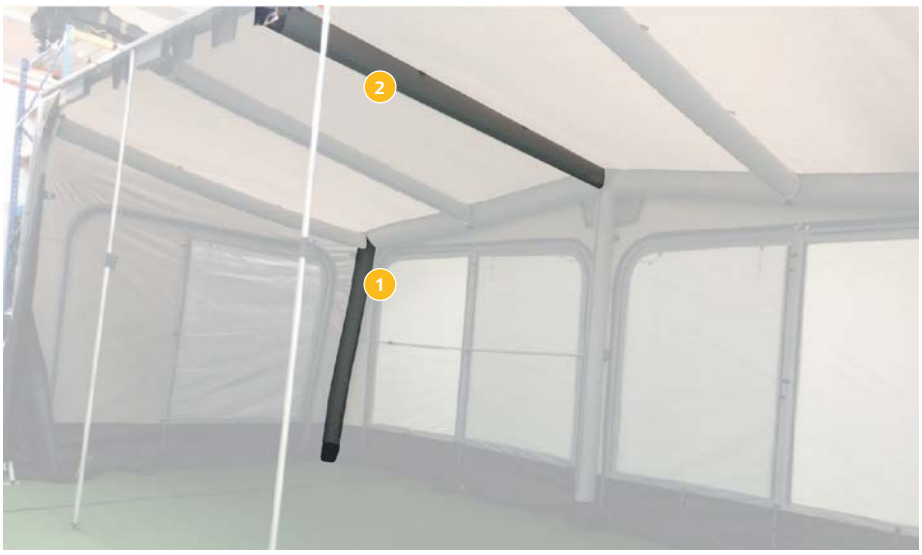

Luftpumpe Premium Grau

075/499

1 | Haupt-Luftschlauch

Innerer Haupt-Luftschlauch ohne Schutzhülle für Reisevorzelt Pluto. Material: TPU.

für Typ	Hersteller Nr.	Art-Nr.
Pluto Gr. 8	1293847900000	**075/494**
Pluto Gr. 9	1293184281000	**075/495**
Pluto Gr. 10	1293842830000	**075/496**

2 | Luftschlauch Dach

Innerer Luftschlauch Dach ohne Schutzhülle für Reisevorzelt Pluto Gr. 8, 9 und 10.
Material: TPU. **075/497**

3 | Luftschlauch Stütze

Innerer Luftschlauch Stütze Front Mitte für Reisevorzelt Pluto Gr. 8, 9, 10 und 11.
Material: TPU. **075/498**

FIAMMA
home is everywhere

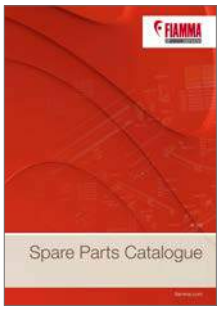

Einfache Reparatur!

Fiamma Ersatzteilkatalog

Falls das von Ihnen benötigte Ersatzteil nicht aufgeführt ist, fordern Sie doch einfach den Fiamma Ersatzteilkatalog bei uns an.

800/916

Kit Repair Plus

Nun müssen Sie Ihr Markisentuch bei einem Riss nicht mehr gleich auswechseln: einfach mit dem Kit Repair Plus von Fiamma reparieren! Besteht aus 3 durchsichtigen PVC-Klebestreifen.
Maße (L x B): 140 × 80 mm

071/380

1

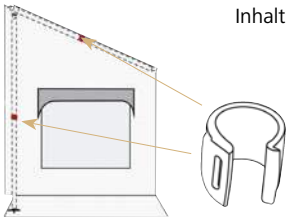

Inhalt 10 Stück

2

3

Ersatzstange für die Seitenwand Side W, Side W Pro und Sun View Side für F45 und F65.

4

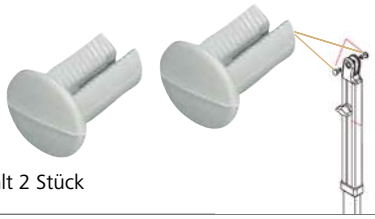

Inhalt 2 Stück

5

6

7

Inhalt 2 Stück

8

Wandhalterung für die Stützfüße der Frontblende.

Aluminium

9

Wandhalterung für die Stützfüße der Frontblende.

PVC

INFORMATION

Ersatztücher, Frontblenden, Gehäusedeckel und Rückwände haben eine Lieferzeit von ca. 4 Wochen! Weitere Ersatzteile auf Anfrage.

Markisen Ersatzteile

		Hersteller Nr.	Art-Nr.
1	Befestigungsclip Privacy Pro 2000, 10 Stück	98655-344	**071/366**
2	Endanschlagvorrichtung ø 43 mm	98655-255	**071/430**
3	Kit Rafter Side	98660-009	**071/354**
4	Kunststoffnieten für Stützfußende, 2 Stück	98655-050	**071/310-1**
5	Rafterhalter Frontblende	98655-026	**071/230**

		Hersteller Nr.	Art-Nr.
6	Rafterhalter im Markisengehäuse	98655-687	**071/276**
7	Spannstangenbefestigungskit, 2 Stück	98655-097	**071/274**
8	Wandhalterung Alu, 2 Stück	98655-728	**071/365**
9	Wandhalterung PVC, 2 Stück	98655-176	**071/352**

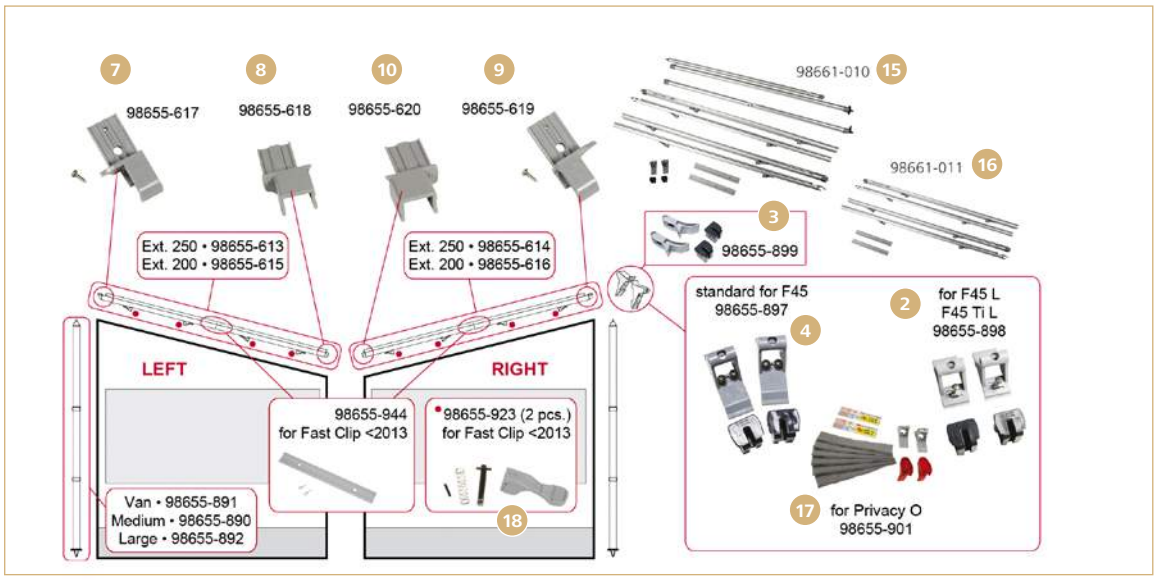

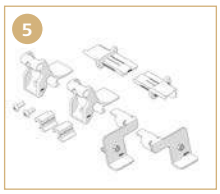

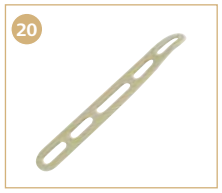

Ersatzteile Caravanstore

		für	Inhalt	Hersteller Nr.	Art-Nr.
1	Aufstellstangen Kit Rapid	Caravanstore ZIP	1	98655-922	**071/925**
2	Befestigung Fast Clip Set	Privacy Room F45 L, F45Ti L, ZIP	2	98655-898	**071/277**
3	Befestigung Fast Clip Set	Privacy Room F65	2	98655-899	**071/312**
4	Befestigung Fast Clip Set	Privacy Room F45, Privacy Room Light, ZIP	2	98655-897	**071/300-1**
5	Befestigung Fast Clip Set	Privacy Room F80	2	98661-018	**071/043**
6	Endstück Aufstellstange Rapid	Caravanstore ZIP, Caravanstore XL	1	98655-624	**071/922**
7	Endstück Fast Clip hinten, links	F45, Privacy Room Light, F80 S, F65	1	98655-617	**071/918**
8	Endstück Fast Clip vorne, links	F45, F80, Privacy Room Light, F65	1	98655-618	**071/919**
9	Endstück Fast Clip hinten, rechts	F45, F80, Privacy Room Light, F65	1	98655-619	**071/920**
10	Endstück Fast Clip vorne, rechts	F45, F80, Privacy Room Light, F65	1	98655-620	**071/921**
11	Erdnägel Kit	Privacy Room F65, Privacy Room Light, Caravanstore ZIP, ZIP, Caravanstore Light	10	98655-349	**071/916**
12	Gummiring	Privacy Room, Privacy Room Light, Caravanstore ZIP, ZIP, Caravanstore Light	10	98655-347	**071/915**
13	Haken	CS Tie Down S	2	98667-015	**071/041**
14	Haken	Tie Down S	2	98667-014	**071/040**
15	Kit Fast Clip 2.0 Auszug 250 cm	F80, Privacy Room F45, F65	1	98661-010	**071/440**
16	Kit Fast Clip Light RS Auszug 250 cm	Privacy Room Light	1	98661-011	**071/998**
17	Kit Fast Clip/Cip S Privacy/Omnistor	Omnistor, Privacy Room F45, Privacy Room Light	1	98655-901	**071/924**
18	Kit Hebel für Fast Clip	Privacy Room F45, Privacy Room Light, Caravanstore Light, Caravanstore XL, F80 S, F65	2	98655-923	**071/926**
19	Kit Vorhänge Smoke	Privacy Room, Privacy Room Light, Caravanstore ZIP, ZIP, Caravanstore Light	2	98655A484	**071/928**
20	Leiterband	Privacy Room, Privacy Room Light, Caravanstore ZIP, ZIP, Caravanstore Light, Caravanstore ZIP XL, Caravanstore XL	10	98655-346	**071/914**
21	Metallhaken	Privacy Room, Privacy Room Light, Caravanstore ZIP, ZIP, Caravanstore Light	20	98655-006	**071/913**
22	Schaumstoffwulst		4	98655-631	**071/923**
23	Unterlegscheiben Rafter CS	Caravanstore ZIP, Caravanstore	10	98655-027	**071/280**

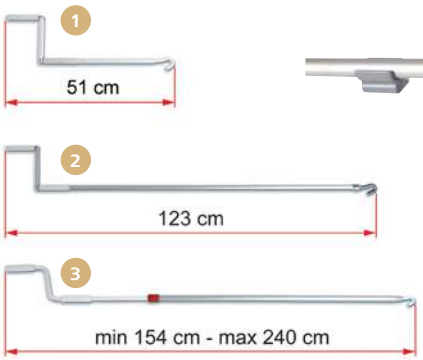

1) Short
2) Standard
3) Telescopic

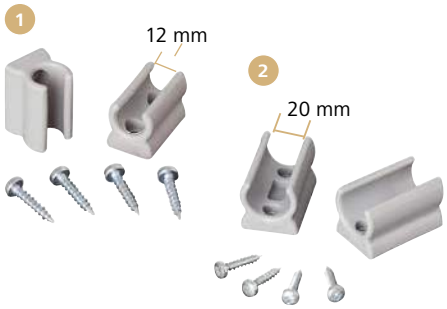

Aluminium Handkurbel

S: Ideal für Kleinbusse.
M: Ideal für Wohnwagen und Wohnmobile, kürzbar.
L: Ideal für hohe Wohnmobile und Markisen, die am Dach montiert sind.

	Größe	Länge	Hersteller Nr.	Art-Nr.
1	S	51 cm	01756B01A	**071/202**
2	M	123 cm	04660-01-	**071/195**
3	L	240 cm	03878C01-	**071/203**

Halterungen

Halterung für die Markisenkurbel am Campingfahrzeug.
Das Kit besteht aus 2 Haltern und 4 Schrauben.

		Hersteller Nr.	Art-Nr.
1	ø 12 mm	98655-095	**071/273**
2	ø 20 mm	98655-094	**071/272**

Fiamma Universaladapter F45 S – F45 L – ZIP

Die Universaladapter von Fiamma kommen dann zum Einsatz, wenn es speziell für Ihr Fahrzeug keinen Adapter gibt. Sowohl für **Wand**- als auch für **Dachmarkisen** gibt es unterschiedliche Adapter.

Universaladapter für Dachmarkisen

Halterung für die Montage von Fiamma Markisen am Fahrzeug. Durch Verbindung der Adapter T + B, T + C, U + B oder U + C ist die Montage an unterschiedliche Dachformen möglich. Die Adapter B und C sind individuell kürzbar. Für die Montage einer Markisenlänge bis zu 280 cm empfehlen wir je 2 Adapter, ab einer Markisenlänge von 300 cm empfehlen wir je 3 Adapter.

Kombinationsmöglichkeiten:

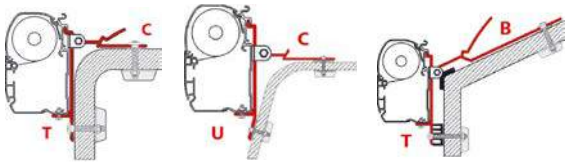

	Hersteller Nr.	Art-Nr.
B-Adapter	02096-01-	**071/177**
C-Adapter	02097-01-	**071/178**
T-Adapter	02437-01-	**071/176**
U-Adapter	02437A01-	**071/181**

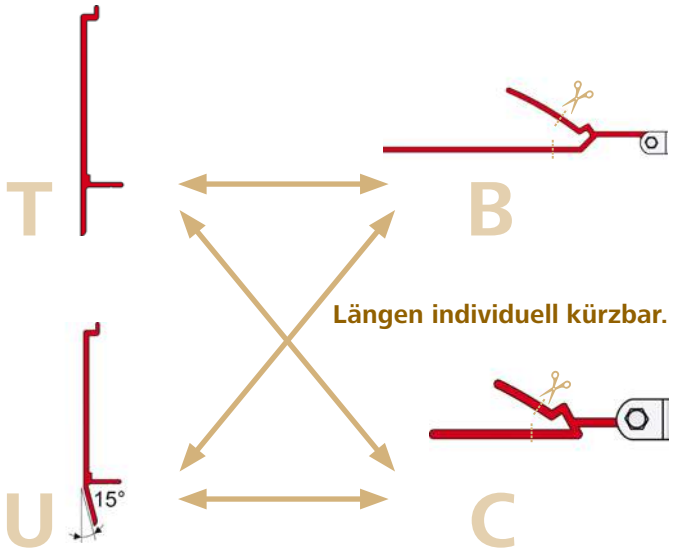

Universaladapter für Wandmarkisen

D-Adapter

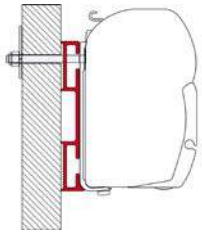

Für alle F45 Wandmarkisen. Zur Überbrückung der Dachkante bei Montage an der geraden Fahrzeugwand. Abstand: 10 mm

Länge	Hersteller Nr.	Art-Nr.
8 cm	98655-021	**071/179**
12 cm	98655-022	**071/173**

Universaladapter Kit S 120 optional

Länge	Hersteller Nr.	Art-Nr.
12 cm	98655-392	**071/175**

FIAMMA
home is everywhere

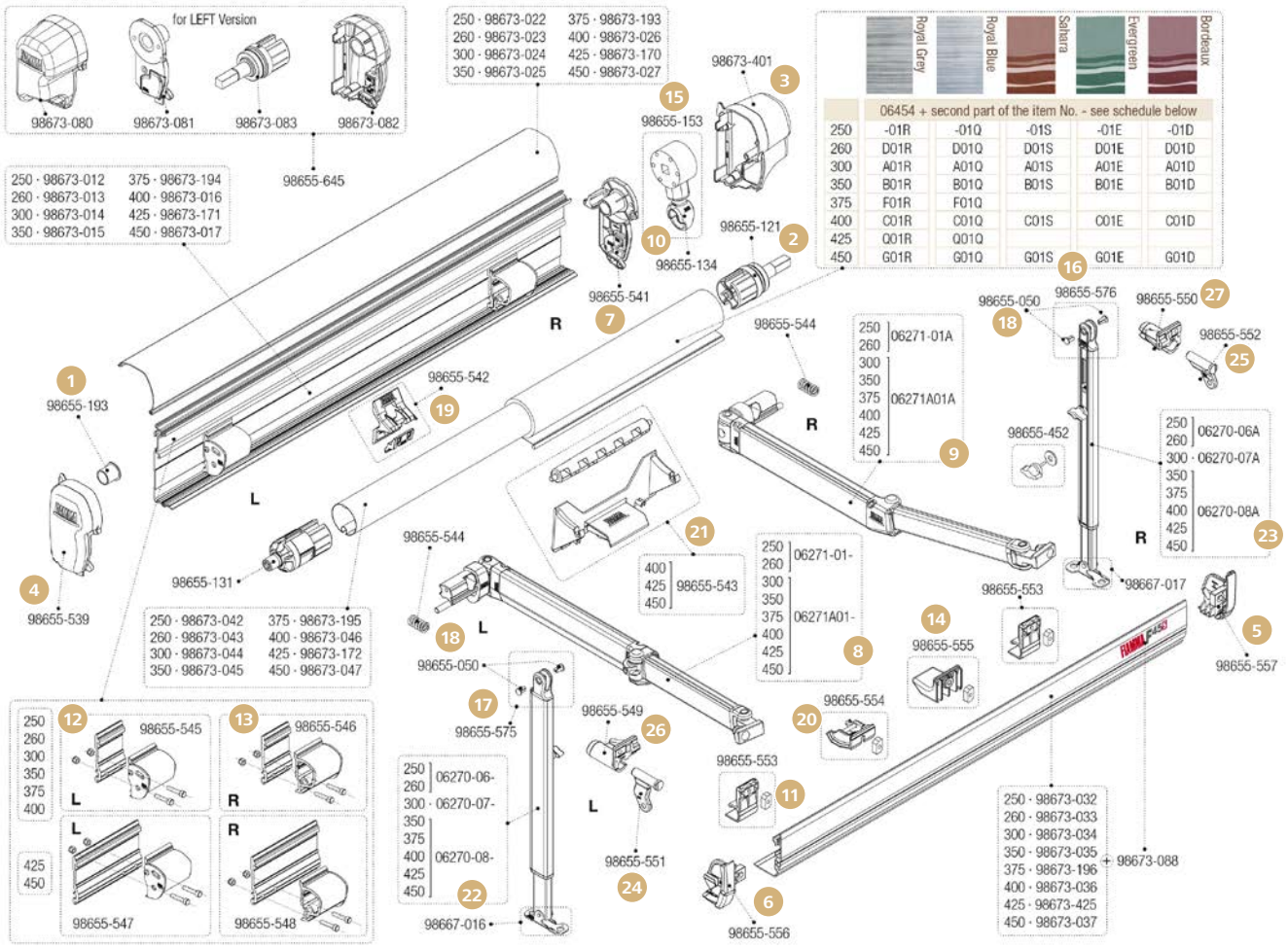

Ersatzteile für F45 S 250 – 450

		Hersteller Nr.	Art-Nr.
1	Buchsenscheibenröhre	98655-193	**071/240**
2	Endanschlagvorrichtung ø 48 mm	98655-121	**071/340**
3	Endkappe polarweiß rechts	98673-401	**071/437**
	Endkappe titanium rechts	98673T401	**071/438**
	Endkappe schwarz rechts	98673H401	**071/439**
4	Endkappe polarweiß links	98655-539	**071/403**
	Endkappe titanium links	98655-588	**071/415**
	Endkappe schwarz links	98673H001	**071/938**
5	Frontblendenverschluss polarweiß rechts	98655-557	**071/413-1**
	Frontblendenverschluss titanium rechts	98655-559	**071/414-1**
	Frontblendenverschluss schwarz rechts	98673H004	**071/936**
6	Frontblendenverschluss polarweiß links	98655-556	**071/413**
	Frontblendenverschluss titanium links	98655-558	**071/414**
	Frontblendenverschluss schwarz links	98673H003	**071/935**
7	Gehäuseverschluss rechts	98655-541	**071/404**
8	Gelenkarm ab 3 m links	06271A01-	**071/402**
9	Gelenkarm ab 3 m rechts	06271A01A	**071/402-1**
10	Getriebeöse kurz polarweiß	98655-134	**071/373-1**
	Getriebeöse kurz titanium	98655-136	**071/233**
11	Halteplatte für Frontblende	98655-553	**071/410**

		Hersteller Nr.	Art-Nr.
12	Halterung innen links	98655-545	**071/407**
13	Halterung innen rechts	98655-546	**071/407-1**
14	Kit Frontblendenrutsche	98655-555	**071/412**
15	Kit Getriebe + Öse polarweiß 2,5 – 4,5 m	98655-153	**071/351**
	Kit Getriebe + Öse titanium 2,5 – 4,5 m	98655-155	**071/232**
	Kit Getriebe + Öse schwarz 2,6 – 3 m	98673H005	**071/939**
16	Kit Stützfußende rechts 3 – 4,5 m	98655-576	**071/432**
17	Kit Stützfußende links 3 – 4,5 m	98655-575	**071/431**
18	Kunststoffnieten für Stützfußende 2 Stück	98655-050	**071/310-1**
19	Rafterhalter für Gehäuse	98655-542	**071/405**
20	Rafterhalter in der Frontblende	98655-554	**071/411**
21	Rollenunterstützung	98655-543	**071/406**
22	Stützfuß links 3 m	06270-07-	**071/400**
	Stützfuß links 3,5 – 4,5 m	06270-08-	**071/401**
23	Stützfuß rechts 3 m	06270-07A	**071/400-1**
	Stützfuß rechts 3,5 – 4,5 m	06270-08A	**071/401-1**
24	Stützfußgelenk links	98655-551	**071/409**
25	Stützfußgelenk rechts	98655-552	**071/409-1**
26	Stützfußhalterung links	98655-549	**071/408**
27	Stützfußhalterung rechts	98655-550	**071/408-1**

FIAMMA
home is everywhere

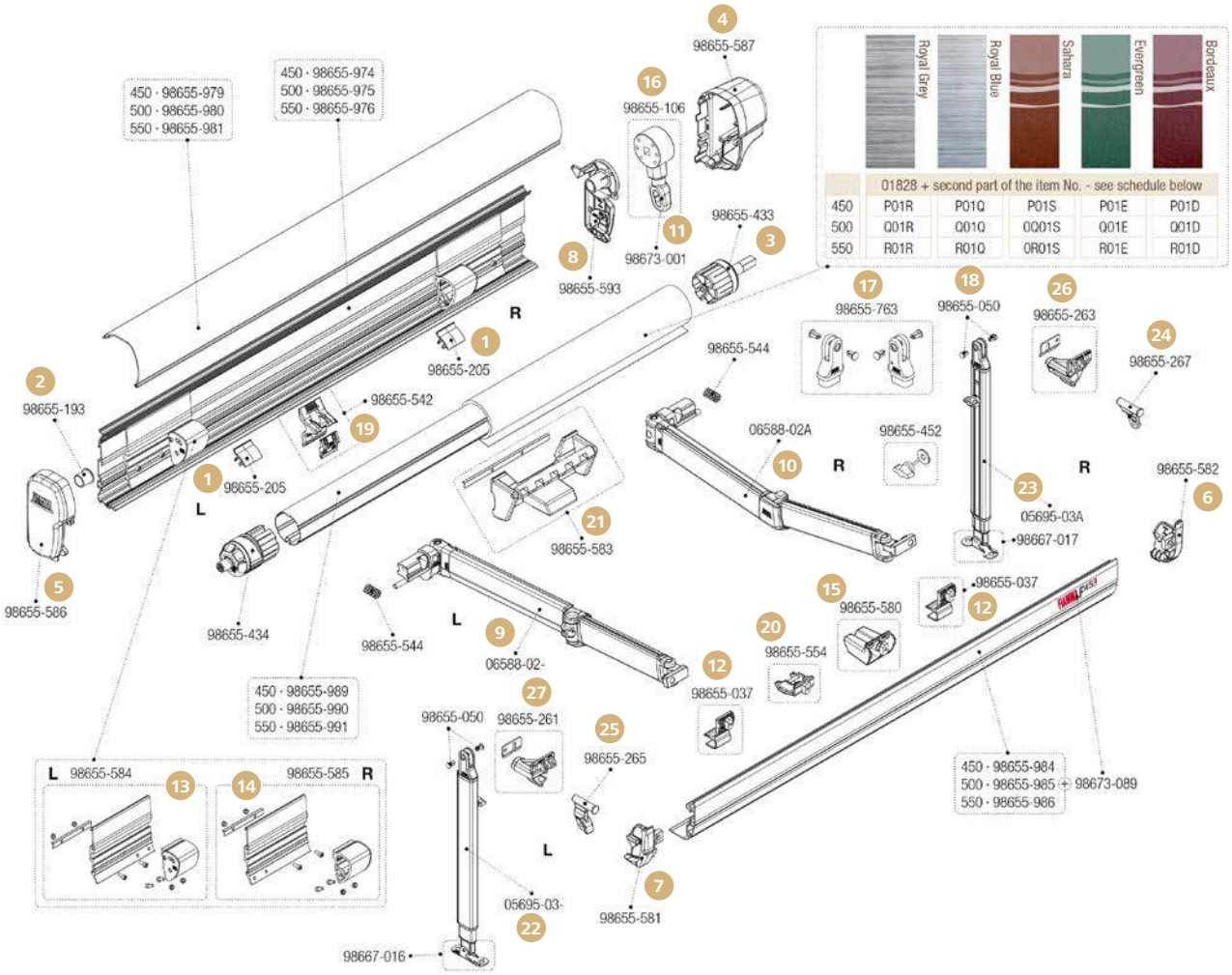

Ersatzteile F45L 450 – 550

		Hersteller Nr.	Art-Nr.
1	Armrutsche für Gehäuse	98655-205	**071/422**
2	Buchsenscheibenröhre	98655-193	**071/240**
3	Endanschlagvorrichtung ø 60 mm	98655-433	**071/222**
4	Endkappe polarweiß rechts	98655-587	**071/416-1**
	Endkappe titanium rechts	98655T587	**071/417-1**
5	Endkappe polarweiß links	98655-586	**071/416**
	Endkappe titanium links	98655T586	**071/417**
6	Frontblendenverschluss polarweiß rechts	98655-582	**071/418-1**
	Frontblendenverschluss titanium rechts	98655T582	**071/419-1**
7	Frontblendenverschluss polarweiß links	98655-581	**071/418**
	Frontblendenverschluss titanium links	98655T581	**071/419**
8	Gehäuseverschluss rechts	98655-593	**071/420**
9	Gelenkarm links	06588-02-	**071/425**
10	Gelenkarm rechts	06588-02A	**071/425-1**
11	Getriebeöse	98673-001	**071/433**
12	Halteplatte für Frontblende	98655-037	**071/428**

		Hersteller Nr.	Art-Nr.
13	Innere Halterung links	98655-584	**071/424**
14	Innere Halterung rechts	98655-585	**071/424-1**
15	Kit Frontblendenrutsche	98655-580	**071/427**
16	Kit Getriebe + Öse polarweiß	98655-106	**071/226**
17	Kit Stützfußende, 2 Stück	98655-763	**071/227**
18	Kunststoffnieten für Stützfußende, 2 Stück	98655-050	**071/310-1**
19	Rafterhalter für Gehäuse	98655-542	**071/405**
20	Rafterhalter in der Frontblende	98655-554	**071/411**
21	Rollenunterstützung	98655-583	**071/423**
22	Stützfuß links	05695-03-	**071/426**
23	Stützfuß rechts	05695-03A	**071/426-1**
24	Stützfußgelenk rechts	98655-267	**071/229**
25	Stützfußgelenk links	98655-265	**071/229-1**
26	Stützfußhalterung rechts	98655-263	**071/228**
27	Stützfußhalterung links	98655-261	**071/228-1**

FIAMMA
home is everywhere

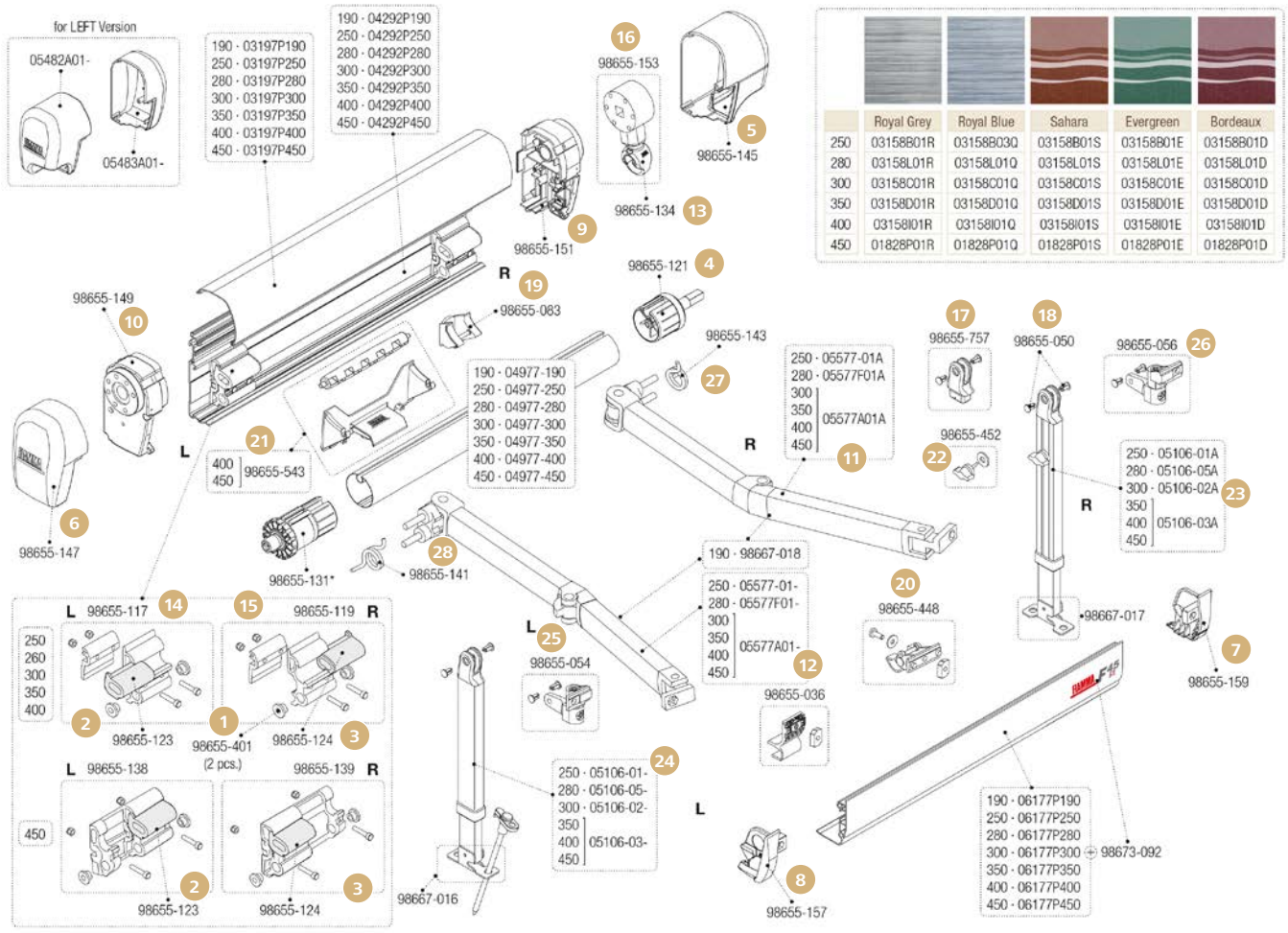

	Royal Grey	Royal Blue	Sahara	Evergreen	Bordeaux
250	03158B01R	03158B03Q	03158B01S	03158B01E	03158B01D
280	03158L01R	03158L01Q	03158L01S	03158L01E	03158L01D
300	03158C01R	03158C01Q	03158C01S	03158C01E	03158C01D
350	03158D01R	03158D01Q	03158D01S	03158D01E	03158D01D
400	03158I01R	03158I01Q	03158I01S	03158I01E	03158I01D
450	01828P01R	01828P01Q	01828P01S	01828P01E	01828P01D

Ersatzteile für F45Ti 250 – 450

		Hersteller Nr.	Art-Nr.
1	Buchse für innere Halterung, 2 Stück	98655-401	**071/377**
2	Einsatz für innere Halterung links	98655-123	**071/315**
3	Einsatz für innere Halterung rechts	98655-124	**071/316**
4	Endanschlagvorrichtung ø 48 mm	98655-121	**071/340**
	Endanschlagvorrichtung ø 63 mm	04869-01-	**071/221**
5	Endkappe polarweiß rechts	98655-145	**071/321**
	Endkappe titanium rechts	98655-209	**071/323**
6	Endkappe polarweiß links	98655-147	**071/321-1**
	Endkappe titanium links	98655-211	**071/323-1**
7	Frontblendenverschluss polarweiß rechts	98655-159	**071/328**
	Frontblendenverschluss titanium rechts	98655-174	**071/361**
8	Frontblendenverschluss polarweiß links	98655-157	**071/328-1**
	Frontblendenverschluss titanium links	98655-173	**071/361-1**
9	Gehäuseverschluss polarweiß rechts	98655-151	**071/235**
	Gehäuseverschluss titanium rechts	98655-219	**071/358-1**
10	Gehäuseverschluss polarweiß links	98655-149	**071/235-1**
	Gehäuseverschluss titanium links	98655-213	**071/220**
11	Gelenkarm 3 – 4,5 m rechts	05577A01A	**071/367**
12	Gelenkarm 3 – 4,5 m links	05577A01-	**071/367-1**
13	Getriebeöse kurz polarweiß	98655-134	**071/373-1**
	Getriebeöse kurz titanium	98655-136	**071/233**

		Hersteller Nr.	Art-Nr.
14	Innere Halterung links	98655-117	**071/314-1**
15	Innere Halterung rechts	98655-119	**071/314**
16	Kit Getriebe + Öse polarweiß 2,5 – 4,5 m	98655-153	**071/351**
	Kit Getriebe + Öse titanium 2,5 – 4,5 m	98655-155	**071/232**
17	Kit Stützfußende 2,6 – 3,4 m	98655-757	**071/380-1**
18	Kunststoffnieten für Stützfußende, 2 Stück	98655-050	**071/310-1**
19	Rafterhalter für Gehäuse	98655-083	**071/348**
20	Rafterhalter in Frontblende	98655-448	**071/342**
21	Rollenunterstützung	98655-543	**071/406**
22	Rändelschraube für Stützfuß	98655-452	**071/347**
23	Stützfuß – 2,5 m rechts	05106-01A	**071/370-R**
	Stützfuß – 3 m rechts	05106-02A	**071/371-R**
	Stützfuß 3,5 – 4,5 m rechts	05106-03A	**071/372-R**
24	Stützfuß – 2,5 m links	05106-01-	**071/370-L**
	Stützfuß – 3 m links	05106-02-	**071/371-L**
	Stützfuß 3,5 – 4,5 m links	05106-03-	**071/372-L**
25	Stützfußgelenk 2,5 – 4,5 m links	98655-054	**071/317**
26	Stützfußgelenk 2,5 – 4,5 m rechts	98655-056	**071/319**
27	Zugfeder rechts	98655-143	**071/376**
28	Zugfeder links	98655-141	**071/376-1**

FIAMMA
home is everywhere

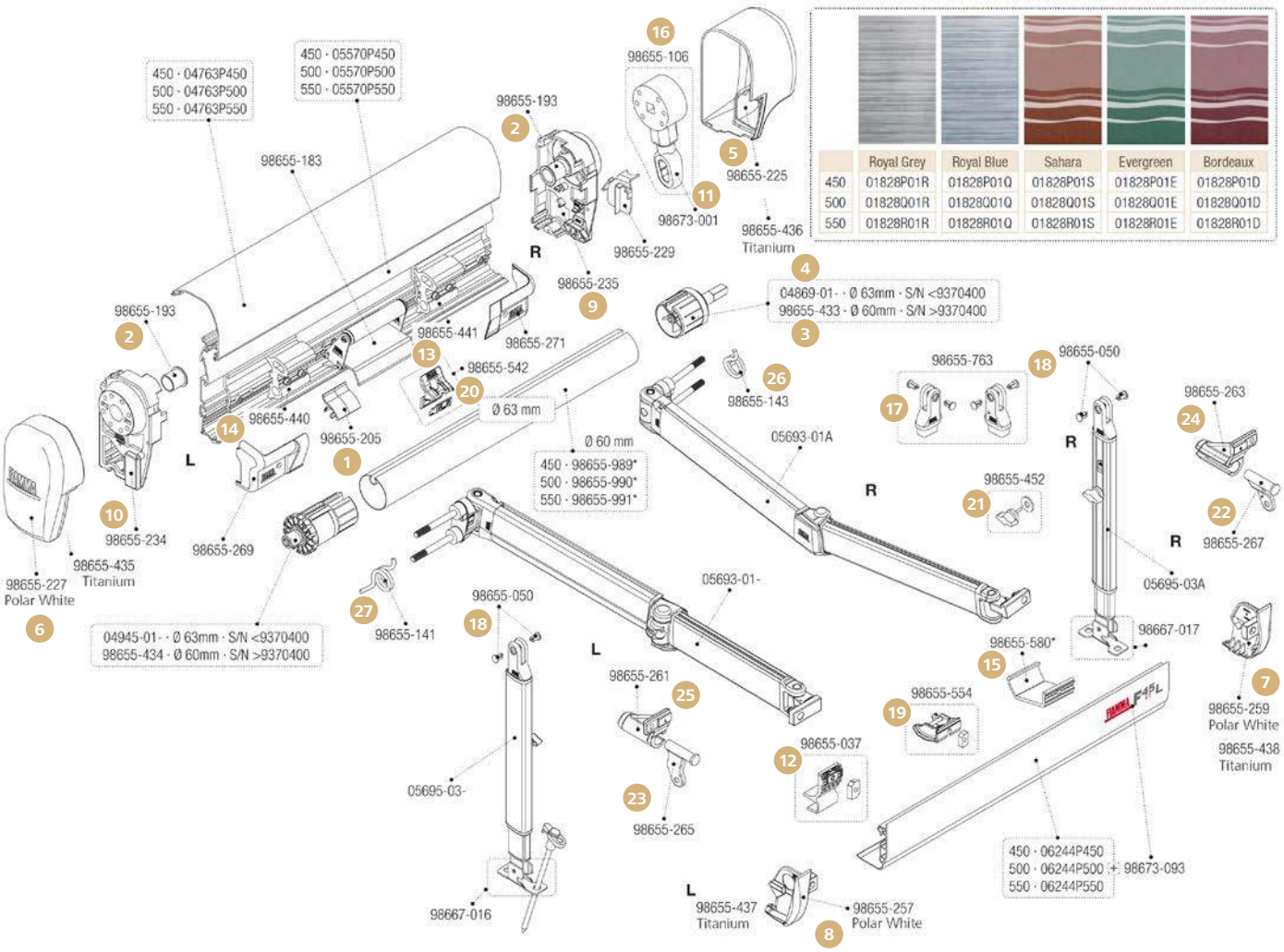

Ersatzteile für F45Ti L 450 – 550

* Originalteil weicht von Abbildung ab!

		Hersteller Nr.	Art-Nr.
1	Armrutsche für Gehäuse	98655-205	**071/422**
2	Buchsenscheibenröhre	98655-193	**071/240**
3	Endanschlagvorrichtung ø 60 mm	98655-433	**071/222**
4	Endanschlagvorrichtung ø 63 mm	04869-01-	**071/221**
5	Endkappe polarweiß rechts	98655-225	**071/322**
	Endkappe titanium rechts	98655-436	**071/324**
6	Endkappe polarweiß links	98655-227	**071/322-1**
	Endkappe titanium links	98655-435	**071/324-1**
7	Frontblendenverschluss polarweiß rechts	98655-259	**071/360**
	Frontblendenverschluss titanium rechts	98655-438	**071/362**
8	Frontblendenverschluss polarweiß links	98655-257	**071/360-1**
	Frontblendenverschluss titanium links	98655-437	**071/362-1**
9	Gehäuseverschluss polarweiß rechts	98655-235	**071/225-1**
10	Gehäuseverschluss polarweiß links	98655-234	**071/225**
11	Getriebeöse	98673-001	**071/433**
12	Halteplatte für Frontblende	98655-037	**071/428**

		Hersteller Nr.	Art-Nr.
13	Innere Halterung rechts	98655-441	**071/223**
14	Innere Halterung links	98655-440	**071/223-1**
15	Kit Frontblendenrutsche	98655-580	**071/427**
16	Kit Getriebe + Öse polarweiß	98655-106	**071/226**
17	Kit Stützfußende, 2 Stück	98655-763	**071/227**
18	Kunststoffnieten für Stützfußende, 2 Stück	98655-050	**071/310-1**
19	Rafterhalter in der Frontblende	98655-554	**071/411**
20	Rafterhalter für Gehäuse	98655-542	**071/405**
21	Rändelschraube für Stützfuß	98655-452	**071/347**
22	Stützfußgelenk rechts	98655-267	**071/229**
23	Stützfußgelenk links	98655-265	**071/229-1**
24	Stützfußhalterung rechts	98655-263	**071/228**
25	Stützfußhalterung links	98655-261	**071/228-1**
26	Zugfeder rechts	98655-143	**071/376**
27	Zugfeder links	98655-141	**071/376-1**

FIAMMA
home is everywhere

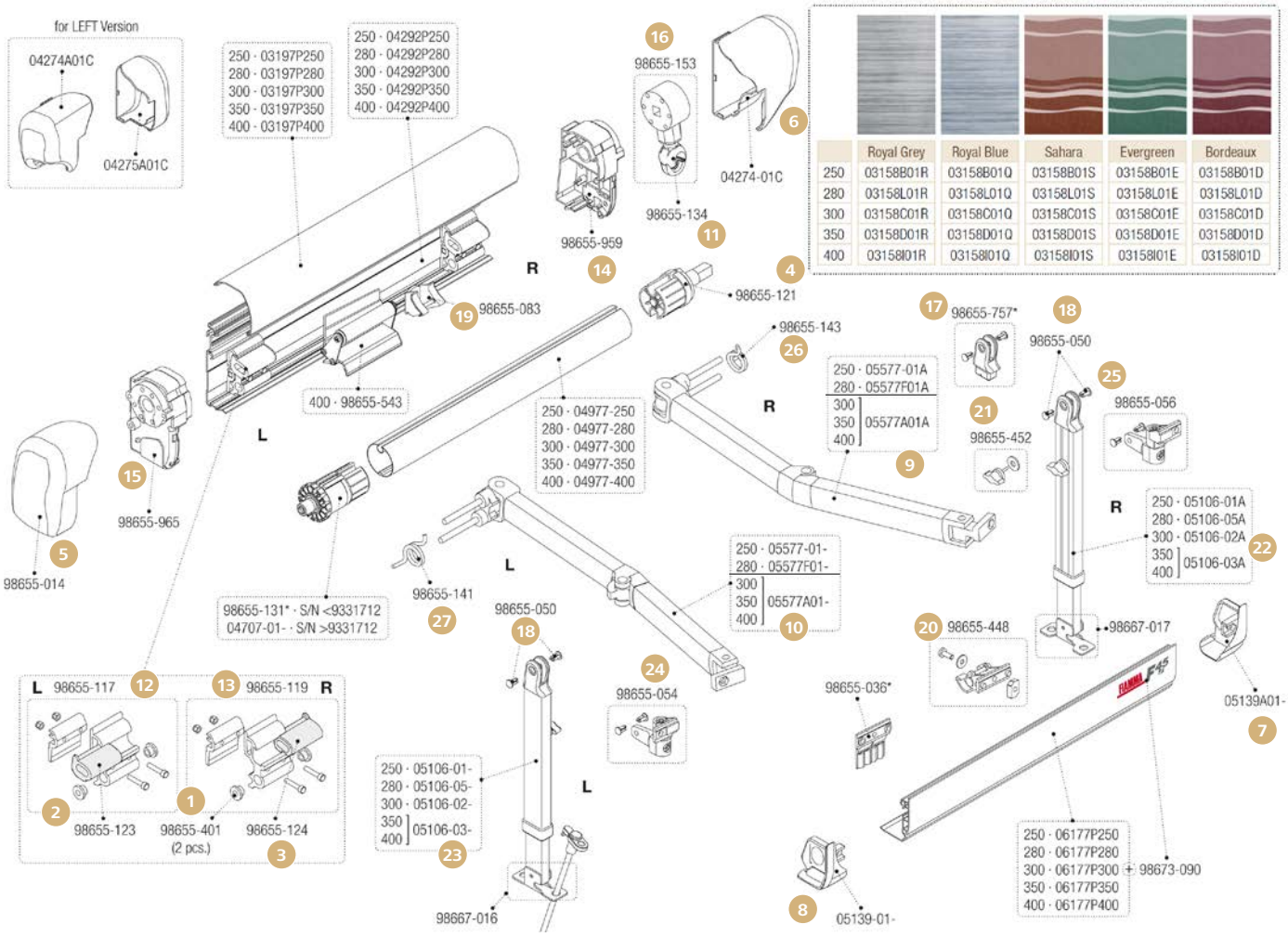

	Royal Grey	Royal Blue	Sahara	Evergreen	Bordeaux
250	03158B01R	03158B01Q	03158B01S	03158B01E	03158B01D
280	03158L01R	03158L01Q	03158L01S	03158L01E	03158L01D
300	03158C01R	03158C01Q	03158C01S	03158C01E	03158C01D
350	03158D01R	03158D01Q	03158D01S	03158D01E	03158D01D
400	03158I01R	03158I01Q	03158I01S	03158I01E	03158I01D

Ersatzteile F45i 250 – 400

* Originalteil weicht von Abbildung ab!

		Hersteller Nr.	Art-Nr.
1	Buchse für innere Halterung, 2 Stück	98655-401	**071/377**
2	Einsatz für innere Halterung links	98655-123	**071/315**
3	Einsatz für innere Halterung rechts	98655-124	**071/316**
4	Endanschlagvorrichtung ø 48 mm	98655-121	**071/340**
5	Endkappe polarweiß links	98655-014	**071/393**
6	Endkappe polarweiß rechts	04274-01C	**071/395**
7	Frontblendenverschluss polarweiß rechts	05139A01-	**071/387**
8	Frontblendenverschluss polarweiß links	05139-01-	**071/386**
9	Gelenkarm 3 – 4,5 m rechts	05577A01A	**071/367**
10	Gelenkarm 3 – 4,5 m links	05577A01-	**071/367-1**
11	Getriebeöse kurz polarweiß	98655-134	**071/373-1**
12	Innere Halterung links	98655-117	**071/314-1**
13	Innere Halterung rechts	98655-119	**071/314**
14	Innerer Verschluss rechts	98655-959	**071/374**
15	Innerer Verschluss links	98655-965	**071/374-1**
16	Kit Getriebe + Öse polarweiß	98655-153	**071/351**

		Hersteller Nr.	Art-Nr.
17	Kit Stützfußende	98655-757	**071/380-1**
18	Kunststoffnieten für Stützfußende, 2 Stück	98655-050	**071/310-1**
19	Rafterhalter für Gehäuse	98655-083	**071/348**
20	Rafterhalter in Frontblende	98655-448	**071/342**
21	Rändelschraube für Stützfuß	98655-452	**071/347**
22	Stützfuß – 2,5 m rechts	05106-01A	**071/370-R**
	Stützfuß – 3 m rechts	05106-02A	**071/371-R**
	Stützfuß 3,5 – 4,5 m rechts	05106-03A	**071/372-R**
23	Stützfuß – 2,5 m links	05106-01-	**071/370-L**
	Stützfuß – 3 m links	05106-02-	**071/371-L**
	Stützfuß 3,5 – 4,5 m links	05106-03-	**071/372-L**
24	Stützfußgelenk links	98655-054	**071/317**
25	Stützfußgelenk rechts	98655-056	**071/319**
26	Zugfeder rechts	98655-143	**071/376**
27	Zugfeder links	98655-141	**071/376-1**

FIAMMA
home is everywhere

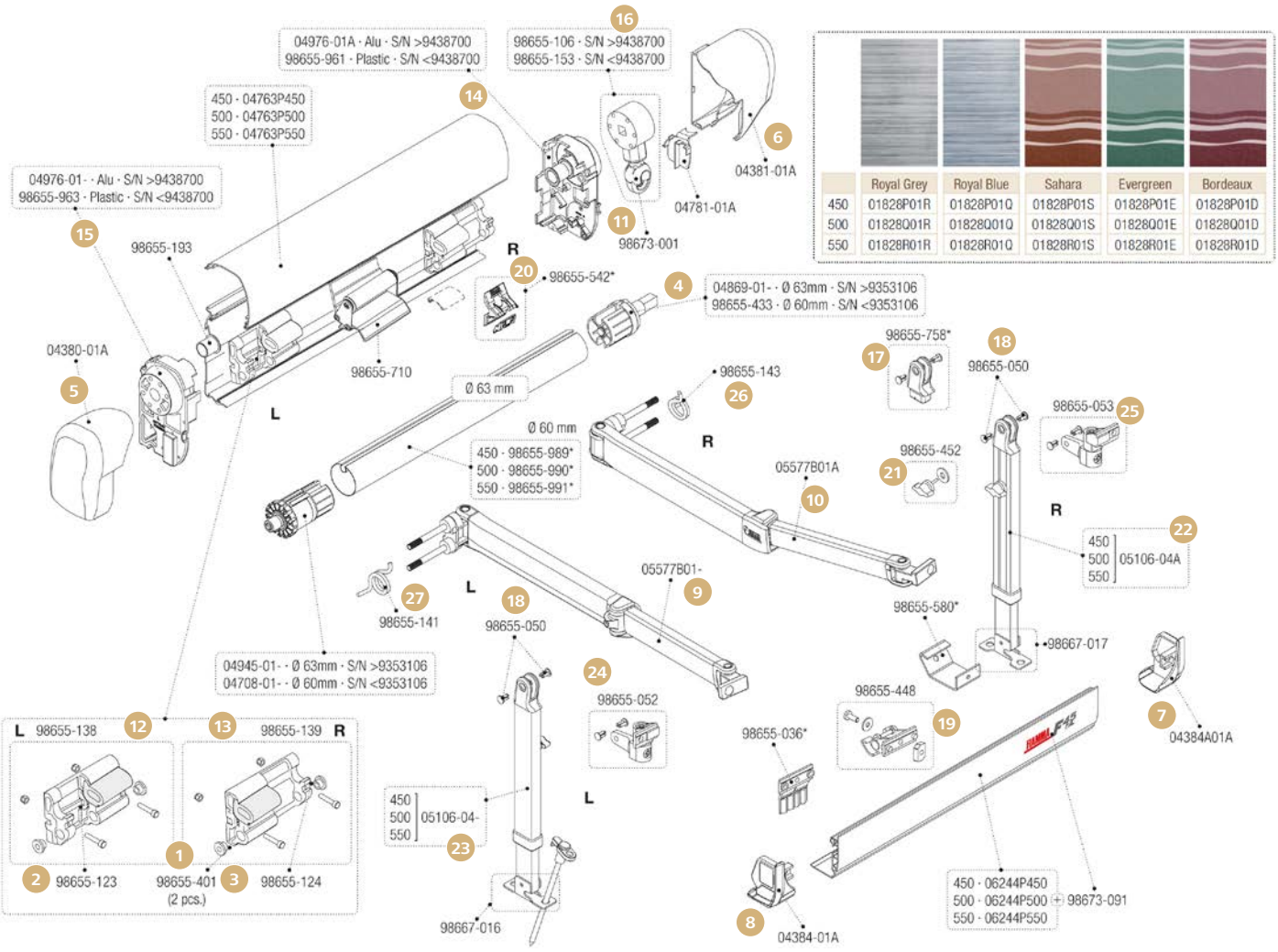

Ersatzteile für F45iL 450 – 550

* Originalteil weicht von Abbildung ab!

		Hersteller Nr.	Art-Nr.
1	Buchse für innere Halterung, 2 Stück	98655-401	**071/377**
2	Einsatz für innere Halterung links	98655-123	**071/315**
3	Einsatz für innere Halterung rechts	98655-124	**071/316**
4	Endanschlagvorrichtung ø 60 mm	98655-433	**071/222**
	Endanschlagvorrichtung ø 63 mm	04869-01-	**071/221**
5	Endkappe polarweiß links	04380-01A	**071/394**
6	Endkappe polarweiß rechts	04381-01A	**071/396**
7	Frontblendenverschluss polarweiß rechts	04384A01A	**071/389**
8	Frontblendenverschluss polarweiß links	04384-01A	**071/388**
9	Gelenkarm links	05577B01-	**071/269-1**
10	Gelenkarm rechts	05577B01A	**071/269**
11	Getriebeöse kurz polarweiß	98655-134	**071/373-1**
12	Innere Halterung links	98655-117	**071/314-1**
13	Innere Halterung rechts	98655-119	**071/314**
14	Innerer Verschluss rechts	04976-01A	**071/375**
15	Innerer Verschluss links	04976-01-	**071/375-1**

		Hersteller Nr.	Art-Nr.
16	Kit Getriebe + Öse S/N bis 9438700 polarweiß	98655-106	**071/226**
	Kit Getriebe + Öse S/N ab 943870 polarweiß	98655-153	**071/351**
17	Kit Stützfußende	98655-758	**071/271**
18	Kunststoffnieten für Stützfußende, 2 Stück	98655-050	**071/310-1**
19	Rafterhalter in Frontblende	98655-448	**071/342**
20	Rafterhalter für Gehäuse	98655-542	**071/405**
21	Rändelschraube für Stützfuß	98655-452	**071/347**
22	Stützfuß rechts	05106-04A	**071/268**
23	Stützfuß links	05106-04-	**071/268-1**
24	Stützfußgelenk links	98655-052	**071/318**
25	Stützfußgelenk rechts	98655-053	**071/320**
26	Zugfeder rechts	98655-143	**071/376**
27	Zugfeder links	98655-141	**071/376-1**

FIAMMA
home is everywhere

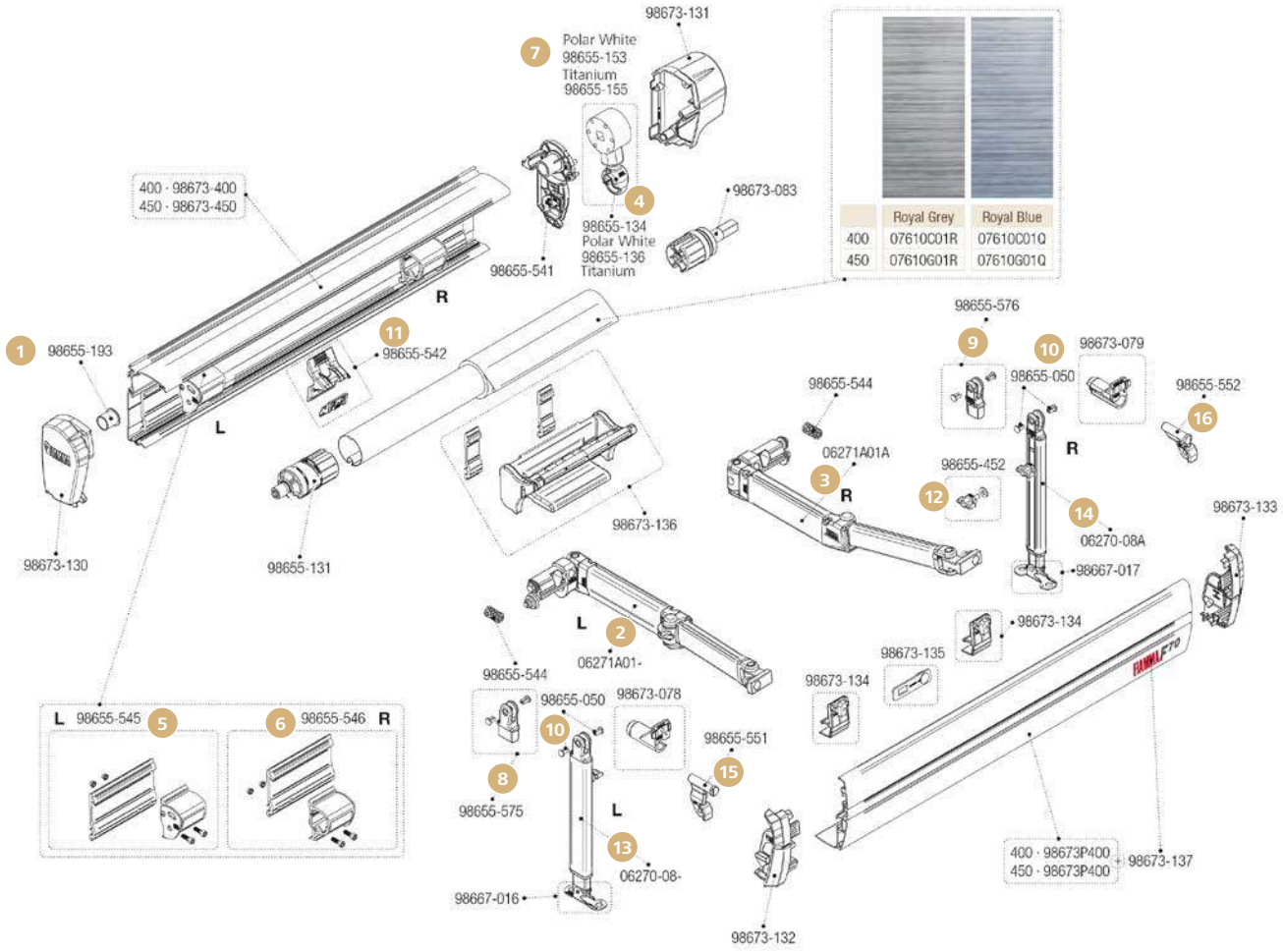

Ersatzteile für F70 400 – 450

		Ausrichtung	Farbe	Inhalt	Hersteller Nr.	Art-Nr.
1	Buchsenscheibenröhre			1	98655-193	**071/240**
2	Gelenkarm ab 3 m	links		1	06271A01-	**071/402**
3	Gelenkarm ab 3 m	rechts		1	06271A01A	**071/402-1**
4	Getriebeöse kurz		polarweiß	1	98655-134	**071/373-1**
	Getriebeöse kurz		titanium	1	98655-136	**071/233**
5	Halterung innen	links		1	98655-545	**071/407**
6	Halterung innen	rechts		1	98655-546	**071/407-1**
7	Kit Getriebe + Öse		polarweiß	1	98655-153	**071/351**
	Kit Getriebe + Öse		titanium	1	98655-155	**071/232**
8	Kit Stützfußende	links		1	98655-575	**071/431**
9	Kit Stützfußende	rechts		1	98655-576	**071/432**
10	Kunststoffnieten für Stützfußende			2	98655-050	**071/310-1**
11	Rafterhalter für Gehäuse			1	98655-542	**071/405**
12	Rändelschraube für Stützfuß			1	98655-452	**071/347**
13	Stützfuß	links		1	06270-08-	**071/401**
14	Stützfuß	rechts		1	06270-08A	**071/401-1**
15	Stützfußgelenk	links		1	98655-551	**071/409**
16	Stützfußgelenk	rechts		1	98655-552	**071/409-1**

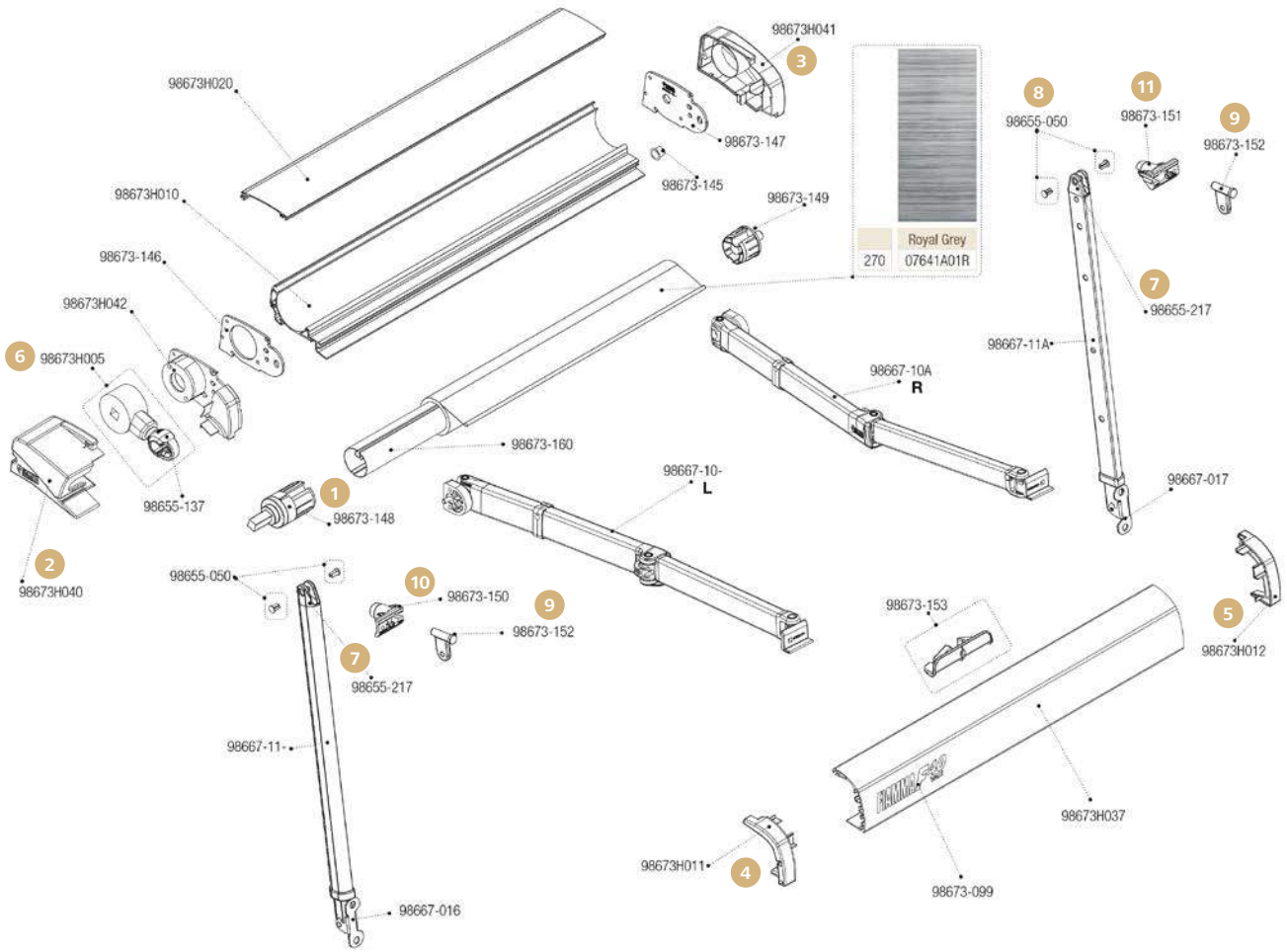

Ersatzteile für F40van

		Ausrichtung	Farbe	Inhalt	Hersteller Nr.	Art-Nr.
1	Endanschlagvorrichtung ø 43 mm	rechts		1	98673-148	**071/286**
2	Endkappe	links	schwarz	1	98673H040	**071/282**
3	Endkappe	rechts	schwarz	1	98673H041	**071/283**
4	Frontblendenverschluss	links	schwarz	1	98673H011	**071/284**
5	Frontblendenverschluss	rechts	schwarz	1	98673H012	**071/285**
6	Kit Getriebe + Öse		schwarz	1	98673H005	**071/939**
7	Kit Stützfußendstück			1	98655-217	**071/429**
8	Kunststoffnieten für Stützfußende			2	98655-050	**071/310-1**
9	Stützfußgelenk			1	98673-152	**071/289**
10	Stützfußhalterung	links		1	98673-150	**071/287**
11	Stützfußhalterung	rechts		1	98673-151	**071/288**

FIAMMA
home is everywhere

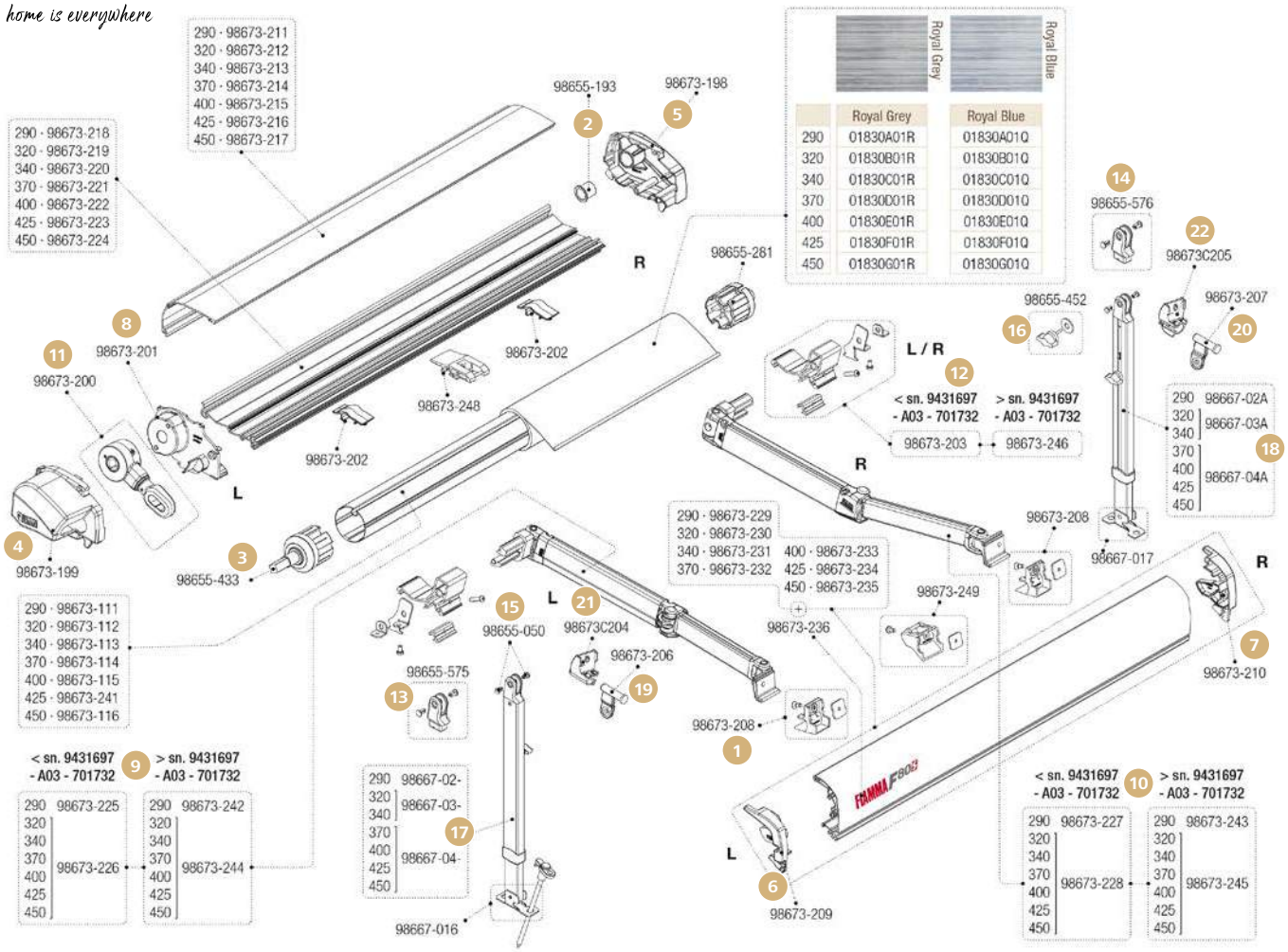

Ersatzteile F80S 290 – 450

		Hersteller Nr.	Art-Nr.
1	Blockierungskit Stützfuß	98673-208	**071/450**
2	Buchsenscheibenröhre	98655-193	**071/240**
3	Endanschlagvorrichtung ø 60 mm	98655-433	**071/222**
4	Endkappe links schwarz	98673-240	**071/591**
	Endkappe links polarweiß	98673-199	**071/442**
	Endkappe links titanium	98673-238	**071/456**
5	Endkappe rechts schwarz	98673-239	**071/590**
	Endkappe rechts polarweiß	98673-198	**071/441**
	Endkappe rechts titanium	98673-237	**071/455**
6	Frontblendenverschluss links schwarz	98673H209	**071/593**
	Frontblendenverschluss links polarweiß	98673-209	**071/451**
	Frontblendenverschluss links titanium	98673T209	**071/458**
7	Frontblendenverschluss rechts schwarz	98673H210	**071/594**
	Frontblendenverschluss rechts polarweiß	98673-210	**071/452**
	Frontblendenverschluss rechts titanium	98673T210	**071/459**
8	Gehäuseverschluss links schwarz	98673H201	**071/592**
	Gehäuseverschluss links polarweiß	98673-201	**071/444**
	Gehäuseverschluss links titanium	98673T201	**071/457**
9	Gelenkarm 320 – 450 ab sn. 9431697 links	98673-244	**071/595**
	Gelenkarm 320 – 450 bis sn. 9431697 links	98673-226	**071/453**

		Hersteller Nr.	Art-Nr.
10	Gelenkarm 320 – 450 ab sn. 9431697 rechts	98673-245	**071/596**
	Gelenkarm 320 – 450 bis sn. 9431697 rechts	98673-228	**071/454**
11	Getriebe mit Öse polarweiß	98673-200	**071/443**
12	Innere Halterung Gelenkarm bis sn. 9431697	98673-203	**071/445**
	Innere Halterung Gelenkarm ab sn. 9431697	98673-246	**071/597**
13	Kit Stützfußende links	98655-575	**071/431**
14	Kit Stützfußende rechts	98655-576	**071/432**
15	Kunststoffnieten für Stützfußende, 2 Stück	98655-050	**071/310-1**
16	Rändelschraube für Stützfuß	98655-452	**071/347**
17	Stützfuß 320 – 340 links	98667-03-	**071/249-1**
	Stützfuß 370 – 400 links	98667-04-	**071/250-1**
18	Stützfuß 320 – 340 rechts	98667-03A	**071/249**
	Stützfuß 370 – 400 rechts	98667-04A	**071/250**
19	Stützfußgelenk links	98673-206	**071/448**
20	Stützfußgelenk rechts	98673-207	**071/449**
21	Stützfußhalterung links	98673A204	**071/464**
22	Stützfußhalterung rechts	98673A205	**071/465**

FIAMMA
home is everywhere

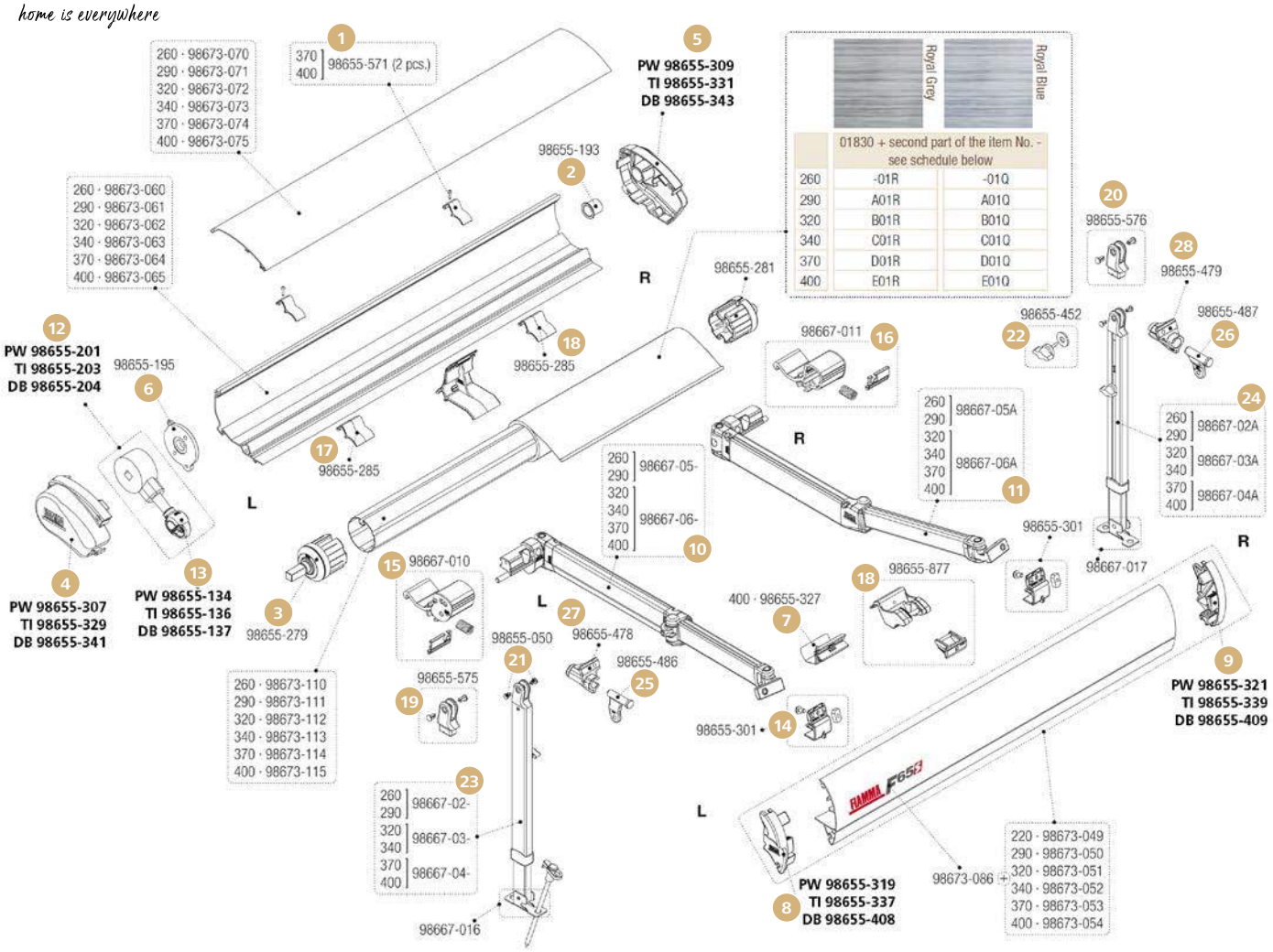

Ersatzteile F65S 260 – 400

Version ab 2015

		Hersteller Nr.	Art-Nr.
1	Blockierungskit Gehäusedeckel, 2 Stück	98655-571	**071/263**
2	Buchsenscheibenröhre	98655-193	**071/240**
3	Endanschlagvorrichtung ø 60 mm	98655-279	**071/241**
4	Endkappe schwarz links	98655-341	**071/201-1**
	Endkappe polarweiß links	98655-307	**071/236-1**
	Endkappe titanium links	98655-329	**071/238-1**
5	Endkappe schwarz rechts	98655-343	**071/201**
	Endkappe polarweiß rechts	98655-309	**071/236**
	Endkappe titanium rechts	98655-331	**071/238**
6	Flansch für Markisengetriebe	98655-195	**071/246**
7	Frontblendenrutsche	98655-327	**071/256**
8	Frontblendenverschluss schwarz links	98655-408	**071/204-1**
	Frontblendenverschluss polarweiß links	98655-319	**071/237-1**
	Frontblendenverschluss titanium links	98655-337	**071/239-1**
9	Frontblendenverschluss schwarz rechts	98655-409	**071/204**
	Frontblendenverschluss polarweiß rechts	98655-321	**071/237**
	Frontblendenverschluss titanium rechts	98655-339	**071/239**
10	Gelenkarm 320 – 400 links	98667-06-	**071/307**
11	Gelenkarm 320 – 400 rechts	98667-06A	**071/308**
12	Getriebe mit Öse polarweiß	98655-201	**071/247**

		Hersteller Nr.	Art-Nr.
13	Getriebeöse kurz polarweiß	98655-134	**071/373-1**
14	Halteplatte für Frontblende	98655-301	**071/252**
15	Innere Halterung links	98667-010	**071/305**
16	Innere Halterung rechts	98667-011	**071/306**
17	Kit Armrutsche, 1 Stück	98655-285	**071/248**
18	Kit Rafterhalterung LED	98655-877	**071/378**
19	Kit Stützfußende links	98655-575	**071/431**
20	Kit Stützfußende rechts	98655-576	**071/432**
21	Kunststoffnieten für Stützfußende, 2 Stück	98655-050	**071/310-1**
22	Rändelschraube für Stützfuß	98655-452	**071/347**
23	Stützfuß 320 – 340 links	98667-03-	**071/249-1**
	Stützfuß 370 – 400 links	98667-04-	**071/250-1**
24	Stützfuß 370 – 400 rechts	98667-04A	**071/250**
	Stützfuß 320 – 340 rechts	98667-03A	**071/249**
25	Stützfußgelenk links	98655-486	**071/254-1**
26	Stützfußgelenk rechts	98655-487	**071/254**
27	Stützfußhalterung links	98655-478	**071/253-1**
28	Stützfußhalterung rechts	98655-479	**071/253**

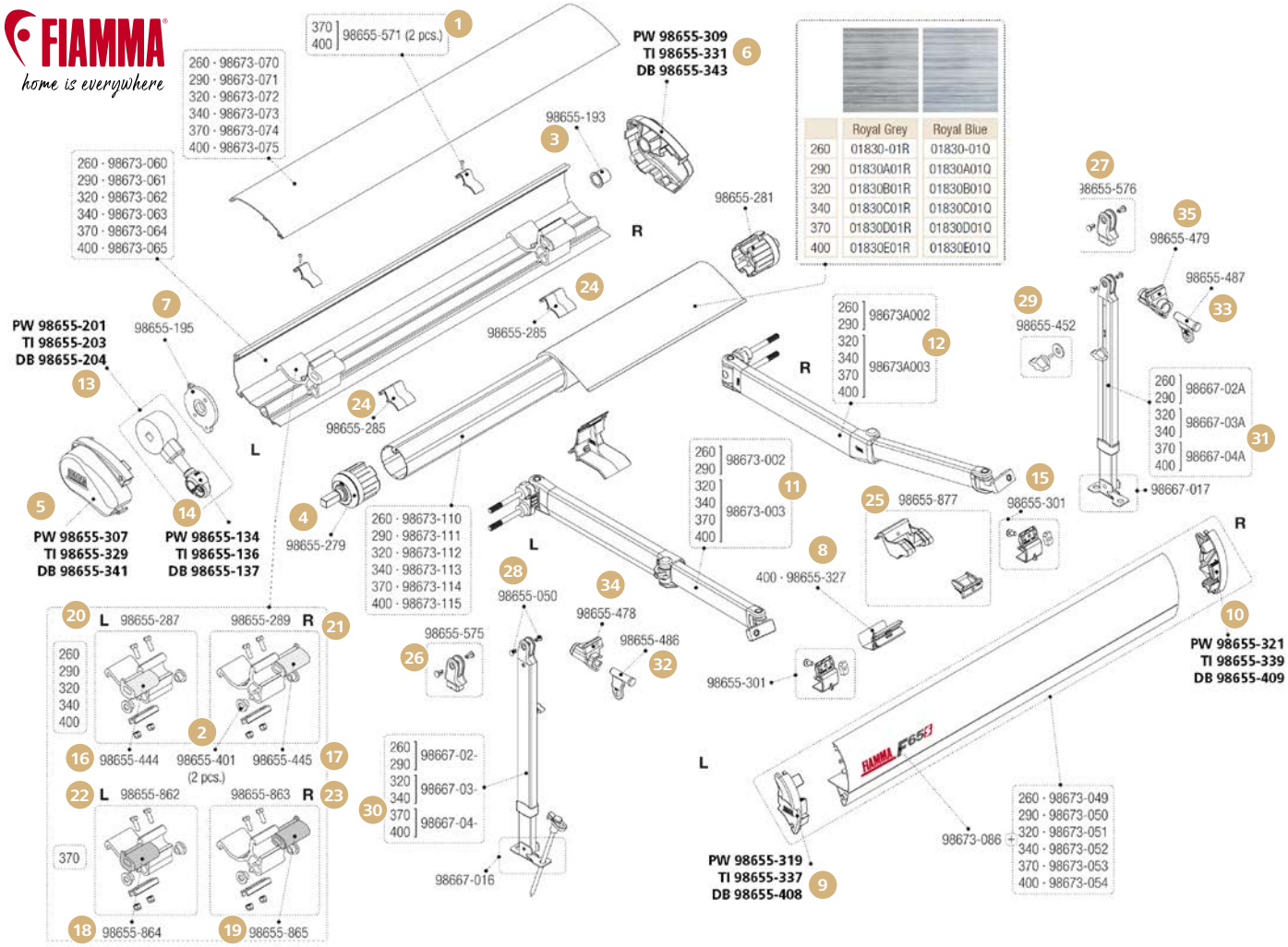

Ersatzteile F65S 260 – 400

Version 2011

		Hersteller Nr.	Art-Nr.
1	Blockierungskit Gehäusedeckel, 2 Stück	98655-571	**071/263**
2	Buchse für innere Halterung	98655-401	**071/377**
3	Buchsenscheibenröhre	98655-193	**071/240**
4	Endanschlagvorrichtung ø 60 mm	98655-279	**071/241**
5	Endkappe polarweiß links	98655-307	**071/236-1**
	Endkappe schwarz links	98655-341	**071/201-1**
	Endkappe titanium links	98655-329	**071/238-1**
6	Endkappe polarweiß rechts	98655-309	**071/236**
	Endkappe schwarz rechts	98655-343	**071/201**
	Endkappe titanium rechts	98655-331	**071/238**
7	Flansch für Markisengetriebe	98655-195	**071/246**
8	Frontblendenrutsche	98655-327	**071/256**
9	Frontblendenverschluss polarweiß links	98655-319	**071/237-1**
	Frontblendenverschluss schwarz links	98655-408	**071/204-1**
	Frontblendenverschluss titanium links	98655-337	**071/239-1**
10	Frontblendenverschluss polarweiß rechts	98655-321	**071/237**
	Frontblendenverschluss schwarz rechts	98655-409	**071/204**
	Frontblendenverschluss titanium rechts	98655-339	**071/239**
11	Gelenkarm links	98673-003	**071/251-1**
12	Gelenkarm rechts	98673A003	**071/251**
13	Getriebe mit Öse polarweiß	98655-201	**071/247**
14	Getriebeöse kurz polarweiß	98655-134	**071/373-1**
15	Halteplatte für Frontblende	98655-301	**071/252**

		Hersteller Nr.	Art-Nr.
16	Halterungseinsatz links	98655-444	**071/243-1**
17	Halterungseinsatz rechts	98655-445	**071/243**
18	Halterungseinsatz 370 links	98655-864	**071/245-1**
19	Halterungseinsatz 370 rechts	98655-865	**071/245**
20	Innere Halterung links	98655-287	**071/242-1**
21	Innere Halterung rechts	98655-289	**071/242**
22	Innere Halterung 370 links	98655-862	**071/244-1**
23	Innere Halterung 370 rechts	98655-863	**071/244**
24	Kit Armrutsche, 1 Stück	98655-285	**071/248**
25	Kit Rafterhalterung LED	98655-877	**071/378**
26	Kit Stützfußende links	98655-575	**071/431**
27	Kit Stützfußende rechts	98655-576	**071/432**
28	Kunststoffnieten für Stützfußende, 2 Stück	98655-050	**071/310-1**
29	Rändelschraube für Stützfuß	98655-452	**071/347**
30	Stützfuß 320 – 340 links	98667-03-	**071/249-1**
	Stützfuß 370 – 400 links	98667-04-	**071/250-1**
31	Stützfuß 320 – 340 rechts	98667-03A	**071/249**
	Stützfuß 370 – 400 rechts	98667-04A	**071/250**
32	Stützfußgelenk links	98655-486	**071/254-1**
33	Stützfußgelenk rechts	98655-487	**071/254**
34	Stützfußhalterung links	98655-478	**071/253-1**
35	Stützfußhalterung rechts	98655-479	**071/253**

FIAMMA
home is everywhere

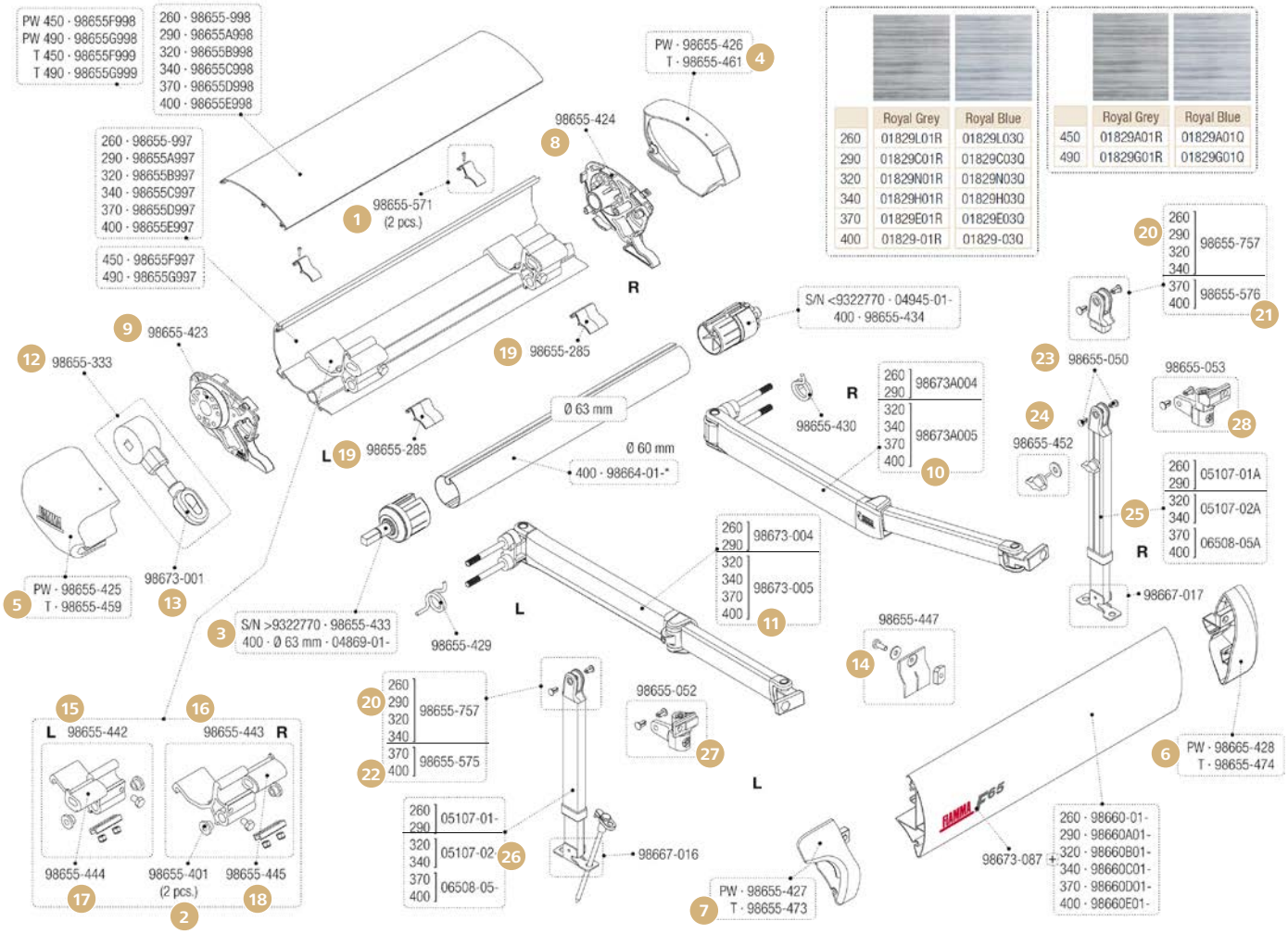

Ersatzteile F65 260 – 490

		Hersteller Nr.	Art-Nr.
1	Blockierungskit Gehäusedeckel, 2 Stück	98655-571	**071/263**
2	Buchse für innere Halterung, 2 Stück	98655-401	**071/377**
3	Endanschlagvorrichtung ø 60 mm	98655-433	**071/222**
	Endanschlagvorrichtung ø 63 mm	04869-01-	**071/221**
4	Endkappe polarweiß rechts	98655-426	**071/398**
	Endkappe titanium rechts	98655-461	**071/398-1**
5	Endkappe polarweiß links	98655-425	**071/397**
	Endkappe titanium links	98655-459	**071/397-1**
6	Frontblendenverschluss titanium rechts	98655-474	**071/392-1**
	Frontblendenverschluss polarweiß rechts	98655-428	**071/392**
7	Frontblendenverschluss titanium links	98655-473	**071/399-1**
	Frontblendenverschluss polarweiß links	98655-427	**071/399**
8	Gehäuseverschluss rechts	98655-424	**071/257**
9	Gehäuseverschluss links	98655-423	**071/257-1**
10	Gelenkarm rechts	98673A005	**071/262**
11	Gelenkarm links	98673-005	**071/262-1**
12	Getriebe mit Öse	98655-333	**071/258**
13	Getriebeöse	98673-001	**071/433**

		Hersteller Nr.	Art-Nr.
14	Halteplatte Frontblende	98655-447	**071/264**
15	Halterung innen links	98655-442	**071/259-1**
16	Halterung innen rechts	98655-443	**071/259**
17	Halterungseinsatz links	98655-444	**071/243-1**
18	Halterungseinsatz rechts	98655-445	**071/243**
19	Kit Armrutsche, 1 Stück	98655-285	**071/248**
20	Kit Stützfußende beidseitig verwendbar	98655-757	**071/380-1**
21	Kit Stützfußende rechts	98655-576	**071/432**
22	Kit Stützfußende links	98655-575	**071/431**
23	Kunststoffnieten für Stützfußende, 2 Stück	98655-050	**071/310-1**
24	Rändelschraube für Stützfuß	98655-452	**071/347**
25	Stützfuß 320 – 340 rechts	05107-02A	**071/260**
	Stützfuß 370 – 400 rechts	06508-05A	**071/261**
26	Stützfuß 320 – 340 links	05107-02-	**071/260-1**
	Stützfuß 370 – 400 links	06508-05-	**071/261-1**
27	Stützfußgelenk links	98655-052	**071/318**
28	Stützfußgelenk rechts	98655-053	**071/320**

FIAMMA
home is everywhere

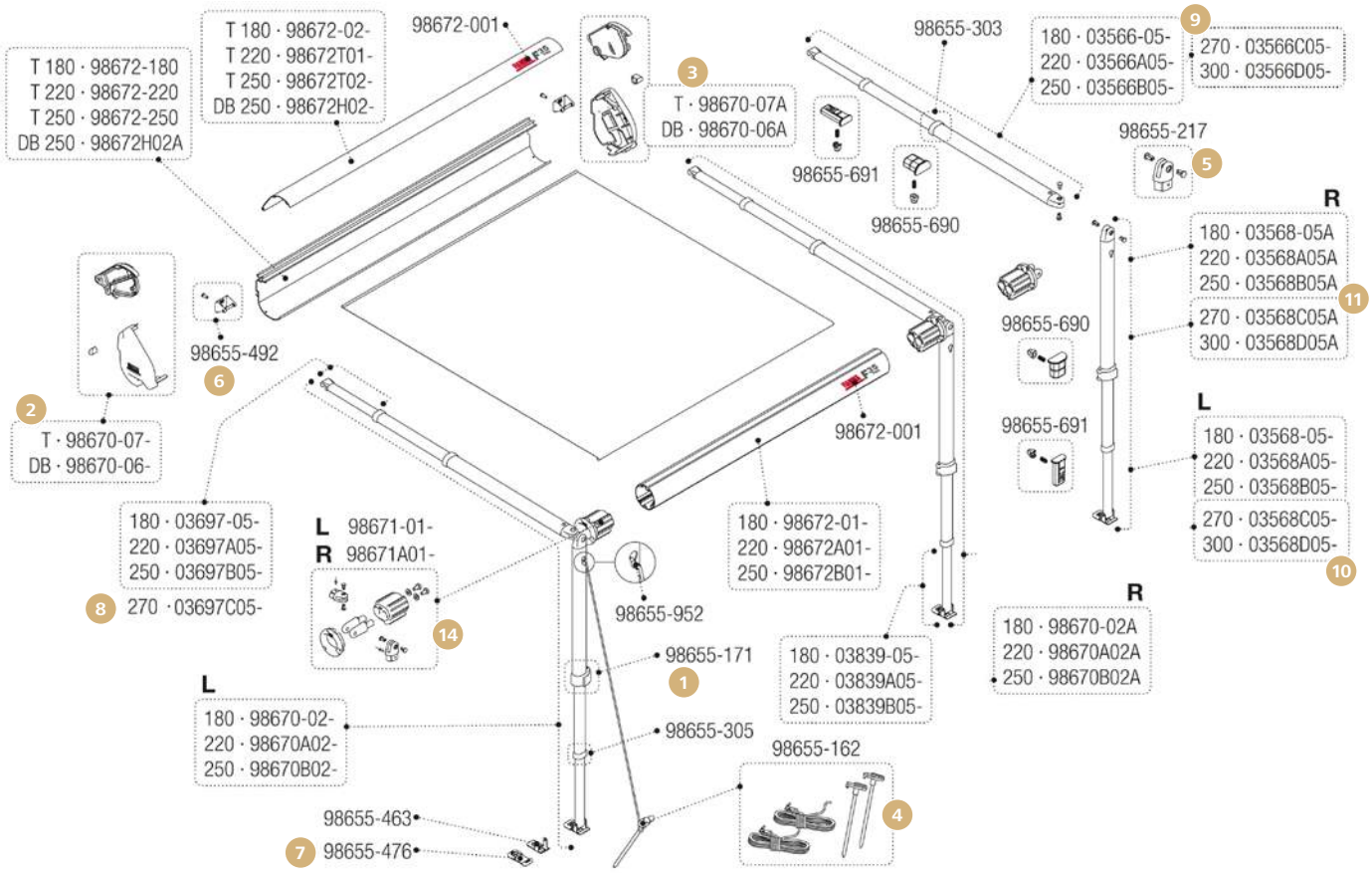

Ersatzteile F35 Pro 180 – 300

Version 2013/2014

		Hersteller Nr.	Art-Nr.
1	Blockierungshebel	98655-171	**071/327-1**
2	Endkappe titanium links	98670-07-	**071/933**
	Endkappe schwarz links	98670-06-	**071/931**
3	Endkappe titanium rechts	98670-07A	**071/934**
	Endkappe schwarz rechts	98670-06A	**071/932**
4	Kit Erdnägel für CS, CS ZIP, F35	98655-162	**071/434**
5	Kit Stützfußendstück	98655-217	**071/429**
6	Rafterhalter für Gehäuse	98655-492	**071/917**
7	Rutschfestes Gummi	98655-476	**071/329-1**
8	Spannarm-Endstück 270	03697C05-	**071/908**
9	Spannstange Rafter 250	03566B05-	**071/900**
	Spannstange Rafter 270	03566C05-	**071/901**

		Hersteller Nr.	Art-Nr.
	Spannstange Rafter 300	03566D05-	**071/309**
10	Stützfuß 250 links	03568B05-	**071/902**
	Stützfuß 270 links	03568C05-	**071/904**
	Stützfuß 300 links	03568D05-	**071/906**
11	Stützfuß 250 rechts	03568B05A	**071/903**
	Stützfuß 270 rechts	03568C05A	**071/905**
	Stützfuß 300 rechts	03568D05A	**071/907**
12	Stützfuß unten 270 – 300 links	03839C05-	**071/909**
13	Stützfuß unten 270 – 300 rechts	03839C05A	**071/910**
14	Walzenabdeckung links	98671-01-	**071/435**
	Walzenabdeckung rechts	98671A01-	**071/435-1**

FIAMMA
home is everywhere

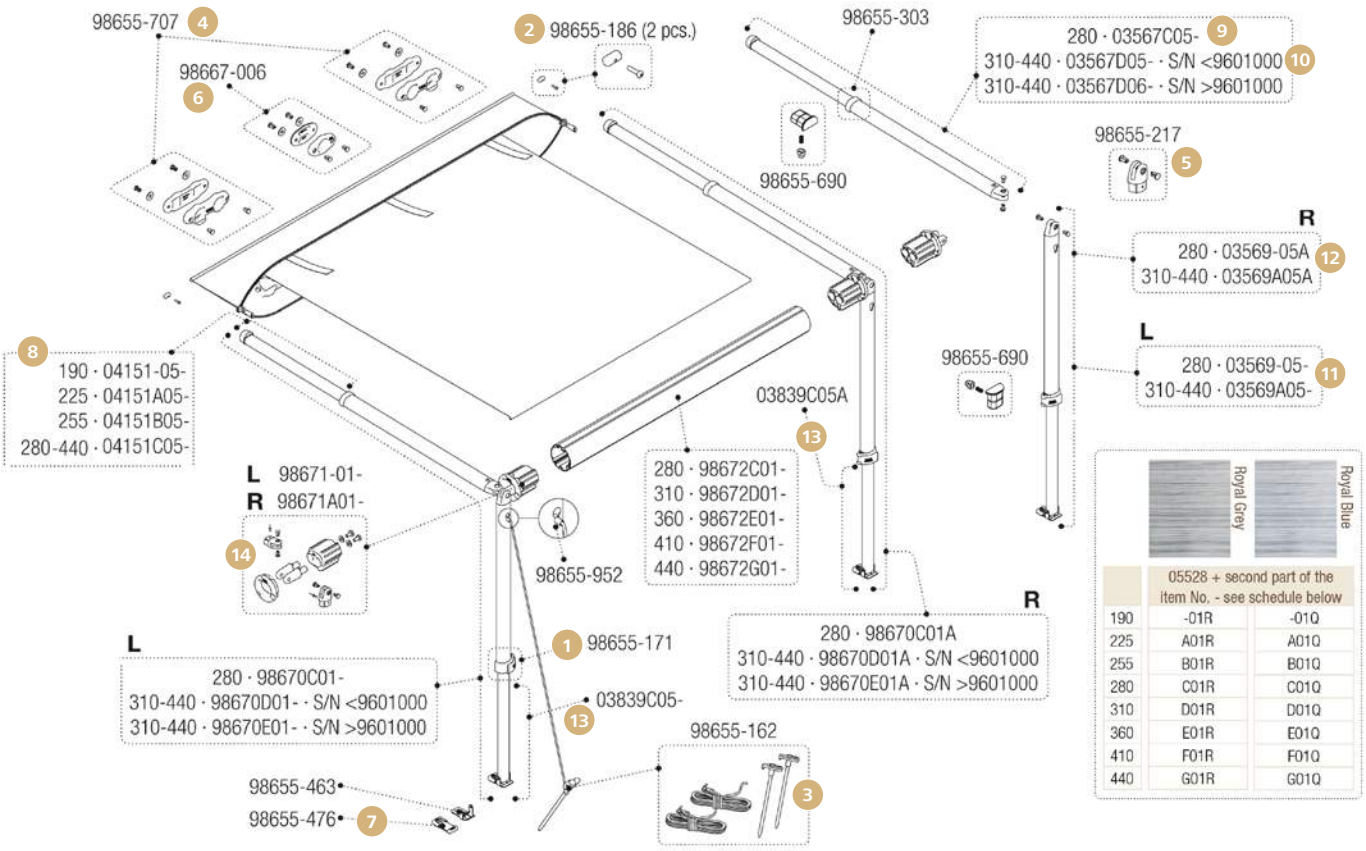

Ersatzteile für Caravanstore 190 – 440

Version 2013/2014

		Hersteller Nr.	Art-Nr.
1	Blockierungshebel	98655-171	**071/327-1**
2	Blockierungskit, 2 Stück	98655-186	**071/330**
3	Kit Erdnägel für CS, CS ZIP, F35	98655-162	**071/434**
4	Kit Rafterstütze, 2 Stück	98655-707	**071/339**
5	Kit Stützfußendstück	98655-217	**071/429**
6	Rafterauflage	98667-006	**071/436**
7	Rutschfestes Gummi	98655-476	**071/329-1**
8	Spannarm 190	04151-05-	**071/332**
	Spannarm 225	04151A05-	**071/332-1**
	Spannarm 255	04151B05-	**071/332-2**
	Spannarm 280 – 440	04151C05-	**071/332-3**

		Hersteller Nr.	Art-Nr.
9	Spannstange Rafter 280	03567C05-	**071/381**
10	Spannstange Rafter 310 – 440	03567D05-	**071/382**
11	Stützfuß 280 – 310 links	03569-05-	**071/349**
	Stützfuß 310 – 440 links	03569A05-	**071/357**
12	Stützfuß 280 – 310 rechts	03569-05A	**071/349-1**
	Stützfuß 310 – 440 rechts	03569A05A	**071/357-1**
13	Stützfuß unten 270 – 300 links	03839C05-	**071/909**
	Stützfuß unten 270 – 300 rechts	03839C05A	**071/910**
14	Walzenabdeckung links	98671-01-	**071/435**
	Walzenabdeckung rechts	98671A01-	**071/435-1**

FIAMMA
home is everywhere

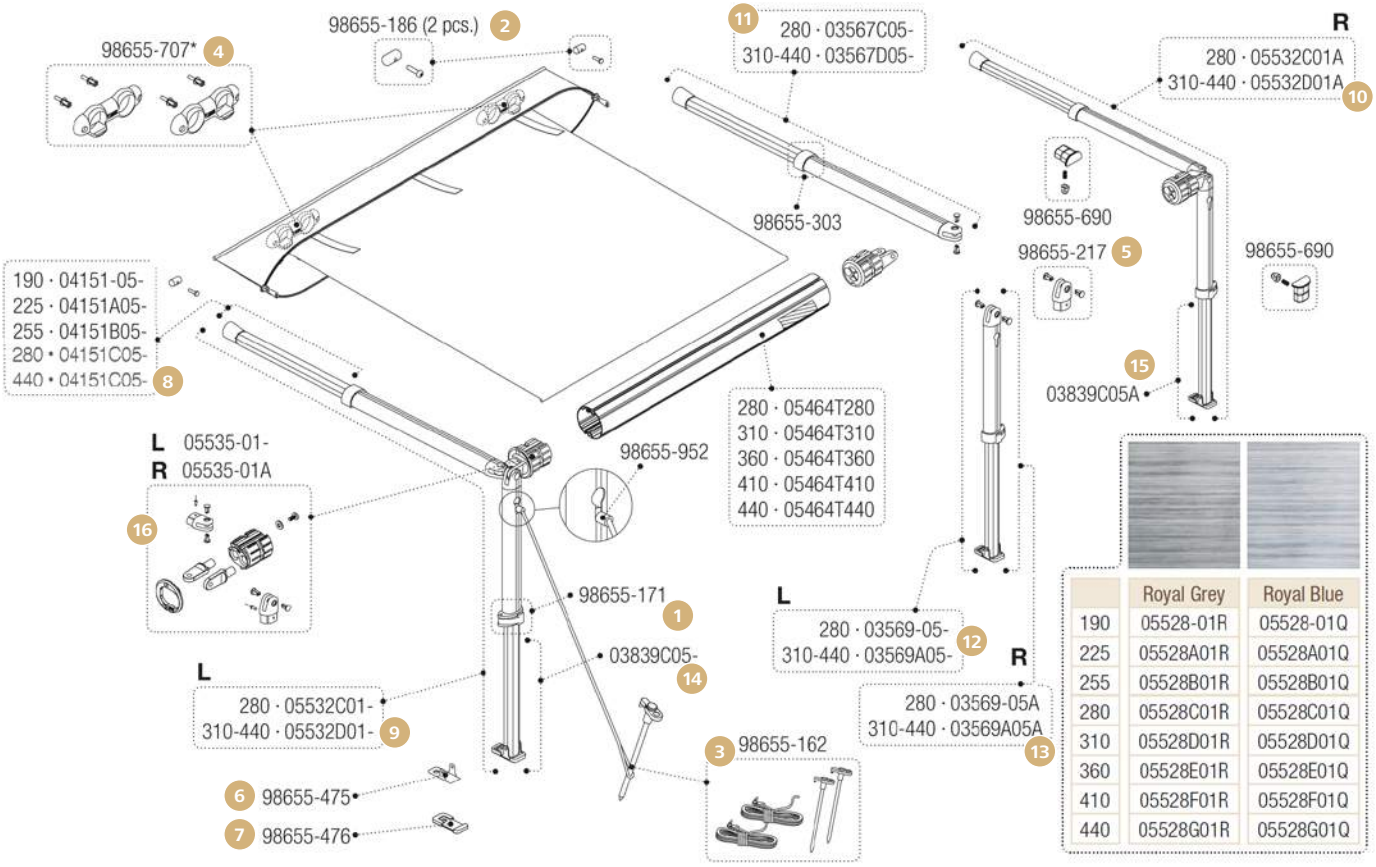

	Royal Grey	Royal Blue
190	05528-01R	05528-01Q
225	05528A01R	05528A01Q
255	05528B01R	05528B01Q
280	05528C01R	05528C01Q
310	05528D01R	05528D01Q
360	05528E01R	05528E01Q
410	05528F01R	05528F01Q
440	05528G01R	05528G01Q

Ersatzteile für Caravanstore 190 – 440

Version 2007

		Hersteller Nr.	Art-Nr.
1	Blockierungshebel	98655-171	**071/327-1**
2	Blockierungskit, 2 Stück	98655-186	**071/330**
3	Kit Erdnägel für CS, CS ZIP, F35	98655-162	**071/434**
4	Kit Rafterstütze, 2 Stück	98655-707	**071/339**
5	Kit Stützfußendstück	98655-217	**071/429**
6	Metallfuß	98655-475	**071/329**
7	Rutschfestes Gummi	98655-476	**071/329-1**
8	Spannarm 190	04151-05-	**071/332**
	Spannarm 225	04151A05-	**071/332-1**
	Spannarm 255	04151B05-	**071/332-2**
	Spannarm 280 – 440	04151C05-	**071/332-3**
9	Spannstange + Stützfuß 310 – 440 links	05532D01-	**071/333-4**

		Hersteller Nr.	Art-Nr.
10	Spannstange + Stützfuß 310 – 440 rechts	05532D01A	**071/333-3**
11	Spannstange Rafter 280	03567C05-	**071/381**
	Spannstange Rafter 310 – 440	03567D05-	**071/382**
12	Stützfuß 280 – 310 links	03569-05-	**071/349**
	Stützfuß 310 – 440 links	03569A05-	**071/357**
13	Stützfuß 280 – 310 rechts	03569-05A	**071/349-1**
	Stützfuß 310 – 440 rechts	03569A05A	**071/357-1**
14	Stützfuß unten 270 – 300 links	03839C05-	**071/909**
15	Stützfuß unten 270 – 300 rechts	03839C05A	**071/910**
16	Walzenabdeckung 07 links	05535-01-	**071/322-6**
	Walzenabdeckung 07 rechts	05535-01A	**071/322-5**

FIAMMA
home is everywhere

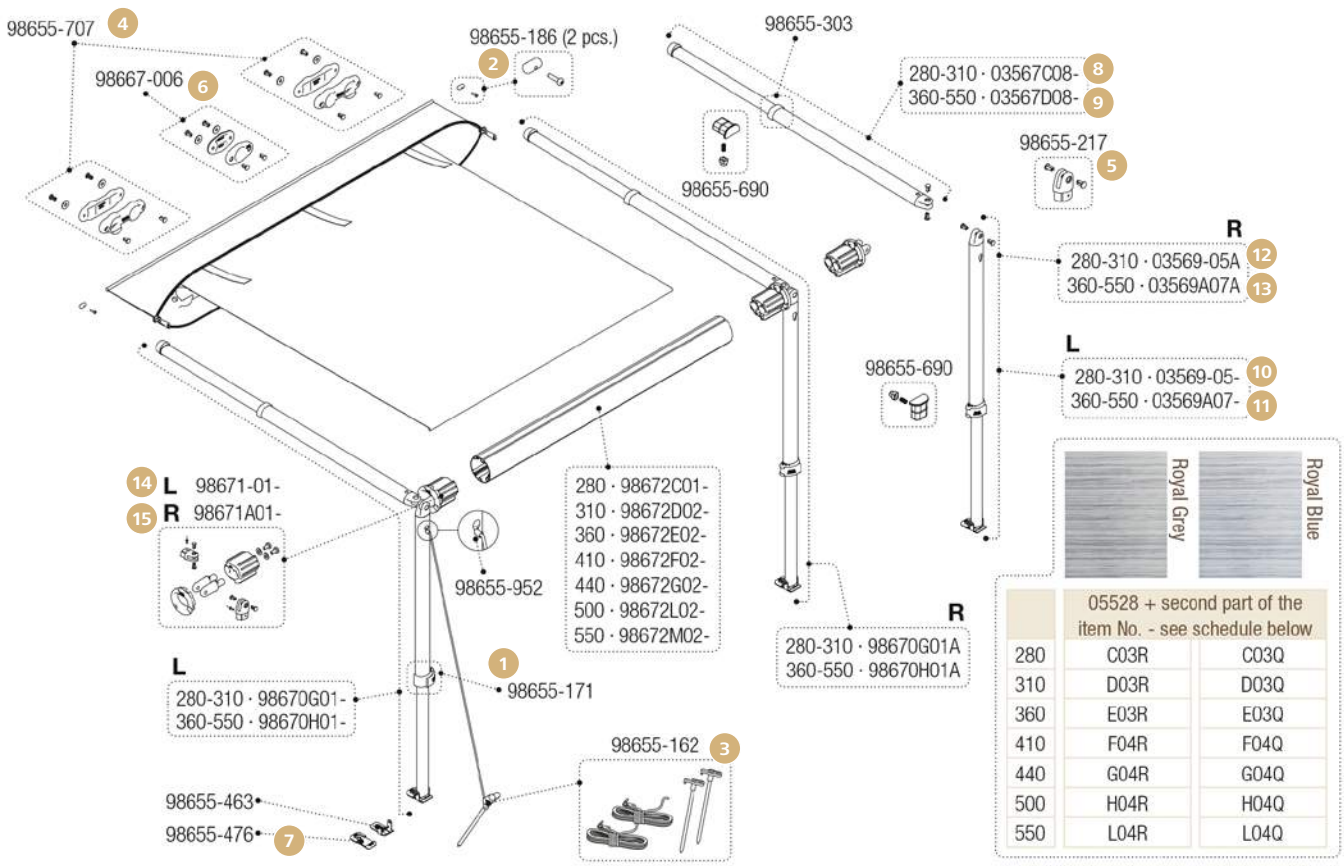

Ersatzteile für Caravanstore XL 280 – 550

Version 2018

		Hersteller Nr.	Art-Nr.
1	Blockierungshebel	98655-171	**071/327-1**
2	Blockierungskit, 2 Stück	98655-186	**071/330**
3	Kit Erdnägel für CS, CS ZIP, F35	98655-162	**071/434**
4	Kit Rafterstütze, 2 Stück	98655-707	**071/339**
5	Kit Stützfußendstück	98655-217	**071/429**
6	Rafterauflage	98667-006	**071/436**
7	Rutschfestes Gummi	98655-476	**071/329-1**
8	Spannstange Rafter 280 – 310	03567C08-	**071/334**

		Hersteller Nr.	Art-Nr.
9	Spannstange Rafter 360 – 550	03567D08-	**071/335**
10	Stützfuß 280 – 310 links	03569-05-	**071/349**
11	Stützfuß 360 – 550 links	03569A07-	**071/336**
12	Stützfuß 280 – 310 rechts	03569-05A	**071/349-1**
13	Stützfuß 360 – 550 rechts	03569A07A	**071/337**
14	Walzenabdeckung links	98671-01-	**071/435**
15	Walzenabdeckung rechts	98671A01-	**071/435-1**

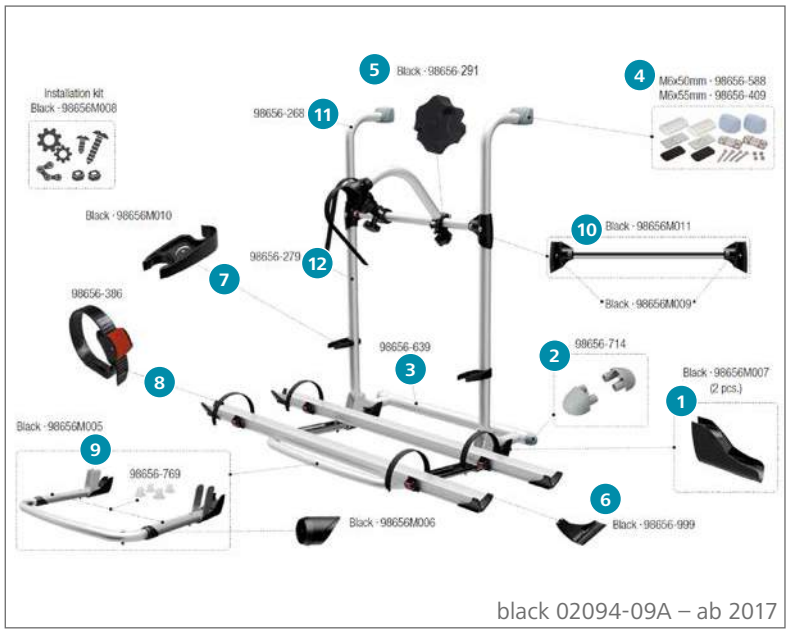

black 02094-09A – ab 2017

Ersatzteile Carry-Bike Pro

		Inhalt	Hersteller Nr.	Art-Nr.
1	Bull Shock Absorber Pro	2	98656M007	**136/326**
2	Endkappe Support Bar	2	98656-714	**136/374**
3	Halterungsschiene	1	98656-639	**136/363**
4	Oberes Befestigungskit M6 x 50	1	98656-588	**136/676**
5	Rändelschraube Bike-Block	1	98656-291	**136/324**
6	Schienenabdeckung Rail Quick Pro	1	98656-999	**136/327**
7	Sicherheitsklemmhalter Rack Holder	1	98656M010	**136/323**
8	Spannriemen Quick Safe	1	98656-386	**136/504-2**
9	Teleskopauflagebügel Pro	1	98656M005	**136/328**
10	Tragestruktur CB Pro	1	98656M011	**136/325**
11	Tragestruktur oben	1	98656-268	**136/584**
12	Tragestruktur unten	1	98656-279	**136/689**

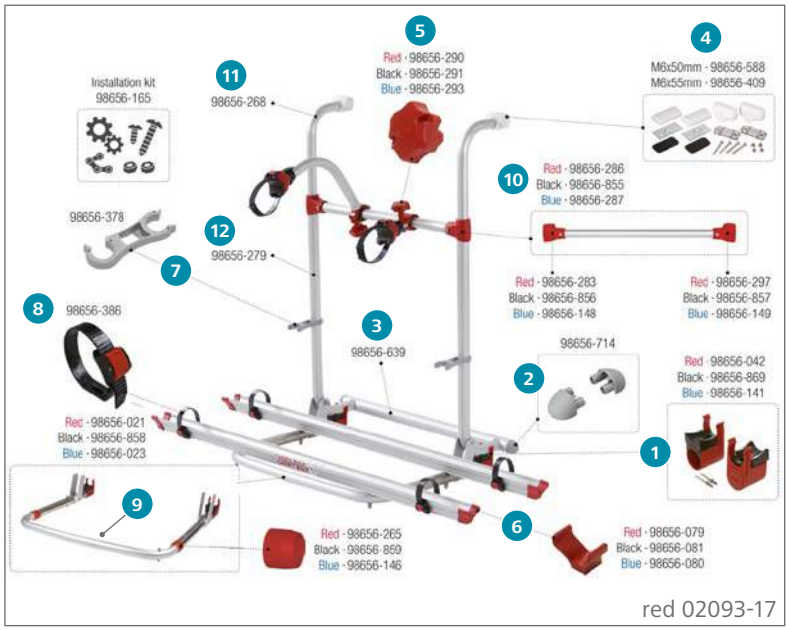

red 02093-17

Ersatzteile Carry-Bike Pro

		Inhalt	Hersteller Nr.	Art-Nr.
1	Bull Shock Absorber	2	98656-042	**136/522**
2	Endkappe Support Bar	2	98656-714	**136/374**
3	Halterungsschiene	1	98656-639	**136/363**
4	Oberes Befestigungskit M6 x 50	1	98656-588	**136/676**
5	Rändelschraube Bike-Block rot	1	98656-290	**136/713**
	schwarz	1	98656-291	**136/324**
6	Schienenabdeckkappe	1	98656-079	**136/537**
7	Sicherheitsklemmhalter Rack Holder	1	98656-378	**136/690**
8	Spannriemen Quick Safe	1	98656-386	**136/504-2**
9	Teleskopauflagebügel	1	98656-021	**136/679**
10	Tragestruktur horizontal	1	98656-286	**136/681**
11	Tragestruktur oben	1	98656-268	**136/584**
12	Tragestruktur unten	1	98656-279	**136/689**

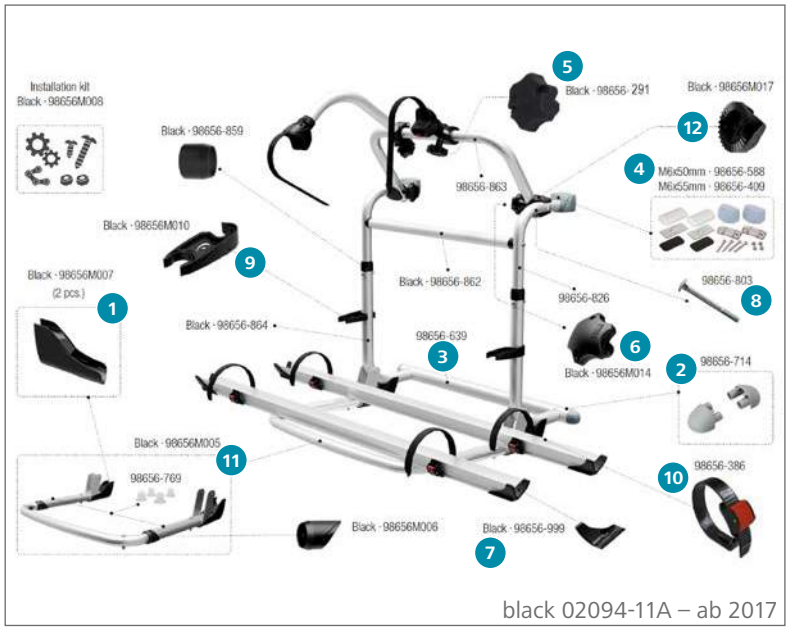

black 02094-11A – ab 2017

Ersatzteile Carry-Bike Pro M

		Inhalt	Hersteller Nr.	Art-Nr.
1	Bull Shock Absorber Pro	2	98656M007	**136/326**
2	Endkappe Support Bar	2	98656-714	**136/374**
3	Halterungsschiene	1	98656-639	**136/363**
4	Oberes Befestigungskit M6 x 50	1	98656-588	**136/676**
5	Rändelschraube Bike-Block	1	98656-291	**136/324**
6	Rändelschraube Bügel	1	98656M014	**136/331**
7	Schienenabdeckung Rail Quick Pro	1	98656-999	**136/327**
8	Schraube M6 x 95	2	98656-803	**136/329**
9	Sicherheitsklemmhalter Rack Holder	1	98656M010	**136/323**
10	Spannriemen Quick Safe	1	98656-386	**136/504-2**
11	Teleskopauflagebügel Pro	1	98656M005	**136/328**
12	Zahnscheibe 30 mm	1	98656M017	**136/330**

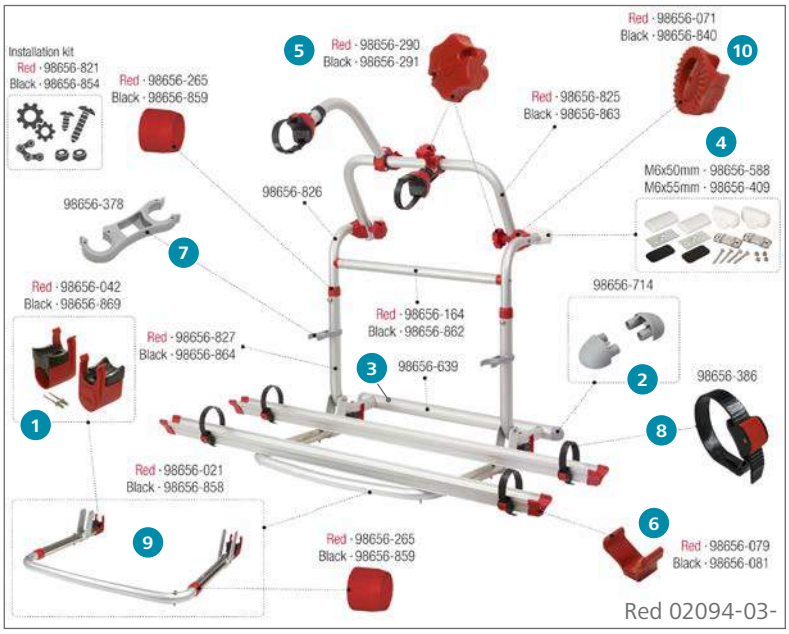

Ersatzteile Carry-Bike Pro M

		Inhalt	Hersteller Nr.	Art-Nr.
1	Bull Shock Absorber	2	98656-042	**136/522**
2	Endkappe Support Bar	2	98656-714	**136/374**
3	Halterungsschiene	1	98656-639	**136/363**
4	Oberes Befestigungskit M6 x 50	1	98656-588	**136/676**
5	Rändelschraube Bike-Block	1	98656-290	**136/713**
6	Schienenabdeckkappe	1	98656-079	**136/537**
7	Sicherheitsklemmhalter Rack Holder	1	98656-378	**136/690**
8	Spannriemen Quick Safe	1	98656-386	**136/504-2**
9	Teleskopauflagebügel	1	98656-021	**136/679**
10	Zahnscheibe 30 mm	1	98656-071	**136/707**

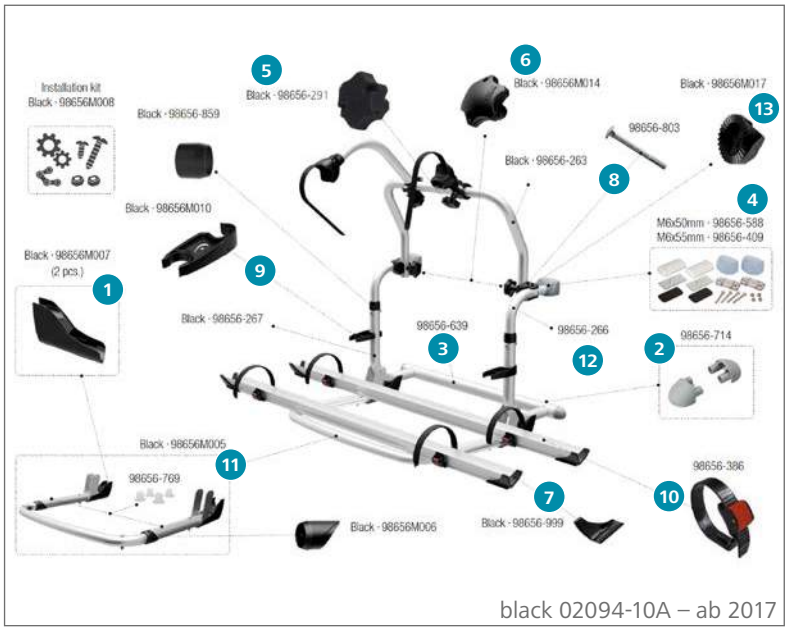

Ersatzteile Carry-Bike Pro C

		Inhalt	Hersteller Nr.	Art-Nr.
1	Bull Shock Absorber Pro	2	98656M007	**136/326**
2	Endkappe Support Bar	2	98656-714	**136/374**
3	Halterungsschiene	1	98656-639	**136/363**
4	Oberes Befestigungskit M6 x 50	1	98656-588	**136/676**
5	Rändelschraube Bike-Block	1	98656-291	**136/324**
6	Rändelschraube Bügel	1	98656M014	**136/331**
7	Schienenabdeckung Rail Quick Pro	1	98656-999	**136/327**
8	Schraube M6 x 95	2	98656-803	**136/329**
9	Sicherheitsklemmhalter Rack Holder	1	98656M010	**136/323**
10	Spannriemen Quick Safe	1	98656-386	**136/504-2**
11	Teleskopauflagebügel Pro	1	98656M005	**136/328**
12	Tragestruktur oben	1	98656-266	**136/539**
13	Zahnscheibe 30 mm	1	98656M017	**136/330**

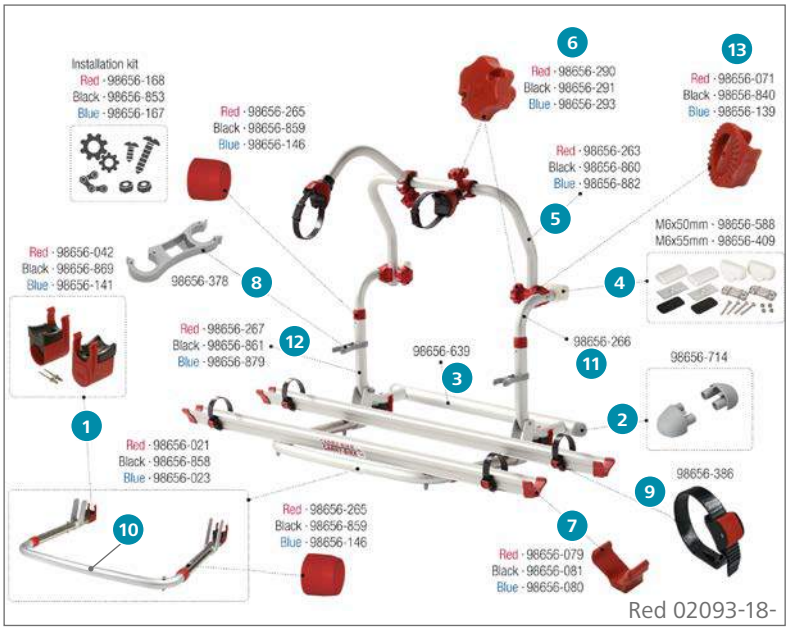

Ersatzteile Carry-Bike Pro C

		Inhalt	Hersteller Nr.	Art-Nr.
1	Bull Shock Absorber	2	98656-042	**136/522**
2	Endkappe Support Bar	2	98656-714	**136/374**
3	Halterungsschiene	1	98656-639	**136/363**
4	Oberes Befestigungskit M6 x 50	1	98656-588	**136/676**
5	Rohr schwenkbar	1	98656-263	**136/675**
6	Rändelschraube Bike-Block	1	98656-290	**136/713**
7	Schienenabdeckkappe	1	98656-079	**136/537**
8	Sicherheitsklemmhalter Rack Holder	1	98656-378	**136/690**
9	Spannriemen Quick Safe	1	98656-386	**136/504-2**
10	Teleskopauflagebügel	1	98656-021	**136/679**
11	Tragestruktur oben	1	98656-266	**136/539**
12	Tragestruktur unten	1	98656-267	**136/695**
13	Zahnscheibe 30 mm	1	98656-071	**136/707**

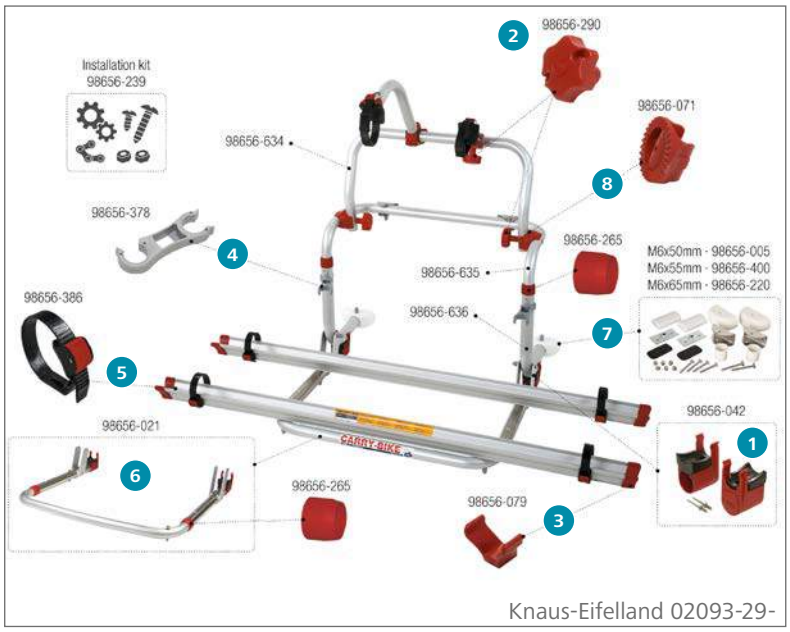

Knaus-Eifelland 02093-29-

Knaus-Eifelland

Ersatzteile Carry-Bike Pro C

		Inhalt	Hersteller Nr.	Art-Nr.
1	Bull Shock Absorber	2	98656-042	**136/522**
2	Rändelschraube Bike-Block	1	98656-290	**136/713**
3	Schienenabdeckkappe	1	98656-079	**136/537**
4	Sicherheitsklemmhalter Rack Holder	1	98656-378	**136/690**
5	Spannriemen Quick Safe	1	98656-386	**136/504-2**
6	Teleskopauflagebügel	1	98656-021	**136/679**
7	Unteres Befestigungskit M6 x 65	1	98656-220	**136/678**
8	Zahnscheibe 30 mm	1	98656-071	**136/707**

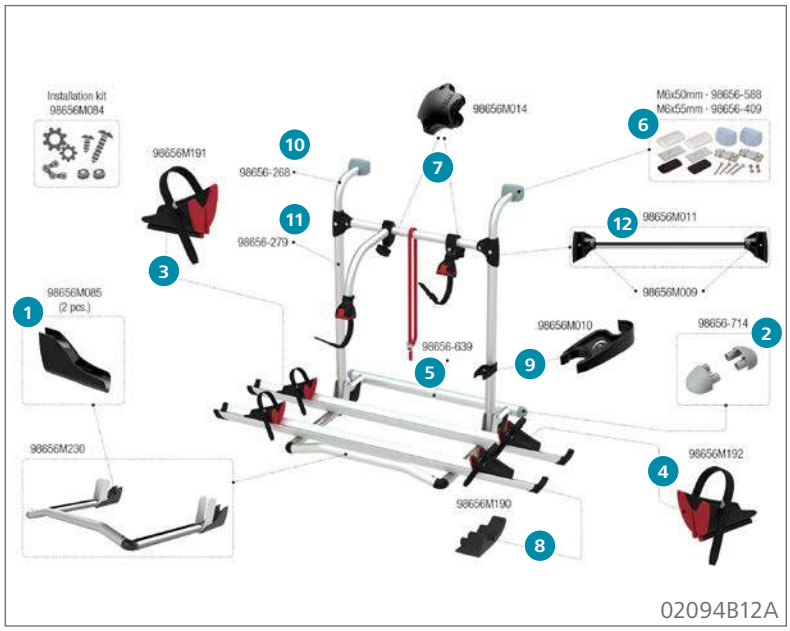

02094B12A

Ersatzteile Carry-Bike Pro E-Bike

		Inhalt	Hersteller Nr.	Art-Nr.
1	Bull Shock Absorber E-Bike	2	98656M085	**136/300**
2	Endkappe Support Bar	2	98656-714	**136/374**
3	Feststellklotz links	1	98656M191	**136/301**
4	Feststellklotz rechts	1	98656M192	**136/302**
5	Halterungsschiene	1	98656-639	**136/363**
6	Oberes Befestigungskit M6 x 50	1	98656-588	**136/676**
7	Rändelschraube Bügel	1	98656M014	**136/331**
8	Schienenabdeckkappe Rail Premium	1	98656M190	**136/303**
9	Sicherheitsklemmhalter Rack Holder	1	98656M010	**136/323**
10	Tragestruktur oben	1	98656-268	**136/584**
11	Tragestruktur unten	1	98656-279	**136/689**
12	Tragestruktur CB Pro	1	98656M011	**136/325**

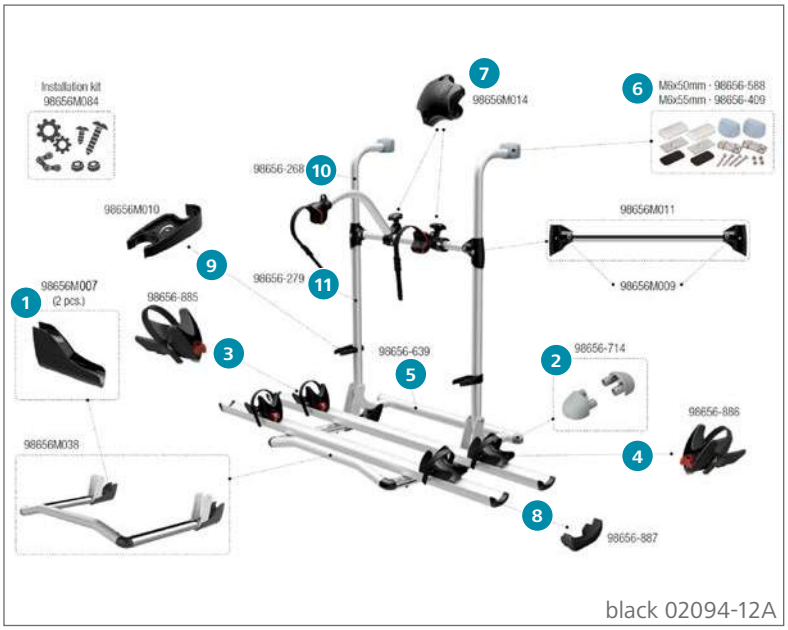

black 02094-12A

Ersatzteile Carry-Bike Pro E-Bike

		Inhalt	Hersteller Nr.	Art-Nr.
1	Bull Shock Absorber Pro	2	98656M007	**136/326**
2	Endkappe Support Bar	2	98656-714	**136/374**
3	Feststellklotz links	1	98656-885	**136/332**
4	Feststellklotz rechts	1	98656-886	**136/333**
5	Halterungsschiene	1	98656-639	**136/363**
6	Oberes Befestigungskit M6 x 50	1	98656-588	**136/676**
7	Rändelschraube Bügel	1	98656M014	**136/331**
8	Schienenabdeckkappe Rail Premium	1	98656-887	**136/334**
9	Sicherheitsklemmhalter Rack Holder	1	98656M010	**136/323**
10	Tragestruktur oben	1	98656-268	**136/584**
11	Tragestruktur unten	1	98656-279	**136/689**

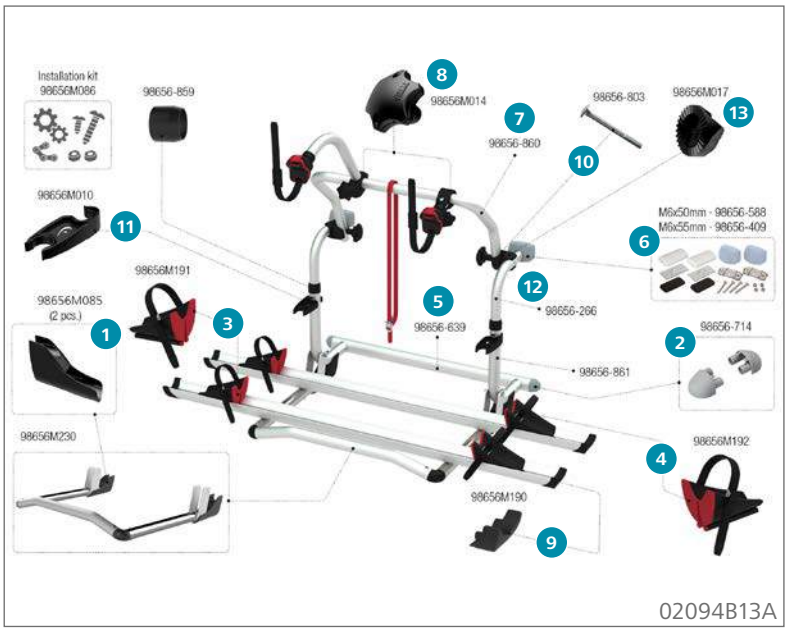

Ersatzteile Carry-Bike Pro C E-Bike

		Inhalt	Hersteller Nr.	Art-Nr.
1	Bull Shock Absorber E-Bike	2	98656M085	**136/300**
2	Endkappe Support Bar	2	98656-714	**136/374**
3	Feststellklotz links	1	98656M191	**136/301**
4	Feststellklotz rechts	1	98656M192	**136/302**
5	Halterungsschiene	1	98656-639	**136/363**
6	Oberes Befestigungskit M6 x 50	1	98656-588	**136/676**
7	Rohr schwenkbar	1	98656-860	**136/304**
8	Rändelschraube Bügel	1	98656M014	**136/331**
9	Schienenabdeckkappe Rail Premium	1	98656M190	**136/303**
10	Schraube M6 x 95	2	98656-803	**136/329**
11	Sicherheitsklemmhalter Rack Holder	1	98656M010	**136/323**
12	Tragestruktur oben	1	98656-266	**136/539**
13	Zahnscheibe 30 mm	1	98656M017	**136/330**

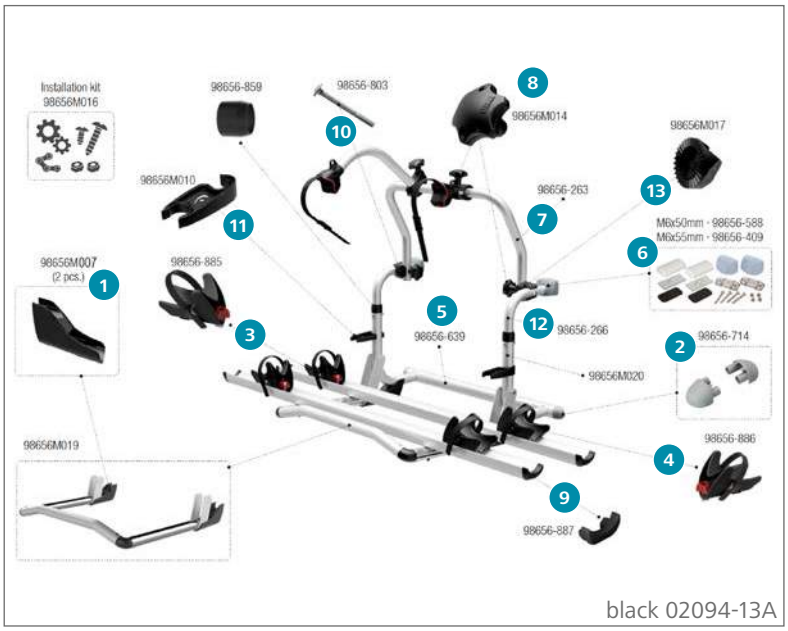

Ersatzteile Carry-Bike Pro C E-Bike

		Inhalt	Hersteller Nr.	Art-Nr.
1	Bull Shock Absorber Pro	2	98656M007	**136/326**
2	Endkappe Support Bar	2	98656-714	**136/374**
3	Feststellklotz links	1	98656-885	**136/332**
4	Feststellklotz rechts	1	98656-886	**136/333**
5	Halterungsschiene	1	98656-639	**136/363**
6	Oberes Befestigungskit M6 x 50	1	98656-588	**136/676**
7	Rohr schwenkbar	1	98656-263	**136/675**
8	Rändelschraube Bügel	1	98656M014	**136/331**
9	Schienenabdeckkappe Rail Premium	1	98656-887	**136/334**
10	Schraube M6 x 95	2	98656-803	**136/329**
11	Sicherheitsklemmhalter Rack Holder	1	98656M010	**136/323**
12	Tragestruktur oben	1	98656-266	**136/539**
13	Zahnscheibe 30 mm	1	98656M017	**136/330**

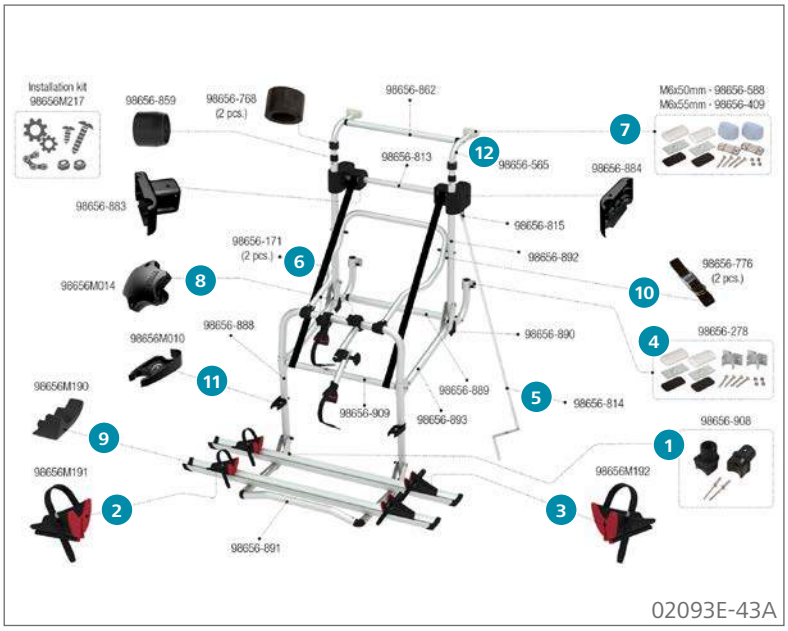

Ersatzteile Carry-Bike Lift 77 E-Bike

		Inhalt	Hersteller Nr.	Art-Nr.
1	Bull Shock Absorber	2	98656-908	**136/335**
2	Feststellklotz links	1	98656M191	**136/301**
3	Feststellklotz rechts	1	98656M192	**136/302**
4	Halterungskit	1	98656-278	**136/376**
5	Handkurbel	1	98656-814	**136/377**
6	Hebeband	2	98656-171	**136/378**
7	Oberes Befestigungskit M6 x 50	1	98656-588	**136/676**
8	Rändelschraube Bügel	1	98656M014	**136/331**
9	Schienenabdeckkappe Rail Premium	1	98656M190	**136/303**
10	Sicherheitshaltegurt	2	98656-776	**136/375**
11	Sicherheitsklemmhalter Rack Holder	1	98656M010	**136/323**
12	Tragestruktur oben	1	98656-565	**136/358**

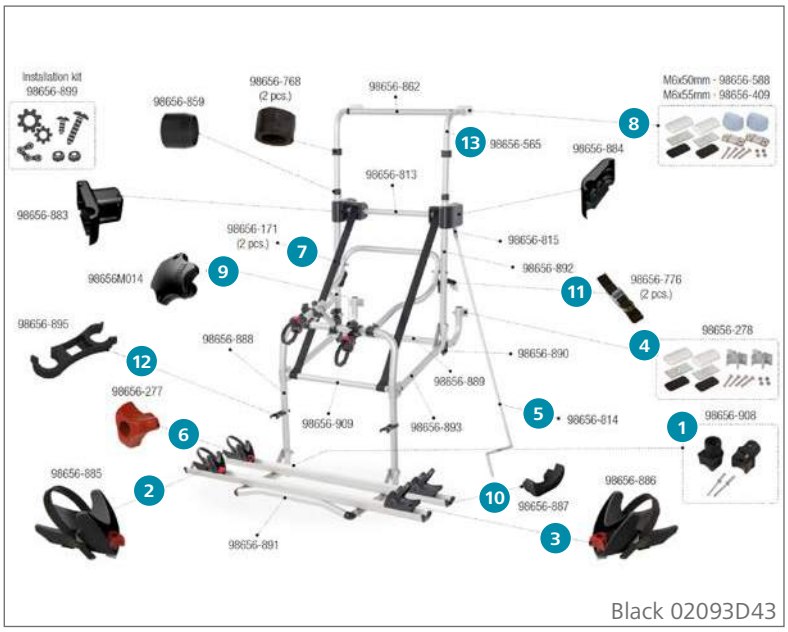

Black 02093D43

Ersatzteile Carry-Bike Lift 77 E-Bike

		Inhalt	Hersteller Nr.	Art-Nr.
1	Bull Shock Absorber	2	98656-908	**136/335**
2	Feststellklotz links	1	98656-885	**136/332**
3	Feststellklotz rechts	1	98656-886	**136/333**
4	Halterungskit	1	98656-278	**136/376**
5	Handkurbel	1	98656-814	**136/377**
6	Handrad Rail Premium	1	98656-277	**136/393**
7	Hebeband	2	98656-171	**136/378**
8	Oberes Befestigungskit M6 x 50	1	98656-588	**136/676**
9	Rändelschraube Bügel	1	98656M014	**136/331**
10	Schienenabdeckkappe Rail Premium	1	98656-887	**136/334**
11	Sicherheitshaltegurt	2	98656-776	**136/375**
12	Sicherheitsklemmhalter Rack Holder	1	98656-895	**136/336**
13	Tragestruktur oben	1	98656-565	**136/358**

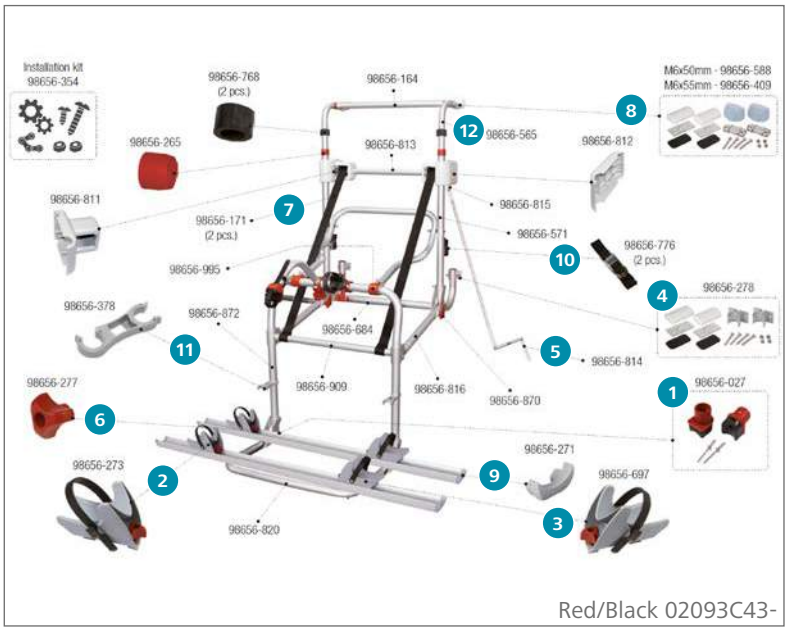

Red/Black 02093C43-

Ersatzteile Carry-Bike Lift 77 E-Bike

		Inhalt	Hersteller Nr.	Art-Nr.
1	Bull Shock Absorber	2	98656-027	**136/341**
2	Feststellklotz Rail Premium links	1	98656-273	**136/391**
3	Feststellklotz Rail Premium rechts	1	98656-697	**136/390**
4	Halterungskit	1	98656-278	**136/376**
5	Handkurbel	1	98656-814	**136/377**
6	Handrad Rail Premium	1	98656-277	**136/393**
7	Hebeband	2	98656-171	**136/378**
8	Oberes Befestigungskit M6 x 50	1	98656-588	**136/676**
9	Schienenabdeckung Rail Premium	1	98656-271	**136/392**
10	Sicherheitshaltegurt	2	98656-776	**136/375**
11	Sicherheitsklemmhalter Rack Holder	1	98656-378	**136/690**
12	Tragestruktur oben	1	98656-565	**136/358**

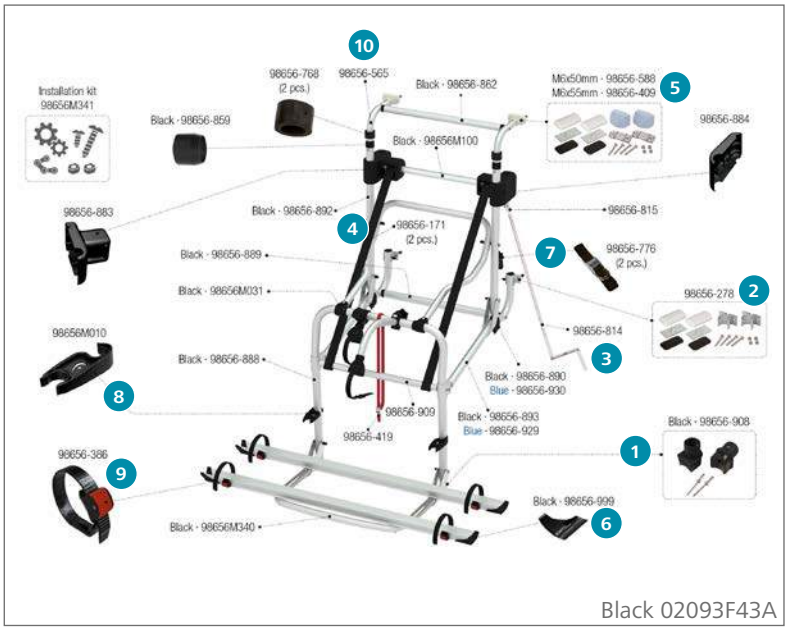

Black 02093F43A

FIAMMA
home is everywhere

Ersatzteile Carry-Bike Lift 77

		Inhalt	Hersteller Nr.	Art-Nr.
1	Bull Shock Absorber	2	98656-908	**136/335**
2	Halterungskit	1	98656-278	**136/376**
3	Handkurbel	1	98656-814	**136/377**
4	Hebeband	2	98656-171	**136/378**
5	Oberes Befestigungskit M6 x 50	1	98656-588	**136/676**
6	Schienenabdeckung Rail Quick Pro	1	98656-999	**136/327**
7	Sicherheitshaltegurt	2	98656-776	**136/375**
8	Sicherheitsklemmhalter Rack Holder	1	98656M010	**136/323**
9	Spannriemen Quick Safe	1	98656-386	**136/504-2**
10	Tragestruktur oben	1	98656-565	**136/358**

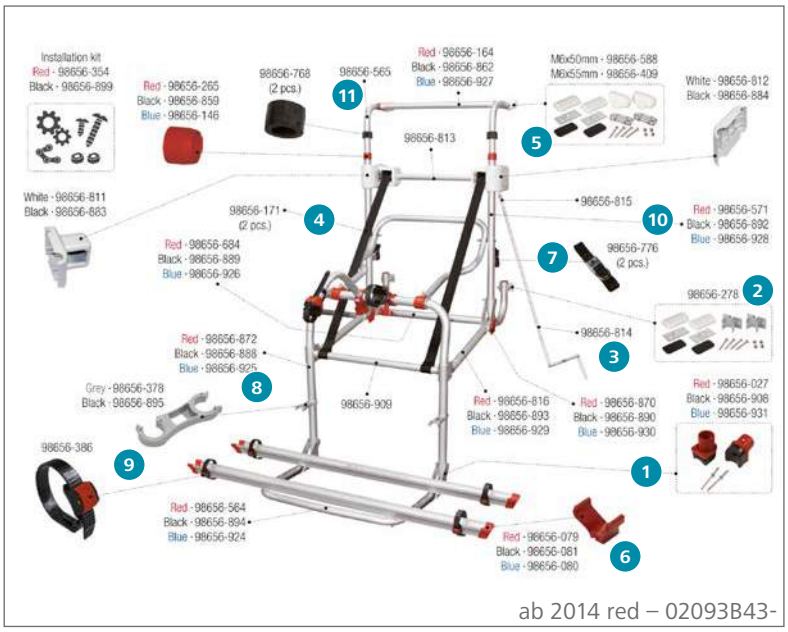

ab 2014 red – 02093B43-

Ersatzteile Carry-Bike Lift 77

		Inhalt	Hersteller Nr.	Art-Nr.
1	Bull Shock Absorber	2	98656-027	**136/341**
2	Halterungskit	1	98656-278	**136/376**
3	Handkurbel	1	98656-814	**136/377**
4	Hebeband	2	98656-171	**136/378**
5	Oberes Befestigungskit M6 x 50	1	98656-588	**136/676**
6	Schienenabdeckkappe	1	98656-079	**136/537**
7	Sicherheitshaltegurt	2	98656-776	**136/375**
8	Sicherheitsklemmhalter Rack Holder	1	98656-378	**136/690**
9	Spannriemen Quick Safe	1	98656-386	**136/504-2**
10	Tragestruktur unten	1	98656-571	**136/359**
11	Tragestruktur oben	1	98656-565	**136/358**

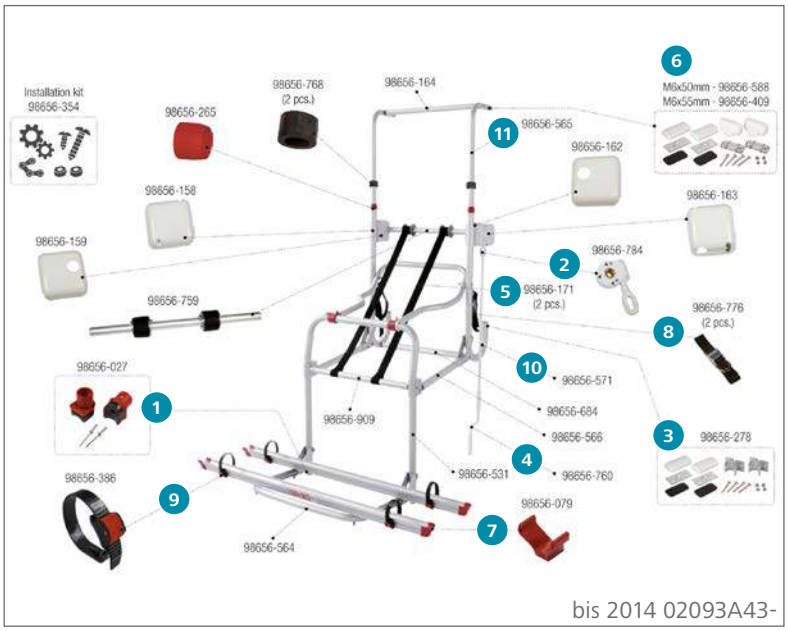

bis 2014 02093A43-

Ersatzteile Carry-Bike Lift 77

		Inhalt	Hersteller Nr.	Art-Nr.
1	Bull Shock Absorber	2	98656-027	**136/341**
2	Getriebe + Öse	1	98656-784	**136/369**
3	Halterungskit	1	98656-278	**136/376**
4	Handkurbel	1	98565-760	**136/366**
5	Hebeband	2	98656-171	**136/378**
6	Oberes Befestigungskit M6 x 50	1	98656-588	**136/676**
7	Schienenabdeckkappe	1	98656-079	**136/537**
8	Sicherheitshaltegurt	2	98656-776	**136/375**
9	Spannriemen Quick Safe	1	98656-386	**136/504-2**
10	Tragestruktur	1	98656-571	**136/359**
11	Tragestruktur oben	1	98656-565	**136/358**

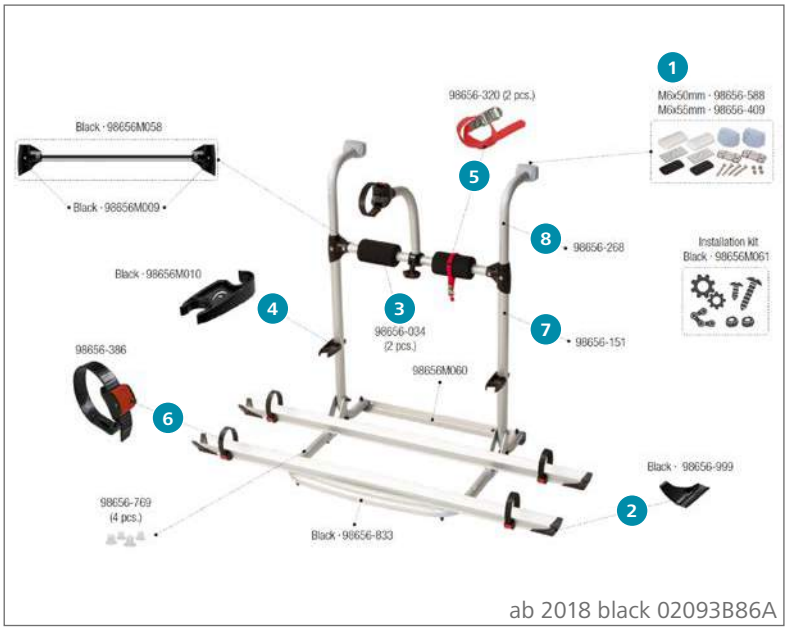

ab 2018 black 02093B86A

Ersatzteile Carry-Bike UL

		Inhalt	Hersteller Nr.	Art-Nr.
1	Oberes Befestigungskit M6 x 50	1	98656-588	**136/676**
2	Schienenabdeckung Rail Quick Pro	1	98656-999	**136/327**
3	Schutzpuffer Protection Pads	2	98656-034	**136/394**
4	Sicherheitsklemmhalter Rack Holder	1	98656M010	**136/323**
5	Sicherheitsriemen Security Strip	2	98656-320	**136/514-3**
6	Spannriemen Quick Safe	1	98656-386	**136/504-2**
7	Tragestruktur	1	98656-151	**136/346**
8	Tragestruktur oben	1	98656-268	**136/584**

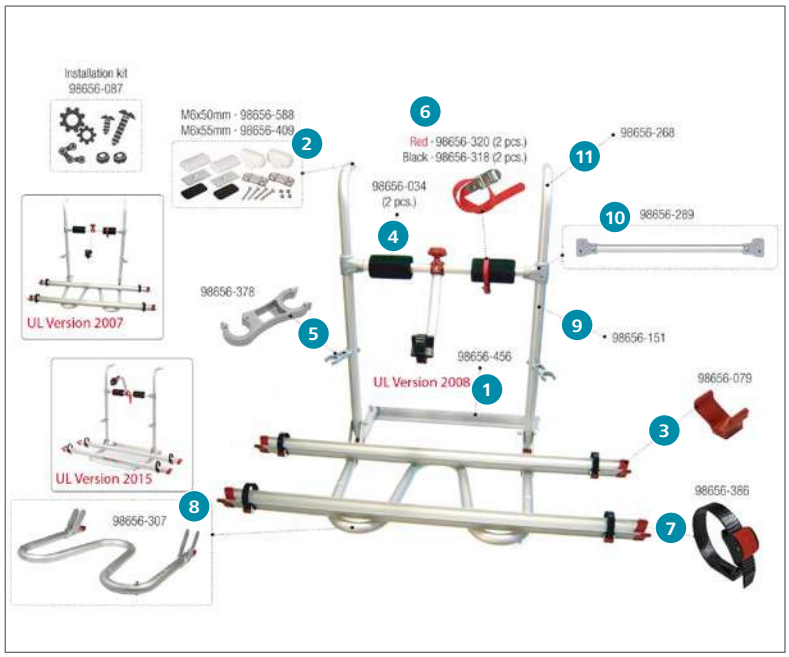

Ersatzteile Carry-Bike UL

		Inhalt	Hersteller Nr.	Art-Nr.
1	Befestigungsstrebe Long Fix CB Pro/CL/UL	1	98656-456	**136/355**
2	Oberes Befestigungskit M6 x 50	1	98656-588	**136/676**
3	Schienenabdeckkappe	1	98656-079	**136/537**
4	Schutzpuffer Protection Pads rot	2	98656-034	**136/394**
5	Sicherheitsklemmhalter Rack Holder schwarz	1	98656-378	**136/690**
6	Sicherheitsriemen Security Strip rot	2	98656-320	**136/514-3**
	Strip schwarz	2	98656-318	**136/514-2**
7	Spannriemen Quick Safe	1	98656-386	**136/504-2**
8	Teleskop-Auflagebügel	1	98656-307	**136/350**
9	Tragestruktur	1	98656-151	**136/346**
10	Tragestruktur horizontal	1	98656-289	**136/349**
11	Tragestruktur oben	1	98656-268	**136/584**

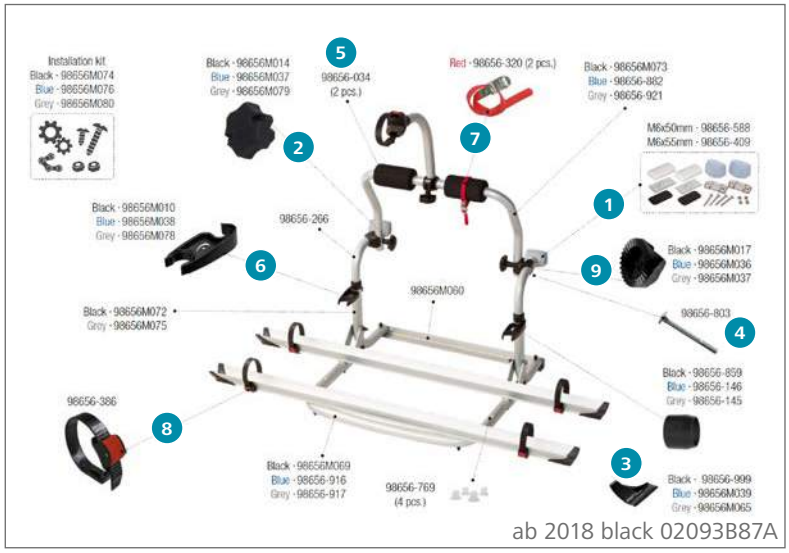

ab 2018 black 02093B87A

Ersatzteile Carry-Bike CL

		Inhalt	Hersteller Nr.	Art-Nr.
1	Oberes Befestigungskit M6 x 50	1	98656-588	**136/676**
2	Rändelschraube Bügel	1	98656M014	**136/331**
3	Schienenabdeckung Rail Quick Pro	1	98656-999	**136/327**
4	Schraube M6 x 95	2	98656-803	**136/329**
5	Schutzpuffer Protection Pads	2	98656-034	**136/394**
6	Sicherheitsklemmhalter Rack Holder	1	98656M010	**136/323**
7	Sicherheitsriemen Security Strip	2	98656-320	**136/514-3**
8	Spannriemen Quick Safe	1	98656-386	**136/504-2**
9	Zahnscheibe 30 mm	1	98656M017	**136/330**

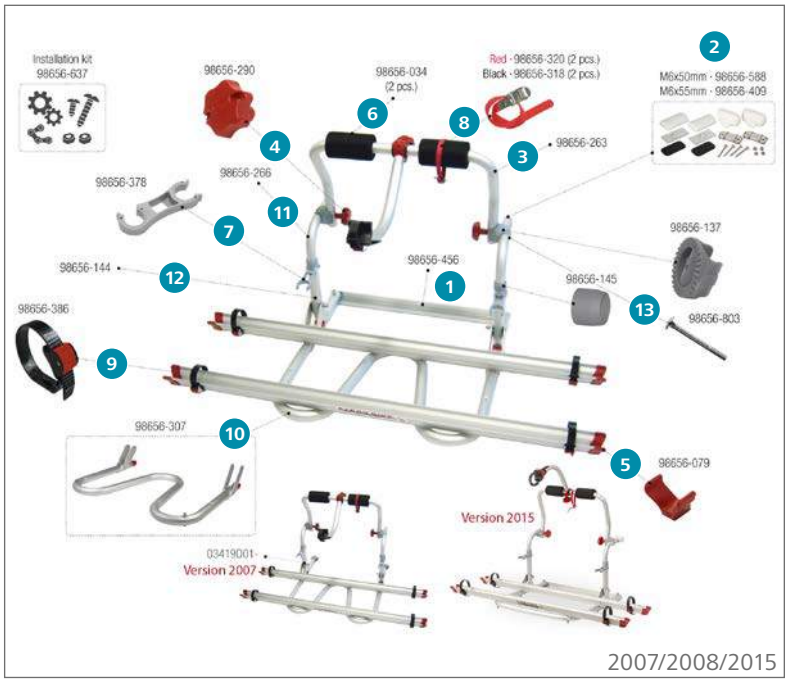

2007/2008/2015

Ersatzteile Carry-Bike CL

		Inhalt	Hersteller Nr.	Art-Nr.
1	Befestigungsstrebe Long Fix CB Pro/CL/UL	1	98656-456	**136/355**
2	Oberes Befestigungskit M6 x 50	1	98656-588	**136/676**
3	Rohr schwenkbar	1	98656-263	**136/675**
4	Rändelschraube Bike-Block	1	98656-290	**136/713**
5	Schienenabdeckkappe	1	98656-079	**136/537**
6	Schutzpuffer Protection Pads	2	98656-034	**136/394**
7	Sicherheitsklemmhalter Rack Holder	1	98656-378	**136/690**
8	Sicherheitsriemen Security Strip rot	2	98656-320	**136/514-3**
	Strip schwarz	2	98656-318	**136/514-2**
9	Spannriemen Quick Safe	1	98656-386	**136/504-2**
10	Teleskop-Auflagebügel	1	98656-307	**136/350**
11	Tragestruktur oben	1	98656-266	**136/539**
12	Tragestruktur unten	1	98656-144	**136/345**
13	Schraube M6 x 95	2	98656-803	**136/329**

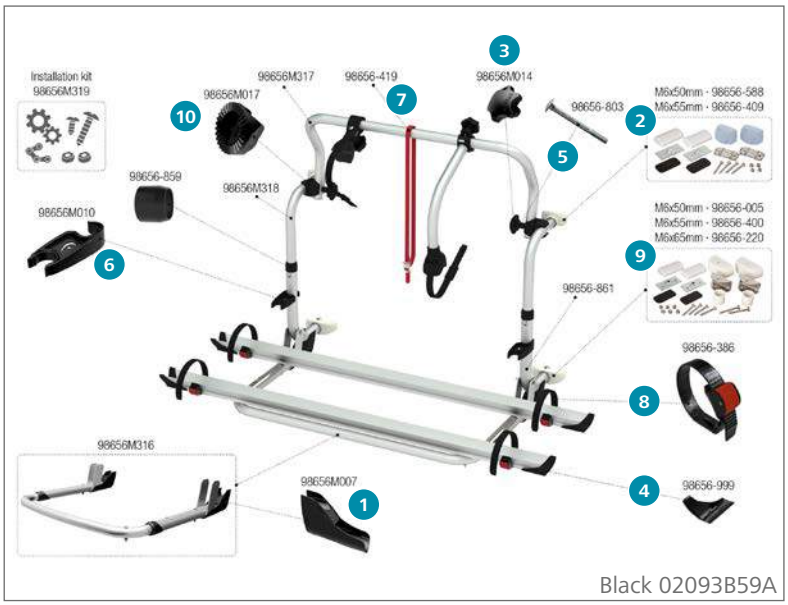

Black 02093B59A

Ersatzteile Carry-Bike L80

		Inhalt	Hersteller Nr.	Art-Nr.
1	Bull Shock Absorber Pro	2	98656M007	**136/326**
2	Oberes Befestigungskit M6 x 50	1	98656-588	**136/676**
3	Rändelschraube Bügel	1	98656M014	**136/331**
4	Schienenabdeckung Rail Quick Pro	1	98656-999	**136/327**
5	Schraube M6 x 95	2	98656-803	**136/329**
6	Sicherheitsklemmhalter Rack Holder	1	98656M010	**136/323**
7	Sicherheitsriemen Security Strip	1	98656-419	**136/516**
8	Spannriemen Quick Safe	1	98656-386	**136/504-2**
9	Unteres Befestigungskit M6 x 65	1	98656-220	**136/678**
10	Zahnscheibe 30 mm	1	98656M017	**136/330**

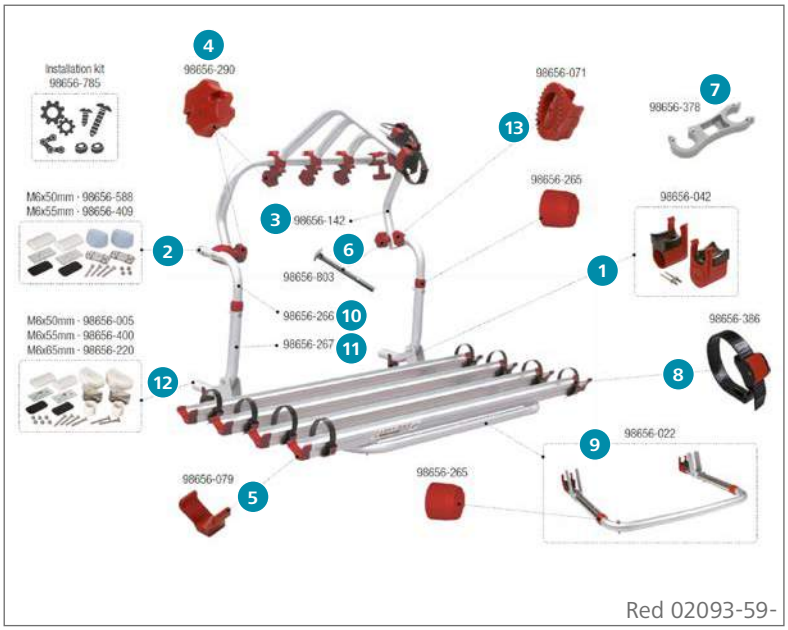

Red 02093-59-

Ersatzteile Carry-Bike L80

		Inhalt	Hersteller Nr.	Art-Nr.
1	Bull Shock Absorber	2	98656-042	**136/522**
2	Oberes Befestigungskit M6 x 50	1	98656-588	**136/676**
3	Rohr schwenkbar	1	98656-142	**136/344**
4	Rändelschraube Bike-Block	1	98656-290	**136/713**
5	Schienenabdeckkappe	1	98656-079	**136/537**
6	Schraube M6 x 95	2	98656-803	**136/329**
7	Sicherheitsklemmhalter Rack Holder	1	98656-378	**136/690**
8	Spannriemen Quick Safe	1	98656-386	**136/504-2**
9	Teleskopauflagebügel	1	98656-022	**136/340**
10	Tragestruktur oben	1	98656-266	**136/539**
11	Tragestruktur unten	1	98656-267	**136/695**
12	Unteres Befestigungskit M6 x 65	1	98656-220	**136/678**
13	Zahnscheibe 30 mm	1	98656-071	**136/707**

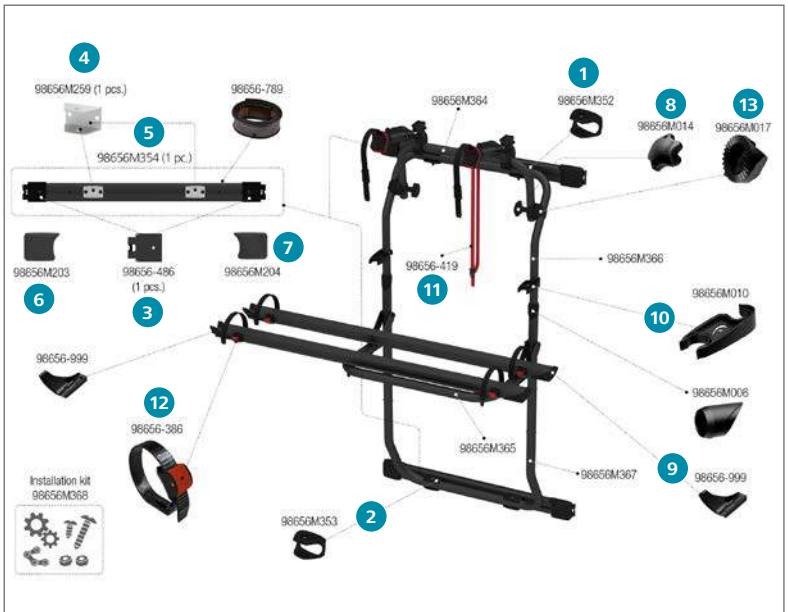

Fiat Ducato ab 2006

Ersatzteile Carry-Bike 200 DJ

		Inhalt	Hersteller Nr.	Art-Nr.
1	Abdeckung Halterung oben	1	98656M352	**136/306**
2	Abdeckung Halterung unten	1	98656M353	**136/307**
3	Befestigungshalter Stange	1	98656-486	**136/401**
4	Halterung Klemmleiste	2	98656M259	**136/305**
5	Klemmleiste	1	98656M354	**136/308**
6	Klemmleistenabdeckung links	1	98656M203	**136/309**
7	Klemmleistenabdeckung rechts	1	98656M204	**136/310**
8	Rändelschraube Bügel	1	98656M014	**136/331**
9	Schienenabdeckung Rail Quick Pro	1	98656-999	**136/327**
10	Sicherheitsklemmhalter Rack Holder	1	98656M010	**136/323**
11	Sicherheitsriemen Security Strip rot	1	98656-419	**136/516**
12	Spannriemen Quick Safe	1	98656-386	**136/504-2**
13	Zahnscheibe 30 mm	1	98656M017	**136/330**

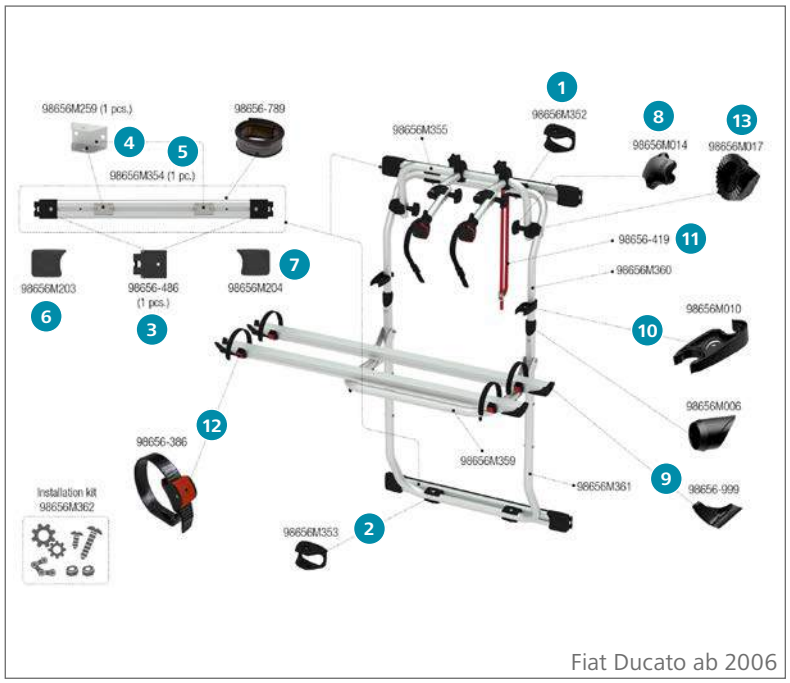

Fiat Ducato ab 2006

Ersatzteile Carry-Bike 200 DJ

		Inhalt	Hersteller Nr.	Art-Nr.
1	Abdeckung Halterung oben	1	98656M352	**136/306**
2	Abdeckung Halterung unten	1	98656M353	**136/307**
3	Befestigungshalter Stange	1	98656-486	**136/401**
4	Halterung Klemmleiste	2	98656M259	**136/305**
5	Klemmleiste	1	98656M354	**136/308**
6	Klemmleistenabdeckung links	1	98656M203	**136/309**
7	Klemmleistenabdeckung rechts	1	98656M204	**136/310**
8	Rändelschraube Bügel	1	98656M014	**136/331**
9	Schienenabdeckung Rail Quick Pro	1	98656-999	**136/327**
10	Sicherheitsklemmhalter Rack Holder	1	98656M010	**136/323**
11	Sicherheitsriemen Security Strip rot	1	98656-419	**136/516**
12	Spannriemen Quick Safe	1	98656-386	**136/504-2**
13	Zahnscheibe 30 mm	1	98656M017	**136/330**

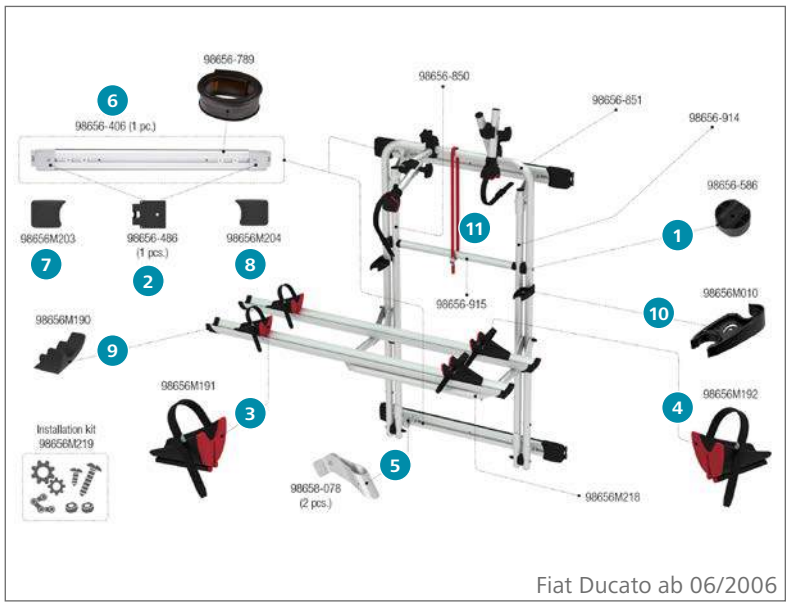

Fiat Ducato ab 06/2006

Ersatzteile Carry-Bike 200 DJ

		Inhalt	Hersteller Nr.	Art-Nr.
1	Abstandsstück schwarz	1	98656-586	**136/361**
2	Befestigungshalter Stange	1	98656-486	**136/401**
3	Feststellklotz links	1	98656M191	**136/301**
4	Feststellklotz rechts	1	98656M192	**136/302**
5	Gabelgelenk Leiter	2	98658-078	**136/371**
6	Klemmleiste	1	98656-406	**136/352**
7	Klemmleistenabdeckung links	1	98656M203	**136/309**
8	Klemmleistenabdeckung rechts	1	98656M204	**136/310**
9	Schienenabdeckkappe Rail Premium	1	98656M190	**136/303**
10	Sicherheitsklemmhalter Rack Holder	1	98656M010	**136/323**
11	Sicherheitsriemen Security Strip rot	1	98656-419	**136/516**

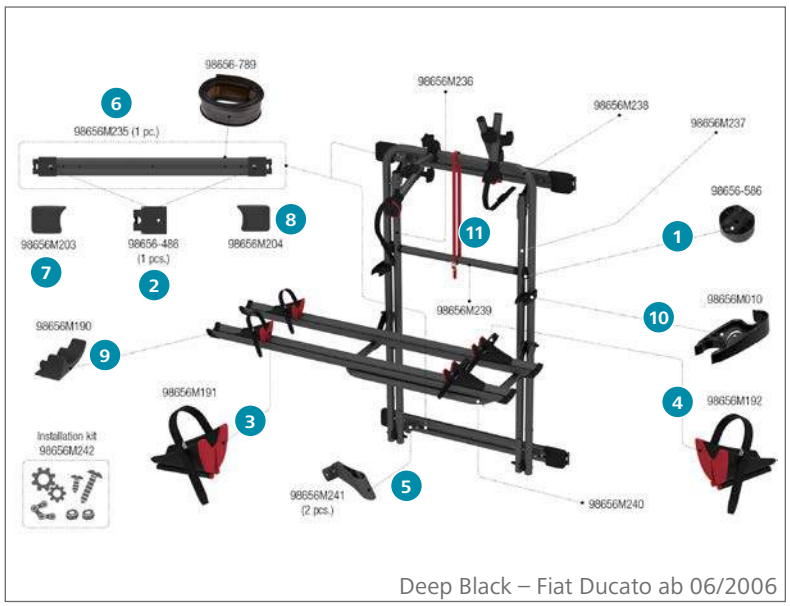

Deep Black – Fiat Ducato ab 06/2006

Ersatzteile Carry-Bike 200 DJ

		Inhalt	Hersteller Nr.	Art-Nr.
1	Abstandsstück schwarz	1	98656-586	**136/361**
2	Befestigungshalter Stange	1	98656-486	**136/401**
3	Feststellklotz links	1	98656M191	**136/301**
4	Feststellklotz rechts	1	98656M192	**136/302**
5	Gabelgelenk Leiter	2	98656M241	**136/311**
6	Klemmleiste	1	98656M235	**136/312**
7	Klemmleistenabdeckung links	1	98656M203	**136/309**
8	Klemmleistenabdeckung rechts	1	98656M204	**136/310**
9	Schienenabdeckkappe Rail Premium	1	98656M190	**136/303**
10	Sicherheitsklemmhalter Rack Holder	1	98656M010	**136/323**
11	Sicherheitsriemen Security Strip rot	1	98656-419	**136/516**

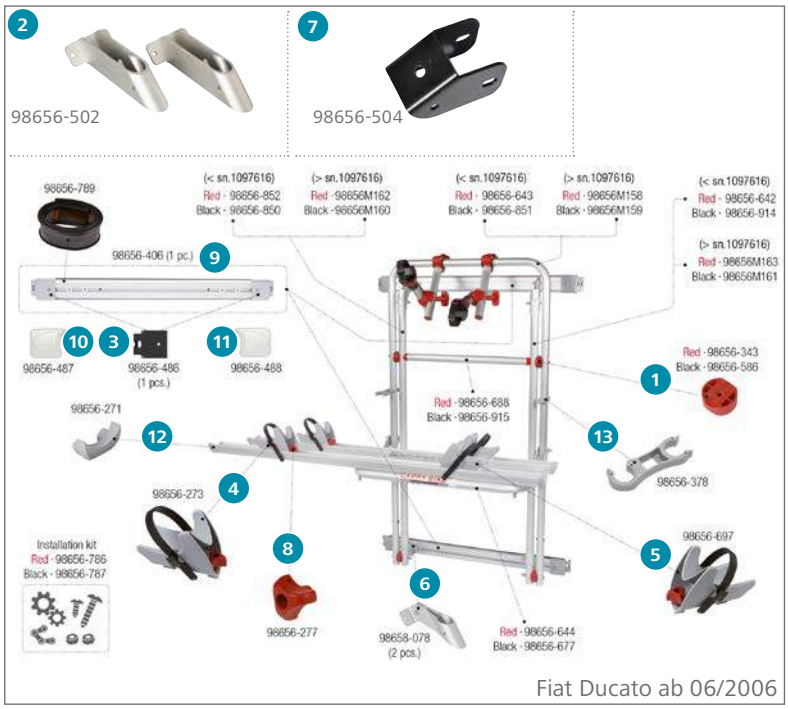

Fiat Ducato ab 06/2006

Ersatzteile Carry-Bike 200 DJ

		Inhalt	Hersteller Nr.	Art-Nr.
1	Abstandsstück	1	98656-343	**136/351**
2	Auflage Leiter	2	98656-502	**136/397**
3	Befestigungshalter Stange	1	98656-486	**136/401**
4	Feststellklotz Rail Premium links	1	98656-273	**136/391**
5	Feststellklotz Rail Premium rechts	1	98656-697	**136/390**
6	Gabelgelenk Leiter	2	98658-078	**136/371**
7	Halterung für Stange	1	98656-504	**136/398**
8	Handrad Rail Premium	1	98656-277	**136/393**
9	Klemmleiste	1	98656-406	**136/352**
10	Klemmleistenabdeckung links	1	98656-487	**136/402**
11	Klemmleistenabdeckung rechts	1	98656-488	**136/399**
12	Schienenabdeckung Rail Premium	1	98656-271	**136/392**
13	Sicherheitsklemmhalter Rack Holder	1	98656-378	**136/690**

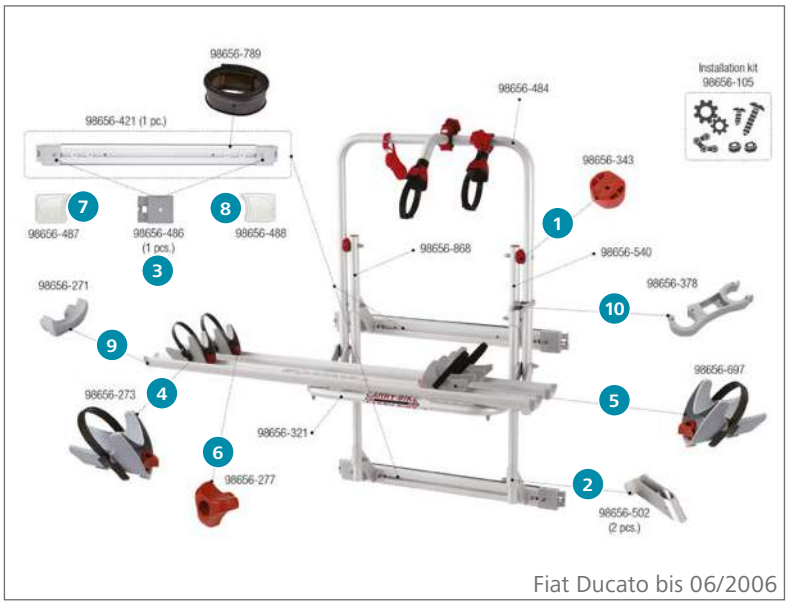

Fiat Ducato bis 06/2006

Ersatzteile Carry-Bike 200 DJ

		Inhalt	Hersteller Nr.	Art-Nr.
1	Abstandsstück	1	98656-343	**136/351**
2	Auflage Leiter	2	98656-502	**136/397**
3	Befestigungshalter Stange	1	98656-486	**136/401**
4	Feststellklotz Rail Premium links	1	98656-273	**136/391**
5	Feststellklotz Rail Premium rechts	1	98656-697	**136/390**
6	Handrad Rail Premium	1	98656-277	**136/393**
7	Klemmleistenabdeckung links	1	98656-487	**136/402**
8	Klemmleistenabdeckung rechts	1	98656-488	**136/399**
9	Schienenabdeckung Rail Premium	1	98656-271	**136/392**
10	Sicherheitsklemmhalter Rack Holder	1	98656-378	**136/690**

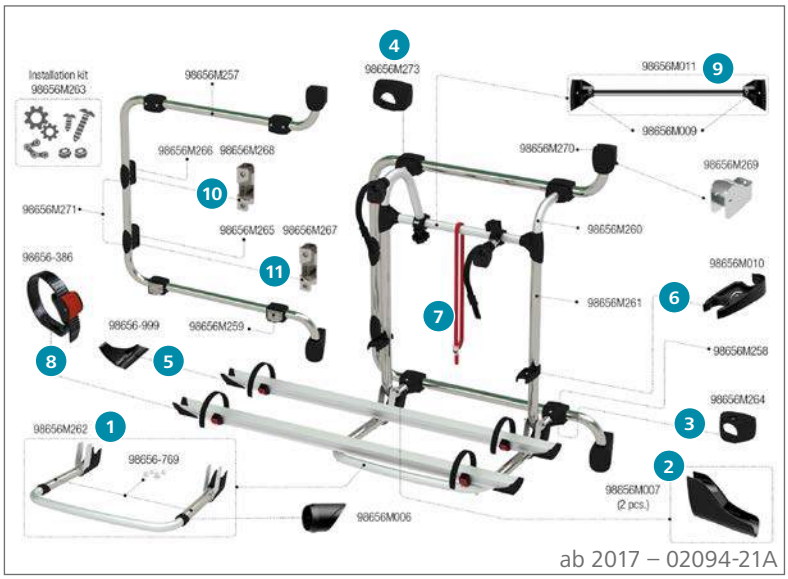

ab 2017 – 02094-21A

Ersatzteile Carry-Bike VW Crafter

		Inhalt	Hersteller Nr.	Art-Nr.
1	Auflagebügel	1	98656M262	**136/313**
2	Bull Shock Absorber Pro	2	98656M007	**136/326**
3	Halterungabdeckung unten	1	98656M264	**136/317**
4	Rahmenabdeckung oben	1	98656M273	**136/316**
5	Schienenabdeckung Rail Quick Pro	1	98656-999	**136/327**
6	Sicherheitsklemmhalter Rack Holder	1	98656M010	**136/323**
7	Sicherheitsriemen Security Strip rot	1	98656-419	**136/516**
8	Spannriemen Quick Safe	1	98656-386	**136/504-2**
9	Tragestruktur CB Pro	1	98656M011	**136/325**
10	Zentralhalterung oben	1	98656M268	**136/314**
11	Zentralhalterung unten	1	98656M267	**136/315**

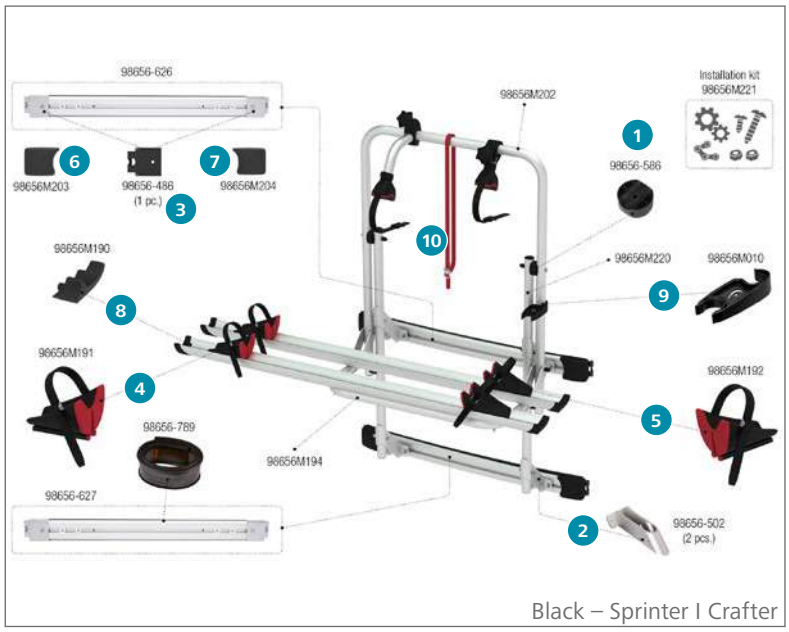

Black – Sprinter I Crafter

Ersatzteile Carry-Bike 200 DJ

		Inhalt	Hersteller Nr.	Art-Nr.
1	Abstandsstück	1	98656-586	**136/361**
2	Auflage Leiter	2	98656-502	**136/397**
3	Befestigungshalter Stange	1	98656-486	**136/401**
4	Feststellklotz links	1	98656M191	**136/301**
5	Feststellklotz rechts	1	98656M192	**136/302**
6	Klemmleistenabdeckung links	1	98656M203	**136/309**
7	Klemmleistenabdeckung rechts	1	98656M204	**136/310**
8	Schienenabdeckkappe Rail Premium	1	98656M190	**136/303**
9	Sicherheitsklemmhalter Rack Holder	1	98656M010	**136/323**
10	Sicherheitsriemen Security Strip rot	1	98656-419	**136/516**

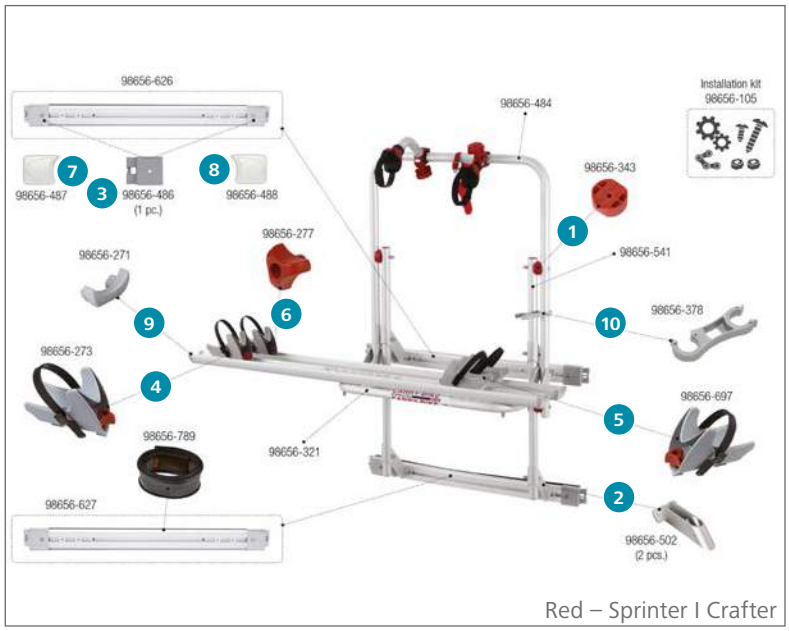

Red – Sprinter I Crafter

Ersatzteile Carry-Bike 200 DJ

		Inhalt	Hersteller Nr.	Art-Nr.
1	Abstandsstück	1	98656-343	**136/351**
2	Auflage Leiter	2	98656-502	**136/397**
3	Befestigungshalter Stange	1	98656-486	**136/401**
4	Feststellklotz Rail Premium links	1	98656-273	**136/391**
5	Feststellklotz Rail Premium rechts	1	98656-697	**136/390**
6	Handrad Rail Premium	1	98656-277	**136/393**
7	Klemmleistenabdeckung links	1	98656-487	**136/402**
8	Klemmleistenabdeckung rechts	1	98656-488	**136/399**
9	Schienenabdeckung Rail Premium	1	98656-271	**136/392**
10	Sicherheitsklemmhalter Rack Holder	1	98656-378	**136/690**

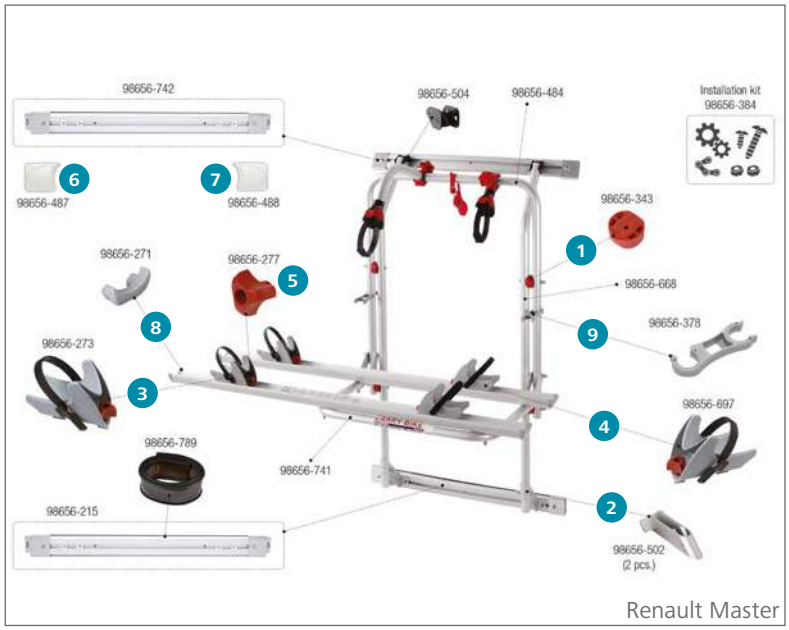

Renault Master

Ersatzteile Carry-Bike 200 DJ

		Inhalt	Hersteller Nr.	Art-Nr.
1	Abstandsstück	1	98656-343	**136/351**
2	Auflage Leiter	2	98656-502	**136/397**
3	Feststellklotz Rail Premium links	1	98656-273	**136/391**
4	Feststellklotz Rail Premium rechts	1	98656-697	**136/390**
5	Handrad Rail Premium	1	98656-277	**136/393**
6	Klemmleistenabdeckung links	1	98656-487	**136/402**
7	Klemmleistenabdeckung rechts	1	98656-488	**136/399**
8	Schienenabdeckung Rail Premium	1	98656-271	**136/392**
9	Sicherheitsklemmhalter Rack Holder	1	98656-378	**136/690**

Ersatzteile Carry-Bike 200 D

		Inhalt	Hersteller Nr.	Art-Nr.
1	Federrohrklemme	1	98656-509	**136/357**
2	Feststellklotz links	1	98656M191	**136/301**
3	Feststellklotz rechts	1	98656M192	**136/302**
4	Schienenabdeckkappe Rail Premium	1	98656M190	**136/303**
5	Sicherheitsklemmhalter Rack Holder	1	98656M010	**136/323**
6	Sicherheitsriemen Security Strip	1	98656-419	**136/516**

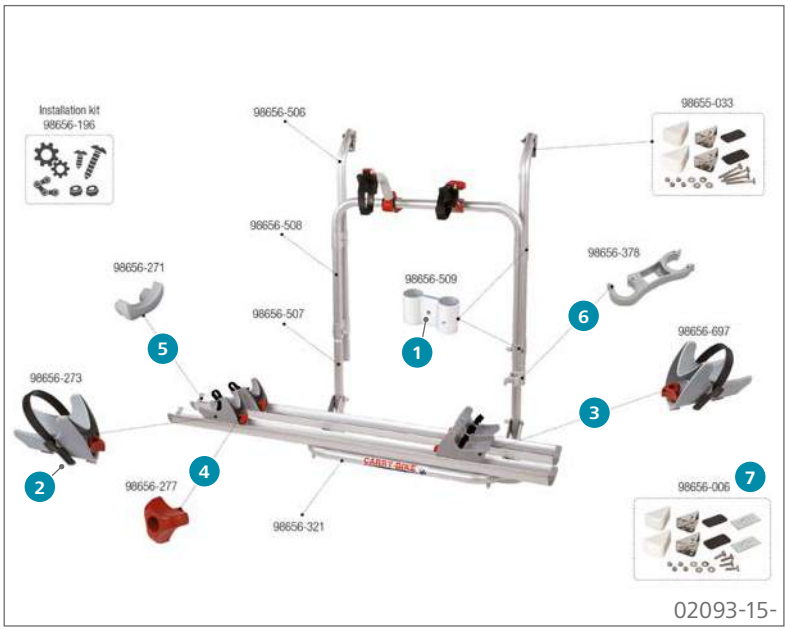

Ersatzteile Carry-Bike 200 D

		Inhalt	Hersteller Nr.	Art-Nr.
1	Federrohrklemme	1	98656-509	**136/357**
2	Feststellklotz Rail Premium links	1	98656-273	**136/391**
3	Feststellklotz Rail Premium rechts	1	98656-697	**136/390**
4	Handrad Rail Premium	1	98656-277	**136/393**
5	Schienenabdeckung Rail Premium	1	98656-271	**136/392**
6	Sicherheitsklemmhalter Rack Holder	1	98656-378	**136/690**
7	Unteres Befestigungskit CB 200D	1	98656-006	**136/694**

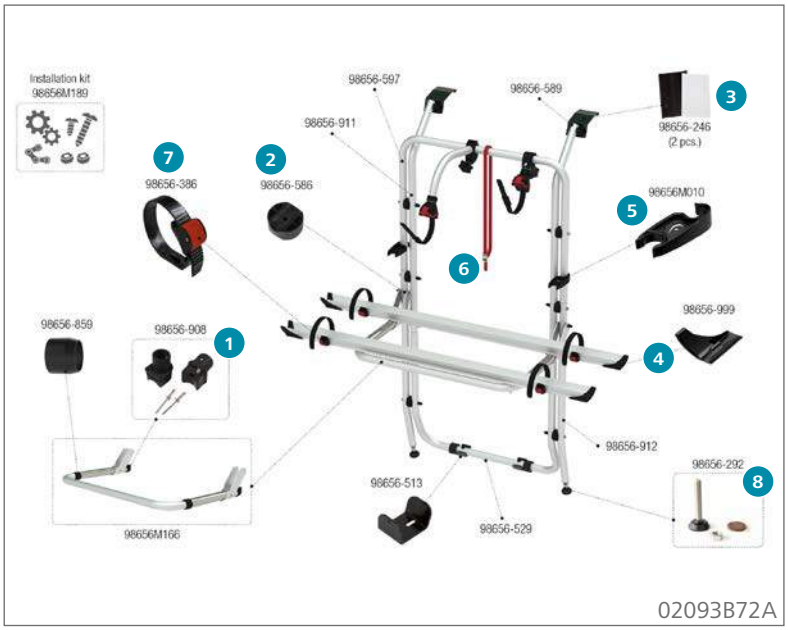

Ersatzteile Carry-Bike Opel Vivaro/Renault Trafic

		Inhalt	Hersteller Nr.	Art-Nr.
1	Bull Shock Absorber	2	98656-908	**136/335**
2	Abstandsstück	1	98656-586	**136/361**
3	Halterungsunterlage Gummi	2	98656-246	**136/348**
4	Schienenabdeckung Rail Quick Pro	1	98656-999	**136/327**
5	Sicherheitsklemmhalter Rack Holder	1	98656M010	**136/323**
6	Sicherheitsriemen Security Strip	1	98656-419	**136/516**
7	Spannriemen Quick Safe	1	98656-386	**136/504-2**
8	Stellfuß Kit	1	98656-292	**136/673**

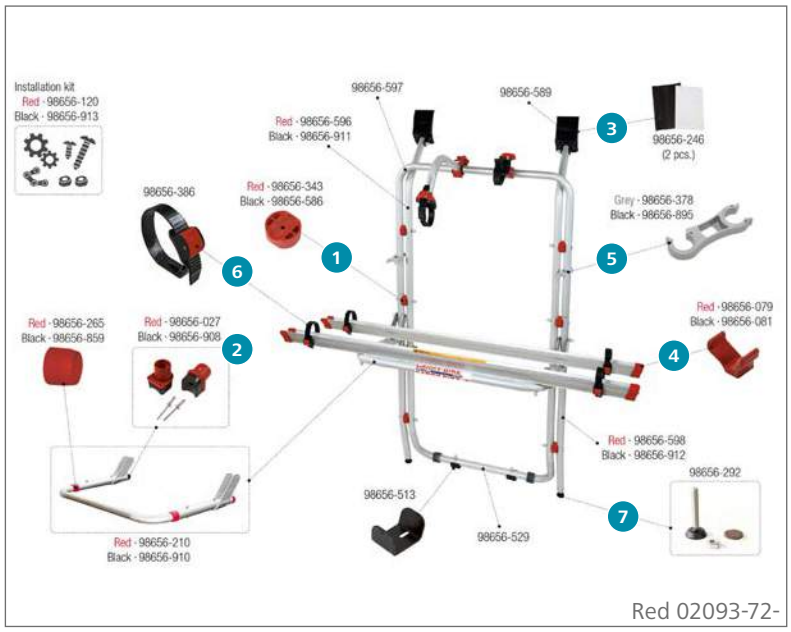

Ersatzteile Carry-Bike Vivaro I Trafic

		Inhalt	Hersteller Nr.	Art-Nr.
1	Abstandsstück	1	98656-343	**136/351**
2	Bull Shock Absorber	2	98656-027	**136/341**
3	Halterungsunterlage Gummi	2	98656-246	**136/348**
4	Schienenabdeckkappe	1	98656-079	**136/537**
5	Sicherheitsklemmhalter Rack Holder	1	98656-378	**136/690**
6	Spannriemen Quick Safe	1	98656-386	**136/504-2**
7	Stellfuß Kit	1	98656-292	**136/673**

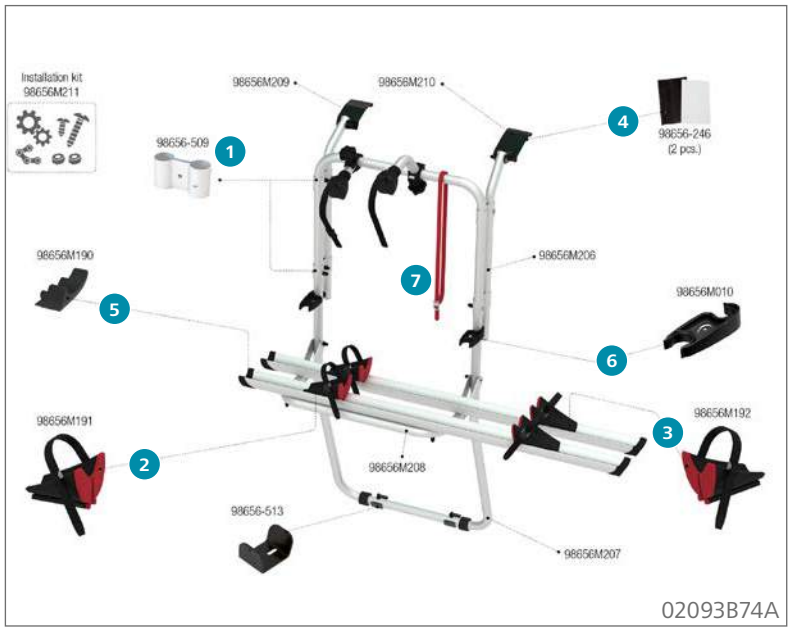

Ersatzteile Carry-Bike Trafic D

		Inhalt	Hersteller Nr.	Art-Nr.
1	Federrohrklemme	1	98656-509	**136/357**
2	Feststellklotz links	1	98656M191	**136/301**
3	Feststellklotz rechts	1	98656M192	**136/302**
4	Halterungsunterlage Gummi	2	98656-246	**136/348**
5	Schienenabdeckkappe Rail Premium	1	98656M190	**136/303**
6	Sicherheitsklemmhalter Rack Holder	1	98656M010	**136/323**
7	Sicherheitsriemen Security Strip	1	98656-419	**136/516**

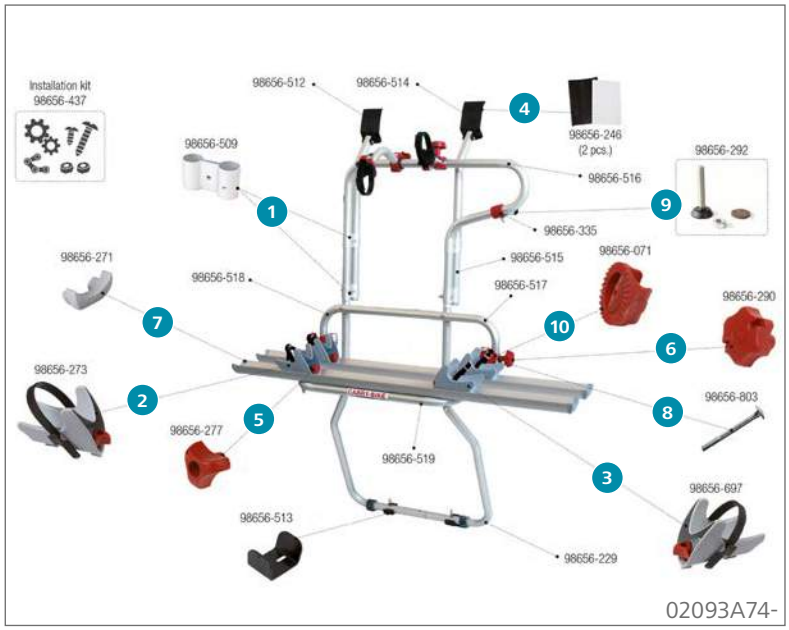

Ersatzteile Carry-Bike Renault Trafic D

		Inhalt	Hersteller Nr.	Art-Nr.
1	Federrohrklemme	1	98656-509	**136/357**
2	Feststellklotz Rail Premium links	1	98656-273	**136/391**
3	Feststellklotz Rail Premium rechts	1	98656-697	**136/390**
4	Halterungsunterlage Gummi	2	98656-246	**136/348**
5	Handrad Rail Premium	1	98656-277	**136/393**
6	Rändelschraube Bike-Block	1	98656-290	**136/713**
7	Schienenabdeckung Rail Premium	1	98656-271	**136/392**
8	Schraube M6 x 95	2	98656-803	**136/329**
9	Stellfuß Kit	1	98656-292	**136/673**
10	Zahnscheibe 30 mm	1	98656-071	**136/707**

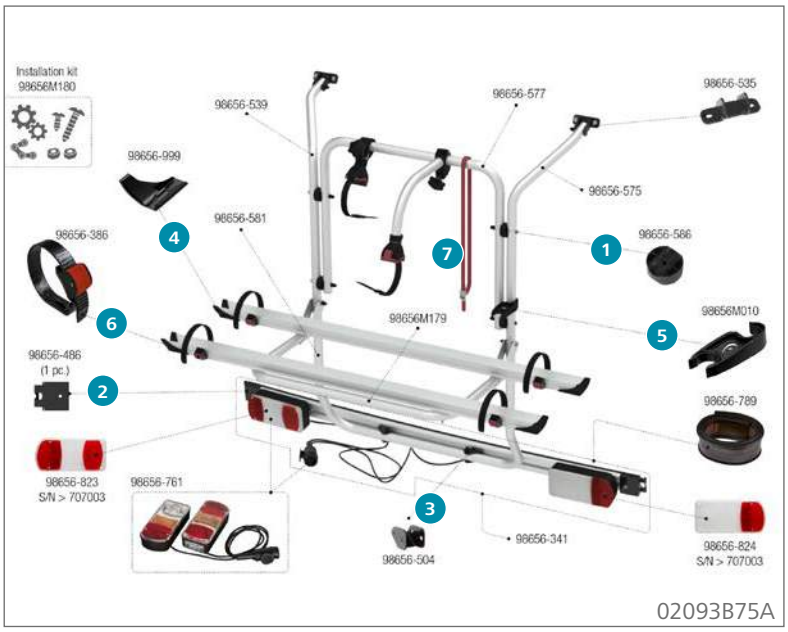

Ersatzteile Carry-Bike Mercedes Viano

		Inhalt	Hersteller Nr.	Art-Nr.
1	Abstandsstück	1	98656-586	**136/361**
2	Befestigungshalter Stange	1	98656-486	**136/401**
3	Halterung für Stange	1	98656-504	**136/398**
4	Schienenabdeckung Rail Quick Pro	1	98656-999	**136/327**
5	Sicherheitsklemmhalter Rack Holder	1	98656M010	**136/323**
6	Spannriemen Quick Safe	1	98656-386	**136/504-2**
7	Sicherheitsriemen Security Strip	1	98656-419	**136/516**

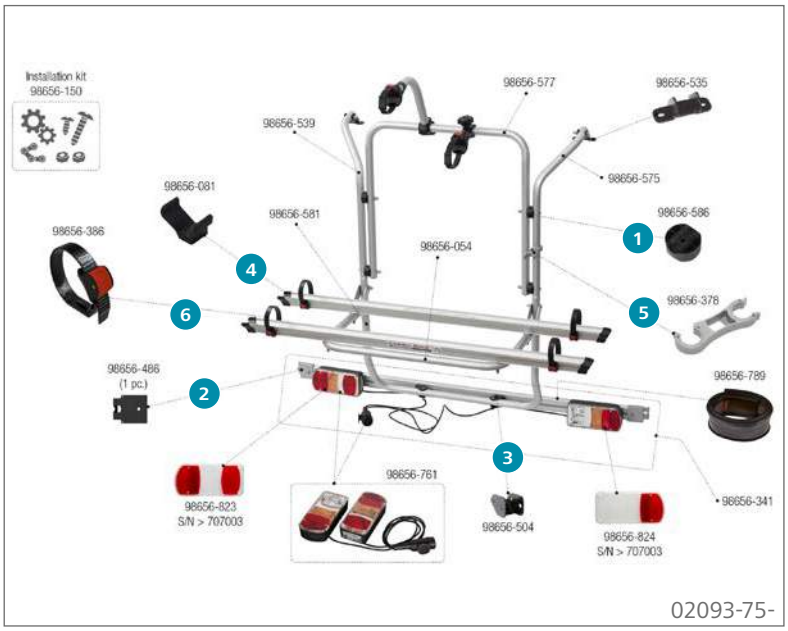

Ersatzteile Carry-Bike Mercedes Viano

		Inhalt	Hersteller Nr.	Art-Nr.
1	Abstandsstück	1	98656-586	**136/361**
2	Befestigungshalter Stange	1	98656-486	**136/401**
3	Halterung für Stange	1	98656-504	**136/398**
4	Schienenabdeckkappe	1	98656-081	**136/343**
5	Sicherheitsklemmhalter Rack Holder	1	98656-378	**136/690**
6	Spannriemen Quick Safe	1	98656-386	**136/504-2**

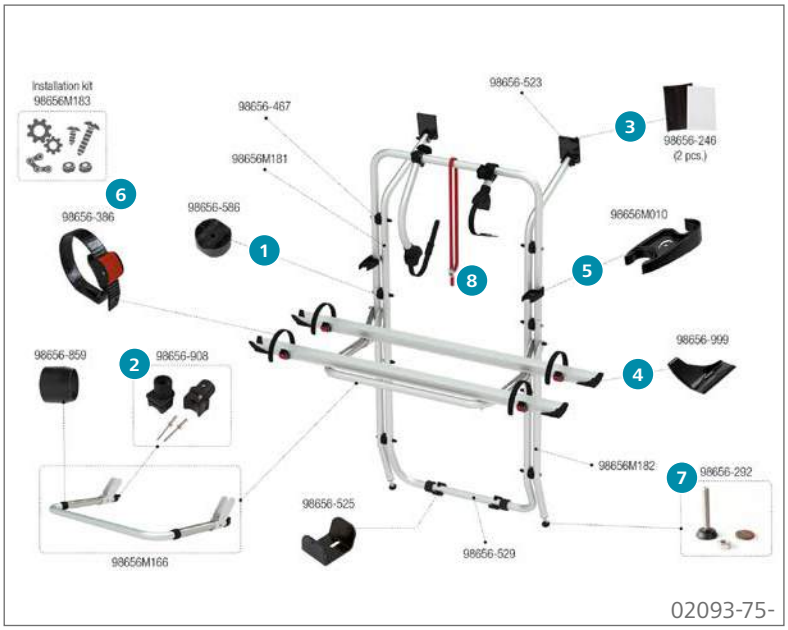

Ersatzteile Carry-Bike Mercedes Vito

		Inhalt	Hersteller Nr.	Art-Nr.
1	Abstandsstück	1	98656-586	**136/361**
2	Bull Shock Absorber	2	98656-908	**136/335**
3	Halterungsunterlage Gummi	2	98656-246	**136/348**
4	Schienenabdeckung Rail Quick Pro	1	98656-999	**136/327**
5	Sicherheitsklemmhalter Rack Holder	1	98656M010	**136/323**
6	Spannriemen Quick Safe	1	98656-386	**136/504-2**
7	Stellfuß Kit	1	98656-292	**136/673**
8	Sicherheitsriemen Security Strip	1	98656-419	**136/516**

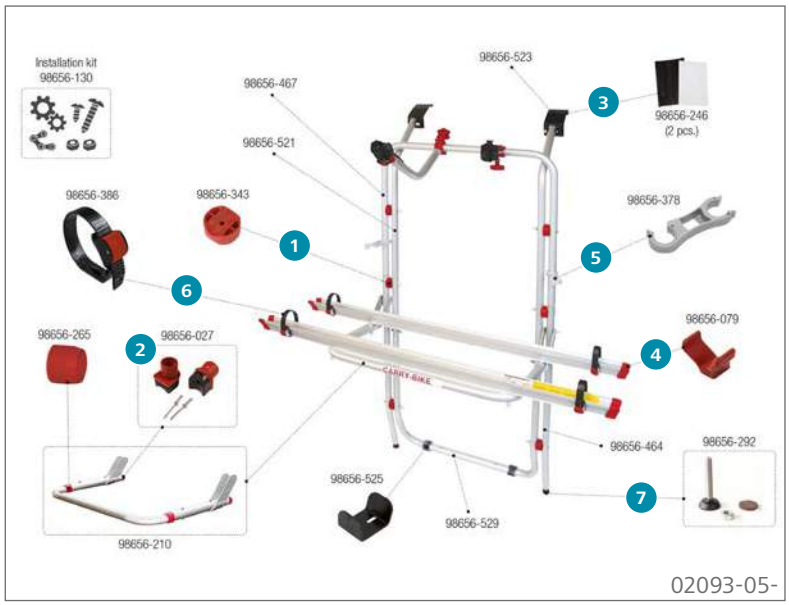

Ersatzteile Carry-Bike Mercedes Vito

		Inhalt	Hersteller Nr.	Art-Nr.
1	Abstandsstück	1	98656-343	**136/351**
2	Bull Shock Absorber	2	98656-027	**136/341**
3	Halterungsunterlage Gummi	2	98656-246	**136/348**
4	Schienenabdeckkappe	1	98656-079	**136/537**
5	Sicherheitsklemmhalter Rack Holder	1	98656-378	**136/690**
6	Spannriemen Quick Safe	1	98656-386	**136/504-2**
7	Stellfuß Kit	1	98656-292	**136/673**

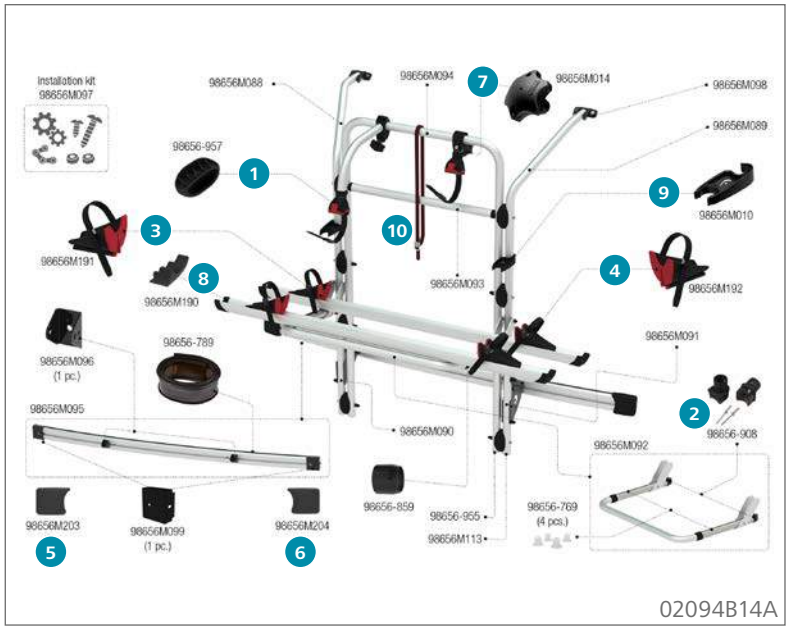

Ersatzteile Carry-Bike Mercedes V Class Premium

		Inhalt	Hersteller Nr.	Art-Nr.
1	Abstandsstück CB Pro	1	98656-957	**136/337**
2	Bull Shock Absorber	2	98656-908	**136/335**
3	Feststellklotz links	1	98656M191	**136/301**
4	Feststellklotz rechts	1	98656M192	**136/302**
5	Klemmleistenabdeckung links	1	98656M203	**136/309**
6	Klemmleistenabdeckung rechts	1	98656M204	**136/310**
7	Rändelschraube Bügel	1	98656M014	**136/331**
8	Schienenabdeckkappe Rail Premium	1	98656M190	**136/303**
9	Sicherheitsklemmhalter Rack Holder	1	98656M010	**136/323**
10	Sicherheitsriemen Security Strip rot	1	98656-419	**136/516**

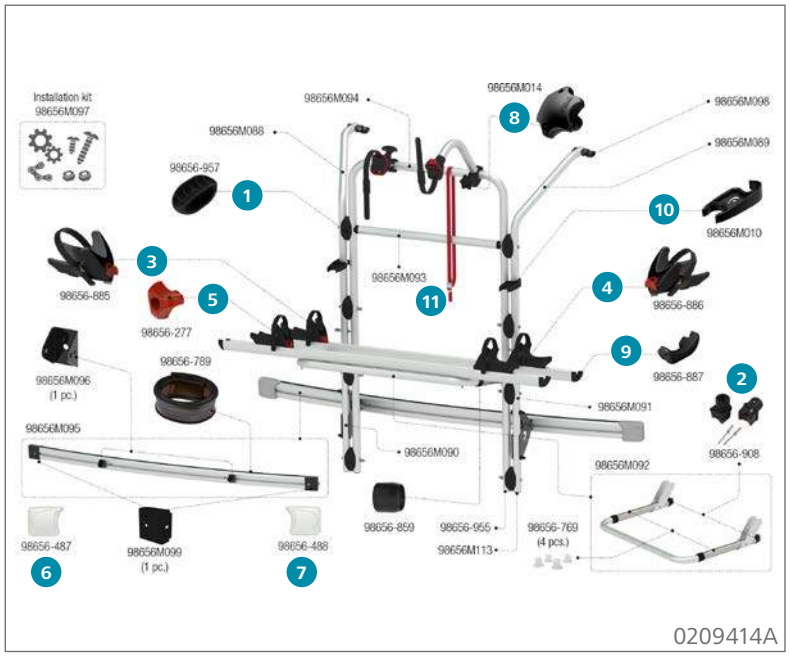

Ersatzteile Carry-Bike Mercedes V Class Premium

		Inhalt	Hersteller Nr.	Art-Nr.
1	Abstandsstück CB Pro	1	98656-957	**136/337**
2	Bull Shock Absorber	2	98656-908	**136/335**
3	Feststellklotz links	1	98656-885	**136/332**
4	Feststellklotz rechts	1	98656-886	**136/333**
5	Handrad Rail Premium	1	98656-277	**136/393**
6	Klemmleistenabdeckung links	1	98656-487	**136/402**
7	Klemmleistenabdeckung rechts	1	98656-488	**136/399**
8	Rändelschraube Bügel	1	98656M014	**136/331**
9	Schienenabdeckkappe Rail Premium	1	98656-887	**136/334**
10	Sicherheitsklemmhalter Rack Holder	1	98656M010	**136/323**
11	Sicherheitsriemen Security Strip	1	98656-419	**136/516**

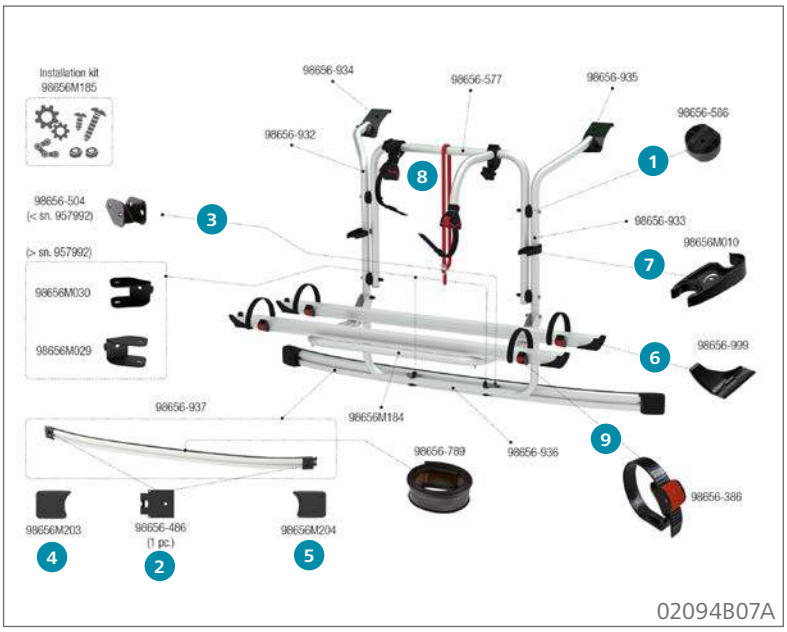

Ersatzteile Carry-Bike Ford Custom

		Inhalt	Hersteller Nr.	Art-Nr.
1	Abstandsstück	1	98656-586	**136/361**
2	Befestigungshalter Stange	1	98656-486	**136/401**
3	Halterung für Stange	1	98656-504	**136/398**
4	Klemmleistenabdeckung links	1	98656M203	**136/309**
5	Klemmleistenabdeckung rechts	1	98656M204	**136/310**
6	Schienenabdeckung Rail Quick Pro	1	98656-999	**136/327**
7	Sicherheitsklemmhalter Rack Holder	1	98656M010	**136/323**
8	Sicherheitsriemen Security Strip	1	98656-419	**136/516**
9	Spannriemen Quick Safe	1	98656-386	**136/504-2**

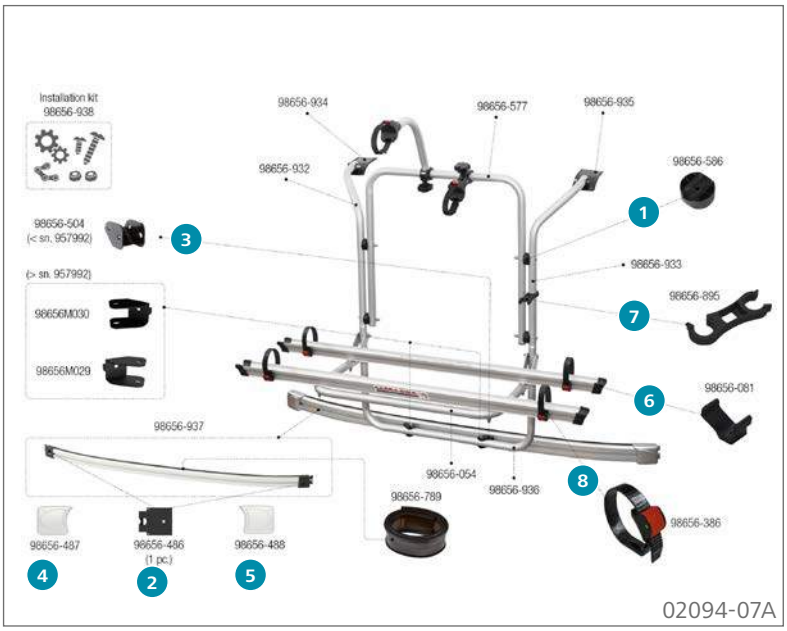

Ersatzteile Carry-Bike Ford Custom

		Inhalt	Hersteller Nr.	Art-Nr.
1	Abstandsstück	1	98656-586	**136/361**
2	Befestigungshalter Stange	1	98656-486	**136/401**
3	Halterung für Stange	1	98656-504	**136/398**
4	Klemmleistenabdeckung links	1	98656-487	**136/402**
5	Klemmleistenabdeckung rechts	1	98656-488	**136/399**
6	Schienenabdeckkappe	1	98656-081	**136/343**
7	Sicherheitsklemmhalter Rack Holder	1	98656-895	**136/336**
8	Spannriemen Quick Safe	1	98656-386	**136/504-2**

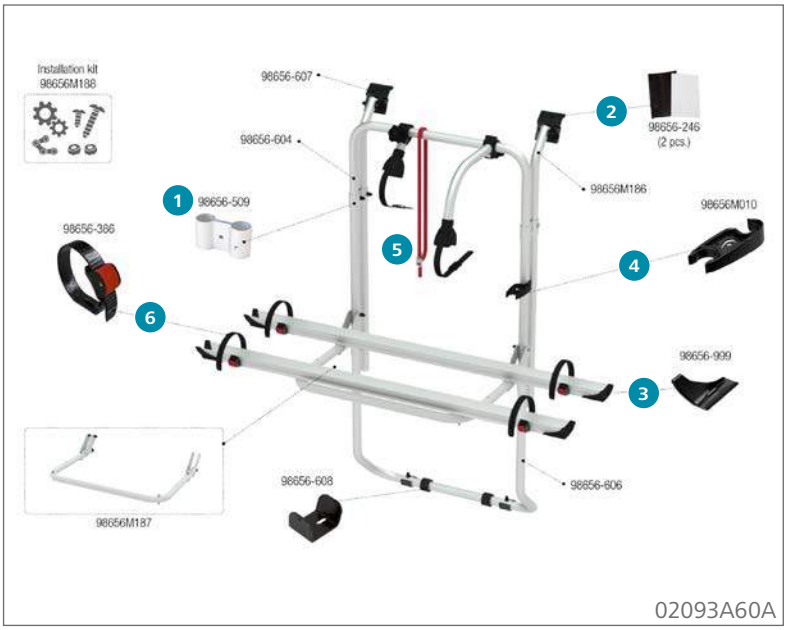

Ersatzteile Carry-Bike Ford Transit

		Inhalt	Hersteller Nr.	Art-Nr.
1	Federrohrklemme	1	98656-509	**136/357**
2	Halterungsunterlage Gummi	2	98656-246	**136/348**
3	Schienenabdeckung Rail Quick Pro	1	98656-999	**136/327**
4	Sicherheitsklemmhalter Rack Holder	1	98656M010	**136/323**
5	Sicherheitsriemen Security Strip	1	98656-419	**136/516**
6	Spannriemen Quick Safe	1	98656-386	**136/504-2**

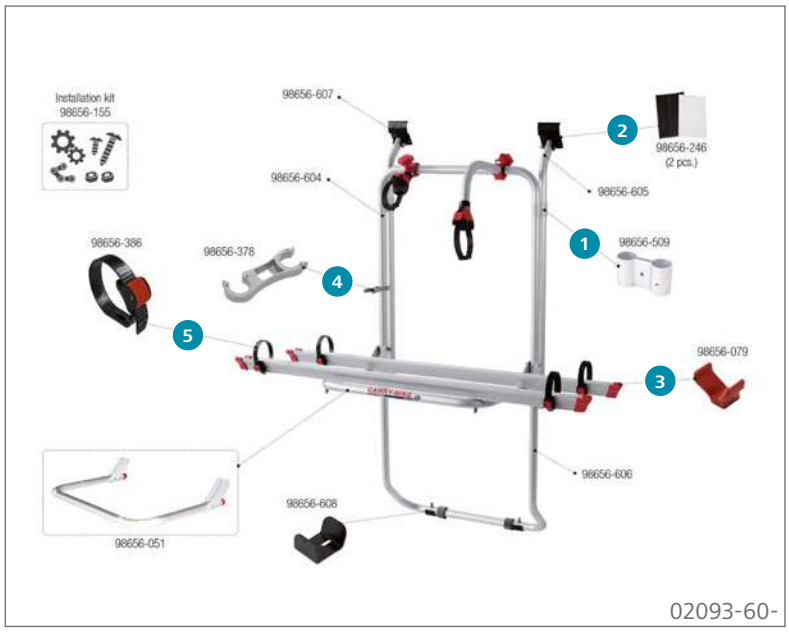

Ersatzteile Carry-Bike Ford Transit 2000

		Inhalt	Hersteller Nr.	Art-Nr.
1	Federrohrklemme	1	98656-509	**136/357**
2	Halterungsunterlage Gummi	2	98656-246	**136/348**
3	Schienenabdeckkappe	1	98656-079	**136/537**
4	Sicherheitsklemmhalter Rack Holder	1	98656-378	**136/690**
5	Spannriemen Quick Safe	1	98656-386	**136/504-2**

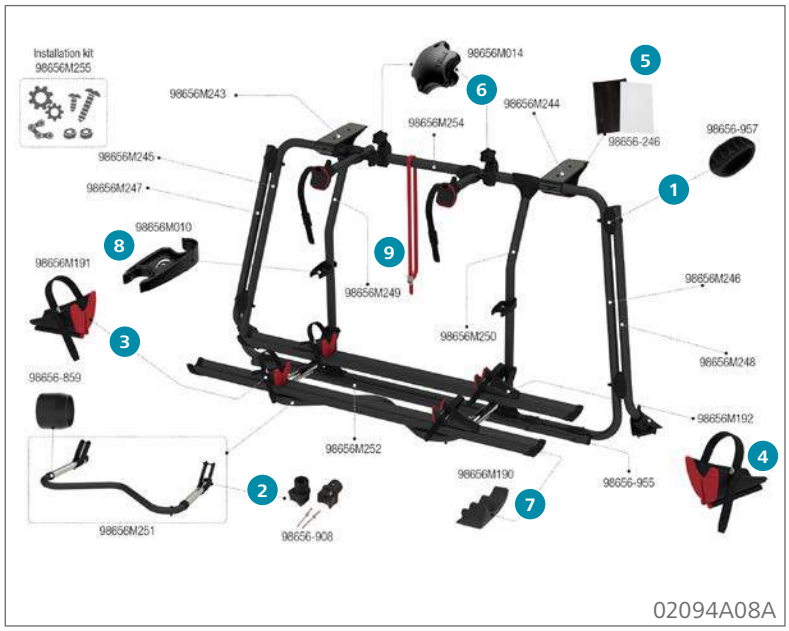

Ersatzteile Carry-Bike VW T6 Pro Deep Black

		Inhalt	Hersteller Nr.	Art-Nr.
1	Abstandsstück CB Pro	1	98656-957	**136/337**
2	Bull Shock Absorber	2	98656-908	**136/335**
3	Feststellklotz links	1	98656M191	**136/301**
4	Feststellklotz rechts	1	98656M192	**136/302**
5	Halterungsunterlage Gummi	2	98656-246	**136/348**
6	Rändelschraube Bügel	1	98656M014	**136/331**
7	Schienenabdeckkappe Rail Premium	1	98656M190	**136/303**
8	Sicherheitsklemmhalter Rack Holder	1	98656M010	**136/323**
9	Sicherheitsriemen Security Strip	1	98656-419	**136/516**

Ersatzteile Carry-Bike VW T6 Pro

		Inhalt	Hersteller Nr.	Art-Nr.
1	Abstandsstück CB Pro	1	98656-957	**136/337**
2	Bull Shock Absorber	2	98656-908	**136/335**
3	Feststellklotz links	1	98656M191	**136/301**
4	Feststellklotz rechts	1	98656M192	**136/302**
5	Halterungsunterlage Gummi	2	98656-246	**136/348**
6	Rändelschraube Bügel	1	98656M014	**136/331**
7	Schienenabdeckkappe Rail Premium	1	98656M190	**136/303**
8	Sicherheitsklemmhalter Rack Holder	1	98656M010	**136/323**
9	Sicherheitsriemen Security Strip	1	98656-419	**136/516**

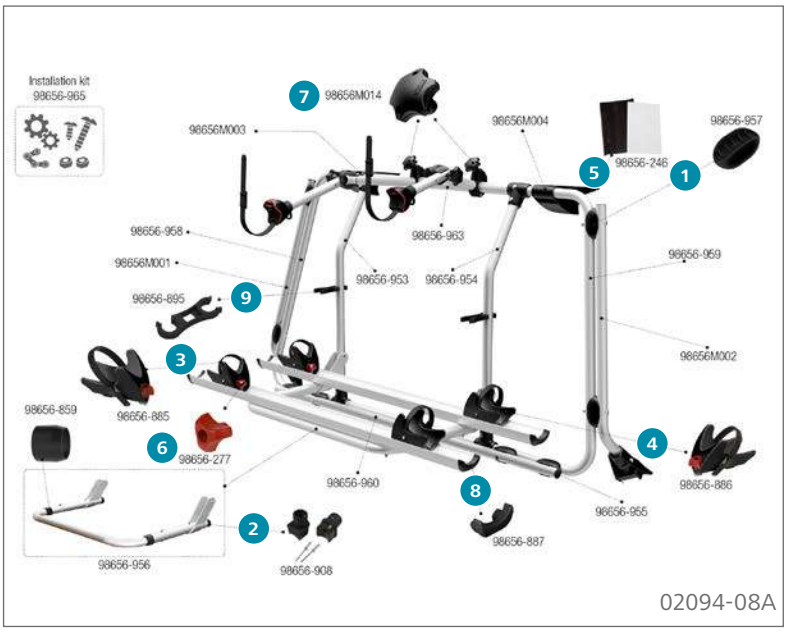

Ersatzteile Carry-Bike VW T6 Pro

		Inhalt	Hersteller Nr.	Art-Nr.
1	Abstandsstück CB Pro	1	98656-957	**136/337**
2	Bull Shock Absorber	2	98656-908	**136/335**
3	Feststellklotz links	1	98656-885	**136/332**
4	Feststellklotz rechts	1	98656-886	**136/333**
5	Halterungsunterlage Gummi	2	98656-246	**136/348**
6	Handrad Rail Premium	1	98656-277	**136/393**
7	Rändelschraube Bügel	1	98656M014	**136/331**
8	Schienenabdeckkappe Rail Premium	1	98656-887	**136/334**
9	Sicherheitsklemmhalter Rack Holder	1	98656-895	**136/336**

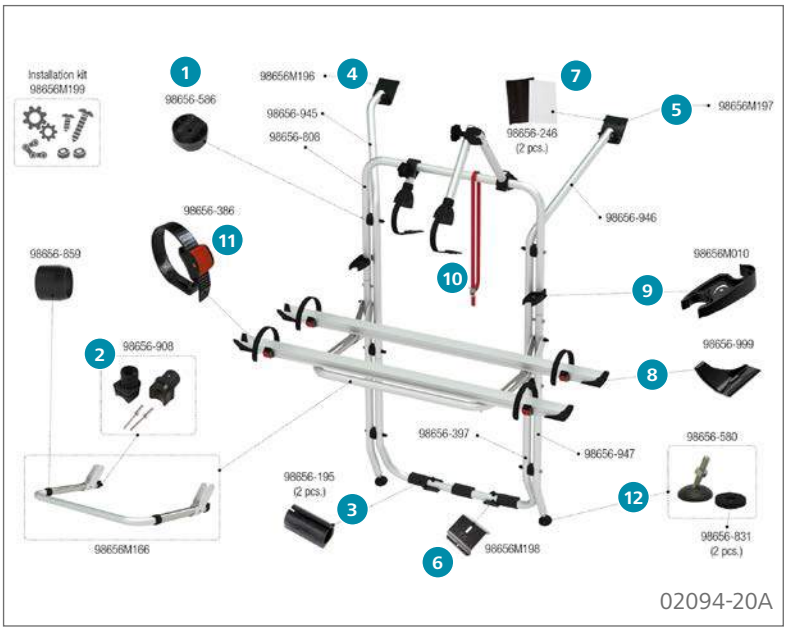

Ersatzteile Carry-Bike VW T6

		Inhalt	Hersteller Nr.	Art-Nr.
1	Abstandsstück	1	98656-586	**136/361**
2	Bull Shock Absorber	2	98656-908	**136/335**
3	Gummischutz untere Tragestruktur	2	98656-195	**136/347**
4	Halterung oben links T6	1	98656M196	**136/379**
5	Halterung oben rechts T6	1	98656M197	**136/380**
6	Halterung unten T6	1	98656M198	**136/381**
7	Halterungsunterlage Gummi	2	98656-246	**136/348**
8	Schienenabdeckung Rail Quick Pro	1	98656-999	**136/327**
9	Sicherheitsklemmhalter Rack Holder	1	98656M010	**136/323**
10	Sicherheitsriemen Security Strip	1	98656-419	**136/516**
11	Spannriemen Quick Safe	1	98656-386	**136/504-2**
12	Stützfüßchen T5	1	98656-580	**136/673-1**

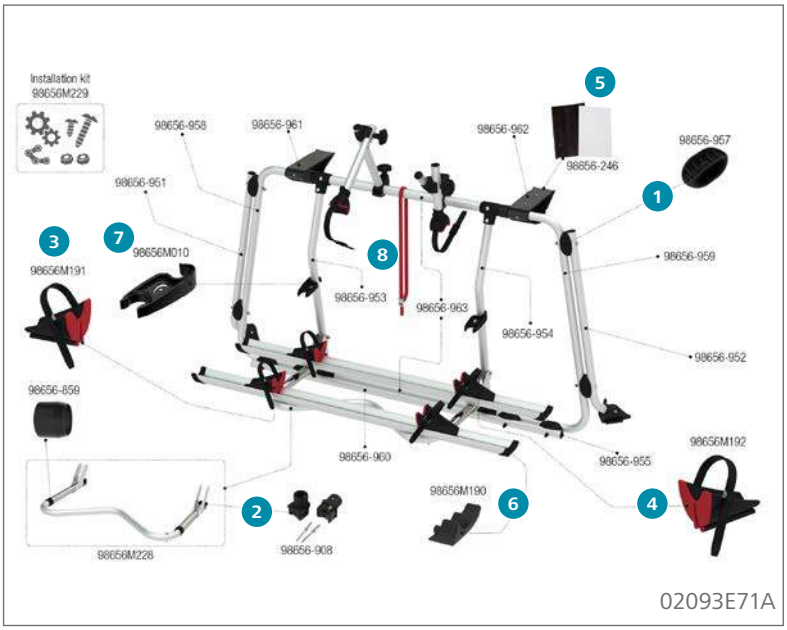

Ersatzteile Carry-Bike VW T5 Pro

		Inhalt	Hersteller Nr.	Art-Nr.
1	Abstandsstück CB Pro	1	98656-957	**136/337**
2	Bull Shock Absorber	2	98656-908	**136/335**
3	Feststellklotz links	1	98656M191	**136/301**
4	Feststellklotz rechts	1	98656M192	**136/302**
5	Halterungsunterlage Gummi	2	98656-246	**136/348**
6	Schienenabdeckkappe Rail Premium	1	98656M190	**136/303**
7	Sicherheitsklemmhalter Rack Holder	1	98656M010	**136/323**
8	Sicherheitsriemen Security Strip	1	98656-419	**136/516**

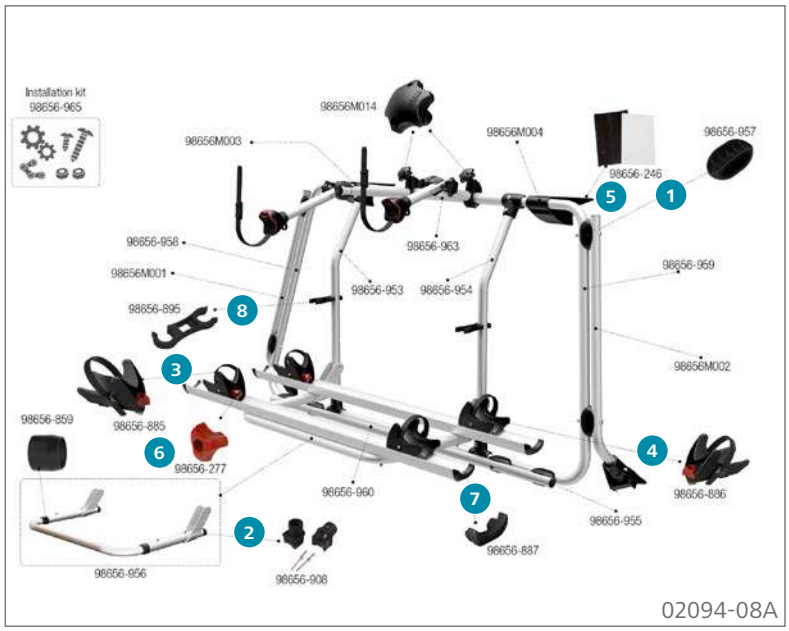

Ersatzteile Carry-Bike VW T5 Pro

		Inhalt	Hersteller Nr.	Art-Nr.
1	Abstandsstück CB Pro	1	98656-957	**136/337**
2	Bull Shock Absorber	2	98656-908	**136/335**
3	Feststellklotz links	1	98656-885	**136/332**
4	Feststellklotz rechts	1	98656-886	**136/333**
5	Halterungsunterlage Gummi	2	98656-246	**136/348**
6	Handrad Rail Premium	1	98656-277	**136/393**
7	Schienenabdeckkappe Rail Premium	1	98656-887	**136/334**
8	Sicherheitsklemmhalter Rack Holder	1	98656-895	**136/336**

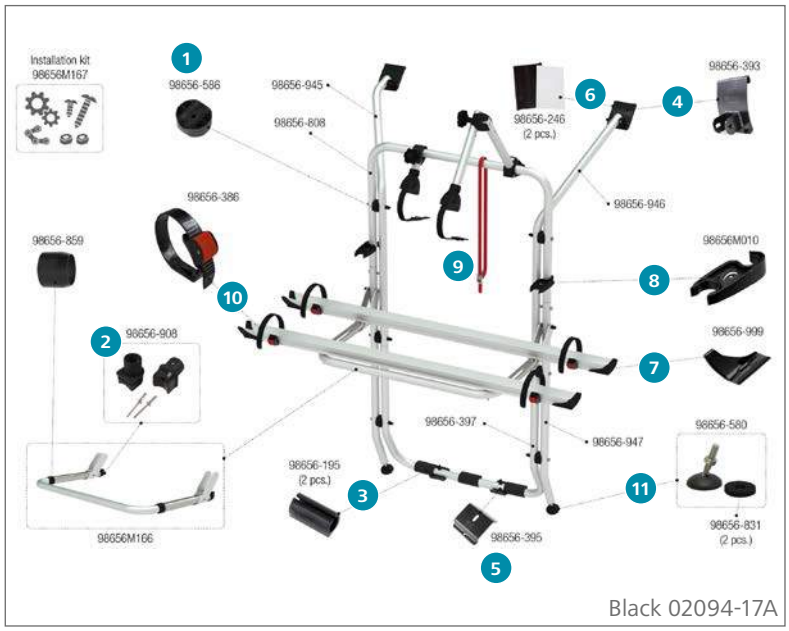

Ersatzteile Carry-Bike VW T5

		Inhalt	Hersteller Nr.	Art-Nr.
1	Abstandsstück	1	98656-586	**136/361**
2	Bull Shock Absorber	2	98656-908	**136/335**
3	Gummischutz untere Tragestruktur	2	98656-195	**136/347**
4	Halterung oben T5	1	98656-393	**136/663**
5	Halterung unten T5	1	98656-395	**136/663-1**
6	Halterungsunterlage Gummi	2	98656-246	**136/348**
7	Schienenabdeckung Rail Quick Pro	1	98656-999	**136/327**
8	Sicherheitsklemmhalter Rack Holder	1	98656M010	**136/323**
9	Sicherheitsriemen Security Strip	1	98656-419	**136/516**
10	Spannriemen Quick Safe	1	98656-386	**136/504-2**
11	Stützfüßchen T5	1	98656-580	**136/673-1**

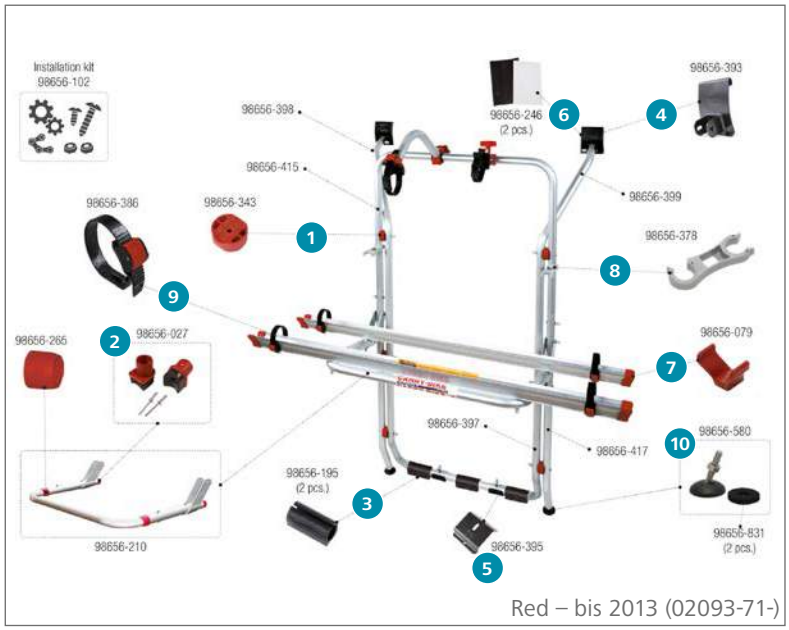

Ersatzteile Carry-Bike VW T5

		Inhalt	Hersteller Nr.	Art-Nr.
1	Abstandsstück	1	98656-343	**136/351**
2	Bull Shock Absorber	2	98656-027	**136/341**
3	Gummischutz untere Tragestruktur	2	98656-195	**136/347**
4	Halterung oben T5	1	98656-393	**136/663**
5	Halterung unten T5	1	98656-395	**136/663-1**
6	Halterungsunterlage Gummi	2	98656-246	**136/348**
7	Schienenabdeckkappe	1	98656-079	**136/537**
8	Sicherheitsklemmhalter Rack Holder	1	98656-378	**136/690**
9	Spannriemen Quick Safe	1	98656-386	**136/504-2**
10	Stützfüßchen T5	1	98656-580	**136/673-1**

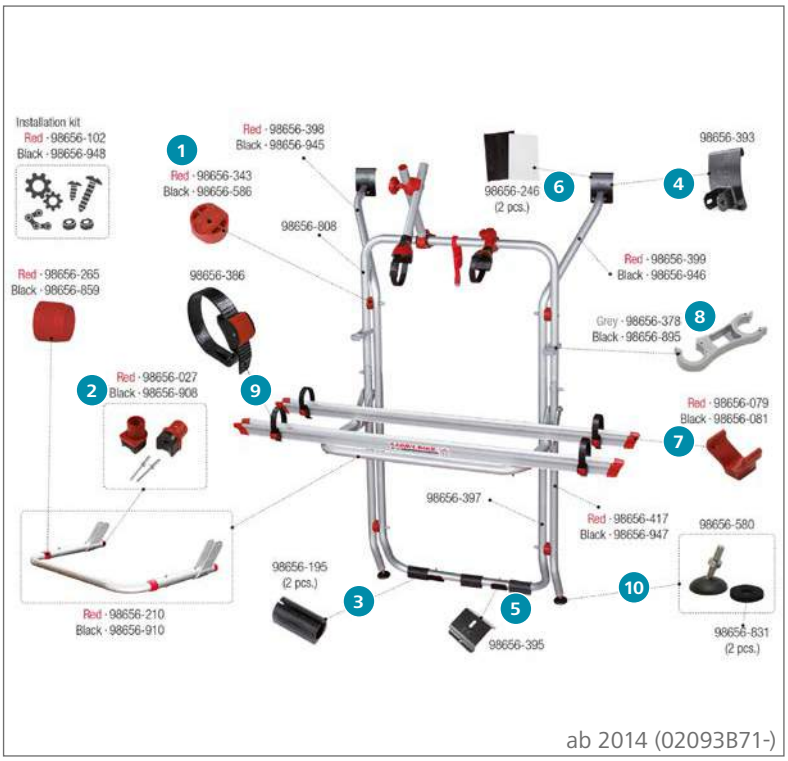

ab 2014 (02093B71-)

Ersatzteile Carry-Bike VW T5

		Inhalt	Hersteller Nr.	Art-Nr.
1	Abstandsstück rot	1	98656-343	**136/351**
	Abstandsstück schwarz	1	98656-586	**136/361**
2	Bull Shock Absorber rot	2	98656-027	**136/341**
	Bull Shock Absorber schwarz	2	98656-908	**136/335**
3	Gummischutz untere Tragestruktur	2	98656-195	**136/347**
4	Halterung oben T5	1	98656-393	**136/663**
5	Halterung unten T5	1	98656-395	**136/663-1**
6	Halterungsunterlage Gummi	2	98656-246	**136/348**
7	Schienenabdeckkappe rot	1	98656-079	**136/537**
	Schienenabdeckkappe schwarz	1	98656-081	**136/343**
8	Sicherheitsklemmhalter Rack Holder grau	1	98656-378	**136/690**
	Sicherheitsklemmhalter Rack Holder schwarz	1	98656-895	**136/336**
9	Spannriemen Quick Safe	1	98656-386	**136/504-2**
10	Stützfüßchen T5	1	98656-580	**136/673-1**

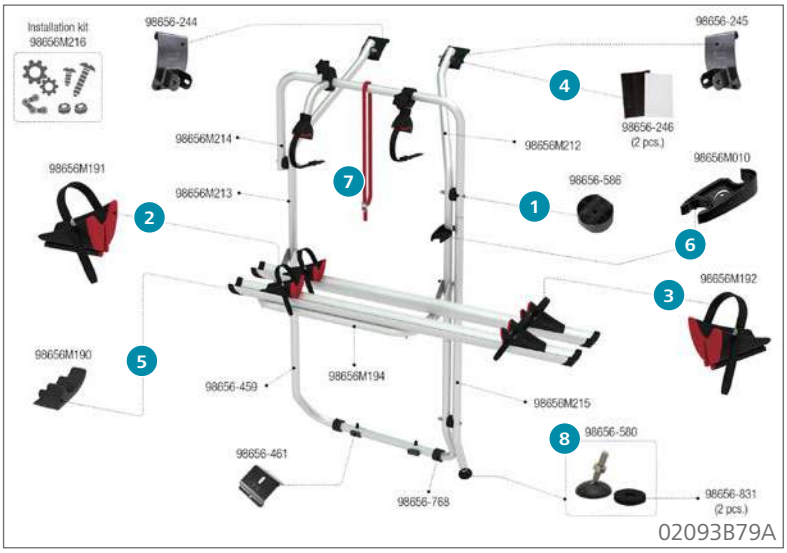

02093B79A

Ersatzteile Carry-Bike VW T5 D/T6 D

		Inhalt	Hersteller Nr.	Art-Nr.
1	Abstandsstück	1	98656-586	**136/361**
2	Feststellklotz links	1	98656M191	**136/301**
3	Feststellklotz rechts	1	98656M192	**136/302**
4	Halterungsunterlage Gummi	2	98656-246	**136/348**
5	Schienenabdeckkappe Rail Premium	1	98656M190	**136/303**
6	Sicherheitsklemmhalter Rack Holder	1	98656M010	**136/323**
7	Sicherheitsriemen Security Strip	1	98656-419	**136/516**
8	Stützfüßchen T5	1	98656-580	**136/673-1**

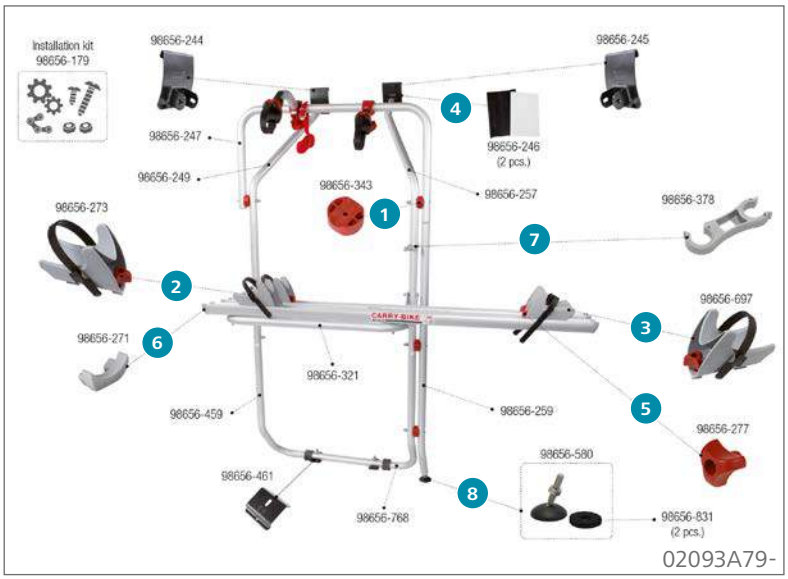

02093A79-

Ersatzteile Carry-Bike VW T5 D

		Inhalt	Hersteller Nr.	Art-Nr.
1	Abstandsstück	1	98656-343	**136/351**
2	Feststellklotz Rail Premium links	1	98656-273	**136/391**
3	Feststellklotz Rail Premium rechts	1	98656-697	**136/390**
4	Halterungsunterlage Gummi	2	98656-246	**136/348**
5	Handrad Rail Premium	1	98656-277	**136/393**
6	Schienenabdeckung Rail Premium	1	98656-271	**136/392**
7	Sicherheitsklemmhalter Rack Holder	1	98656-378	**136/690**
8	Stützfüßchen T5	1	98656-580	**136/673-1**

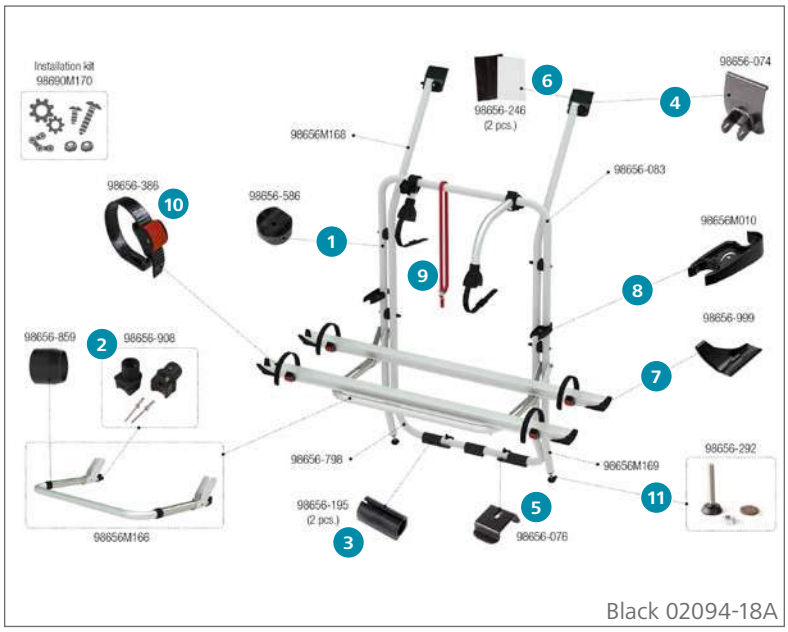

Ersatzteile Carry-Bike VW T4

^		Inhalt	Hersteller Nr.	Art-Nr.
1	Abstandsstück	1	98656-586	**136/361**
2	Bull Shock Absorber	2	98656-908	**136/335**
3	Gummischutz untere Tragestruktur	2	98656-195	**136/347**
4	Halterung oben T4	1	98656-074	**136/667**
5	Halterung unten	1	98656-076	**136/672**
6	Halterungsunterlage Gummi	2	98656-246	**136/348**
7	Schienenabdeckung Rail Quick Pro	1	98656-999	**136/327**
8	Sicherheitsklemmhalter Rack Holder	1	98656M010	**136/323**
9	Sicherheitsriemen Security Strip	1	98656-419	**136/516**
10	Spannriemen Quick Safe	1	98656-386	**136/504-2**
11	Stellfuß Kit	1	98656-292	**136/673**

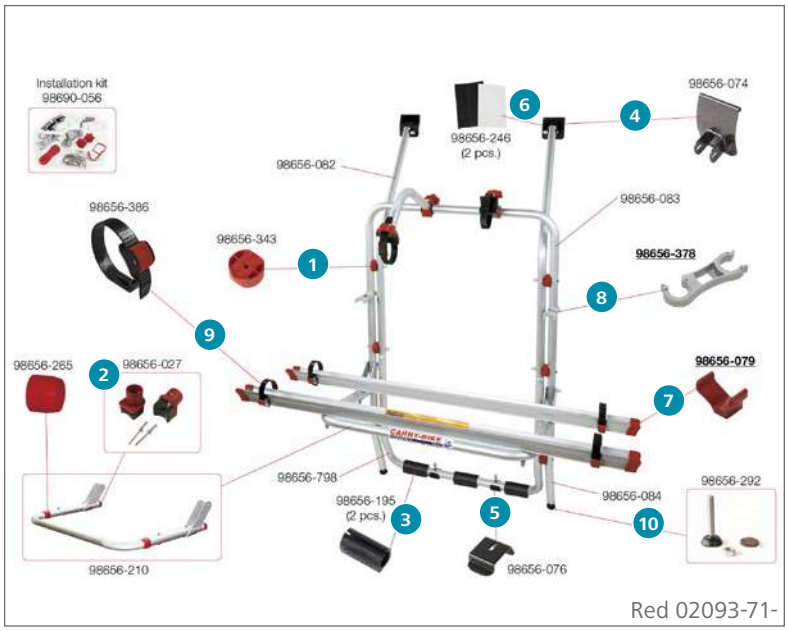

Ersatzteile Carry-Bike VW T4

		Inhalt	Hersteller Nr.	Art-Nr.
1	Abstandsstück	1	98656-343	**136/351**
2	Bull Shock Absorber	2	98656-027	**136/341**
3	Gummischutz untere Tragestruktur	2	98656-195	**136/347**
4	Halterung oben T4	1	98656-074	**136/667**
5	Halterung unten	1	98656-076	**136/672**
6	Halterungsunterlage Gummi	2	98656-246	**136/348**
7	Schienenabdeckkappe	1	98656-079	**136/537**
8	Sicherheitsklemmhalter Rack Holder	1	98656-378	**136/690**
9	Spannriemen Quick Safe	1	98656-386	**136/504-2**
10	Stellfuß Kit	1	98656-292	**136/673**

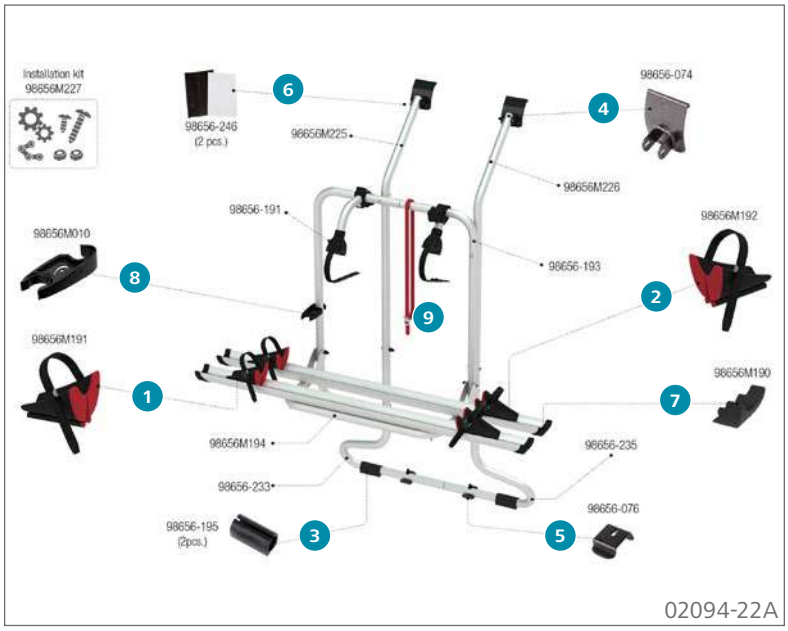

Ersatzteile Carry-Bike VW T4 D

		Inhalt	Hersteller Nr.	Art-Nr.
1	Feststellklotz links	1	98656M191	**136/301**
2	Feststellklotz rechts	1	98656M192	**136/302**
3	Gummischutz untere Tragestruktur	2	98656-195	**136/347**
4	Halterung oben T4	1	98656-074	**136/667**
5	Halterung unten	1	98656-076	**136/672**
6	Halterungsunterlage Gummi	2	98656-246	**136/348**
7	Schienenabdeckkappe Rail Premium	1	98656M190	**136/303**
8	Sicherheitsklemmhalter Rack Holder	1	98656M010	**136/323**
9	Sicherheitsriemen Security Strip	1	98656-419	**136/516**

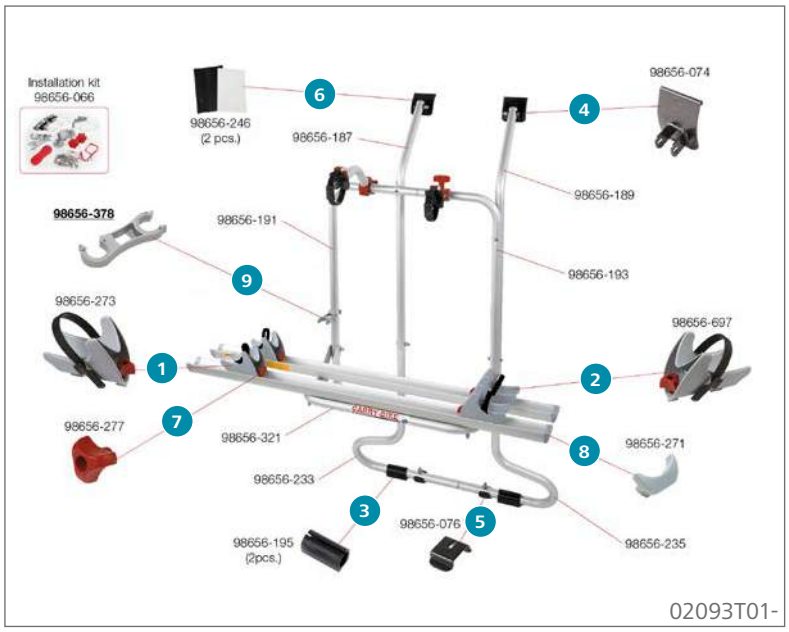

02093T01-

Ersatzteile Carry-Bike VW T4 D

		Inhalt	Hersteller Nr.	Art-Nr.
1	Feststellklotz Rail Premium links	1	98656-273	**136/391**
2	Feststellklotz Rail Premium rechts	1	98656-697	**136/390**
3	Gummischutz untere Tragestruktur	2	98656-195	**136/347**
4	Halterung oben T4	1	98656-074	**136/667**
5	Halterung unten	1	98656-076	**136/672**
6	Halterungsunterlage Gummi	2	98656-246	**136/348**
7	Handrad Rail Premium	1	98656-277	**136/393**
8	Schienenabdeckung Rail Premium	1	98656-271	**136/392**
9	Sicherheitsklemmhalter Rack Holder	1	98656-378	**136/690**

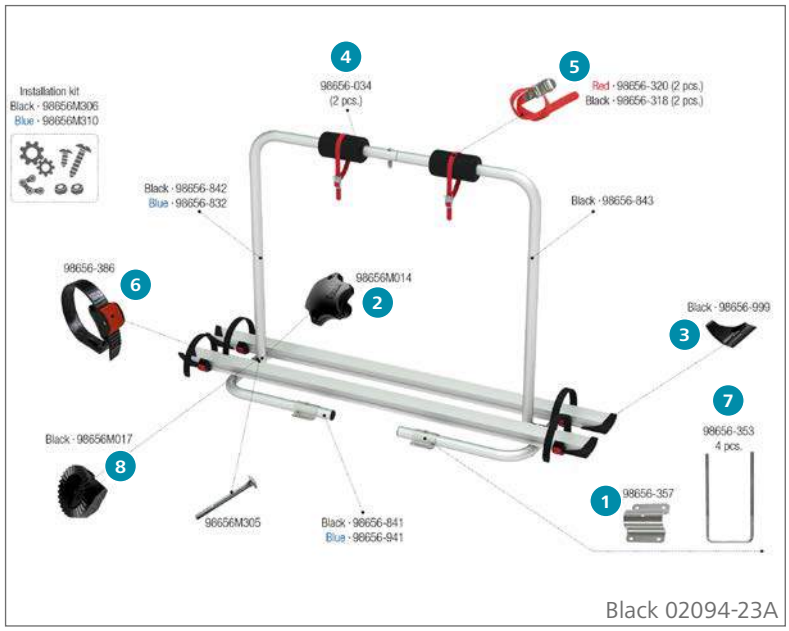

Black 02094-23A

Ersatzteile Carry-Bike Caravan XL A

		Inhalt	Hersteller Nr.	Art-Nr.
1	Befestigungsplatte	1	98656-357	**136/687**
2	Rändelschraube Bügel	1	98656M014	**136/331**
3	Schienenabdeckung Rail Quick Pro	1	98656-999	**136/327**
4	Schutzpuffer Protection Pads	2	98656-034	**136/394**
5	Sicherheitsriemen Security Strip	2	98656-320	**136/514-3**
6	Spannriemen Quick Safe	1	98656-386	**136/504-2**
7	U-Bügel Kit M6	4	98656-353	**136/688**
8	Zahnscheibe 30 mm	1	98656M017	**136/330**

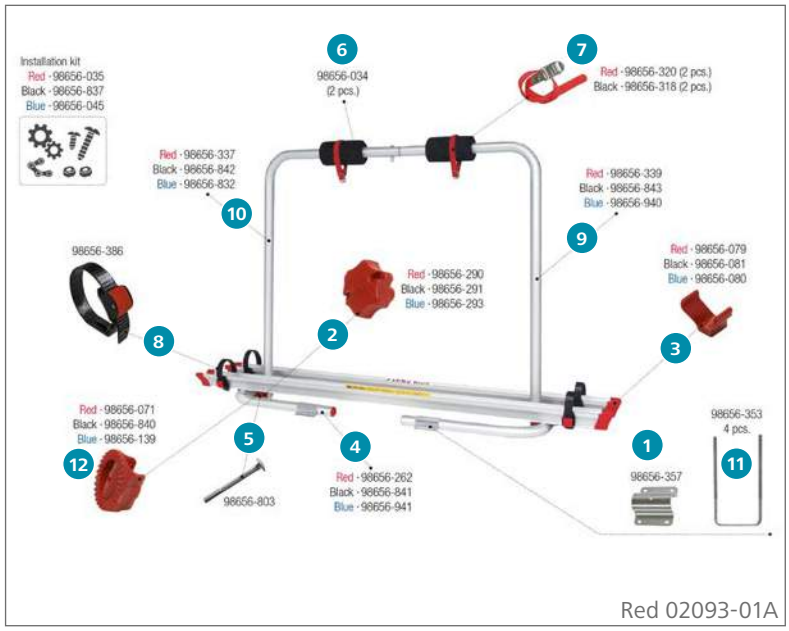

Red 02093-01A

Ersatzteile Carry-Bike Caravan XL A

		Inhalt	Hersteller Nr.	Art-Nr.
1	Befestigungsplatte	1	98656-357	**136/687**
2	Rändelschraube Bike-Block	1	98656-290	**136/713**
3	Schienenabdeckkappe	1	98656-079	**136/537**
4	Schienenauflagebügel	1	98656-262	**136/686**
5	Schraube M6 x 95	2	98656-803	**136/329**
6	Schutzpuffer Protection Pads	2	98656-034	**136/394**
7	Sicherheitsriemen Security Strip	2	98656-320	**136/514-3**
8	Spannriemen Quick Safe	1	98656-386	**136/504-2**
9	Tragestruktur oben links	1	98656-339	**136/684**
10	Tragestruktur oben rechts	1	98656-337	**136/683**
11	U-Bügel Kit M6	4	98656-353	**136/688**
12	Zahnscheibe 30 mm	1	98656-071	**136/707**

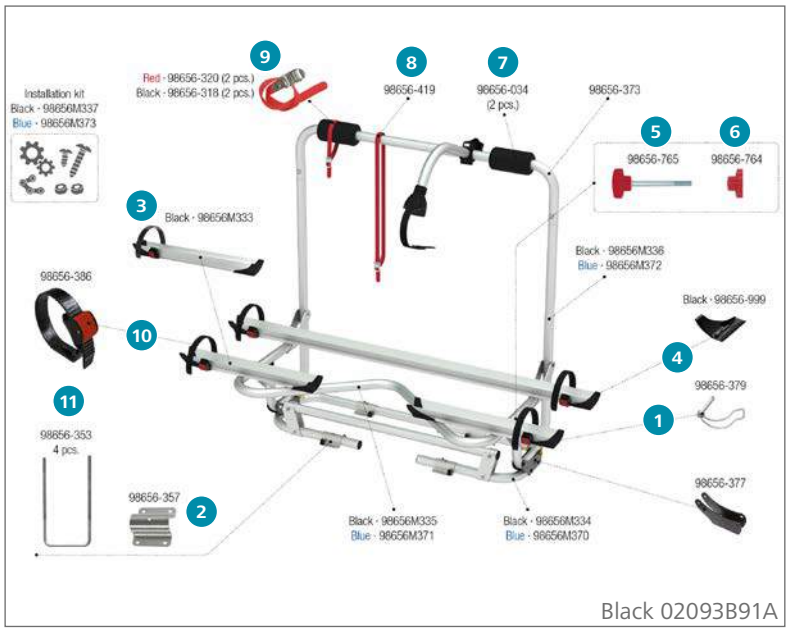

Black 02093B91A

Ersatzteile Carry-Bike XL A PRO

		Inhalt	Hersteller Nr.	Art-Nr.
1	Befestigungshaken Klappmechanismus	1	98656-379	**136/526**
2	Befestigungsplatte	1	98656-357	**136/687**
3	Rail Quick Pro Schiene 45 cm		98656M333	**136/318**
4	Schienenabdeckung Rail Quick Pro	1	98656-999	**136/327**
5	Schraube M6 x 60	1	98656-765	**136/368**
6	Schraubmutter M6 x 60	1	98656-764	**136/367**
7	Schutzpuffer Protection Pads	2	98656-034	**136/394**
8	Sicherheitsriemen Security Strip	1	98656-419	**136/516**
9	Sicherheitsriemen Security Strip	2	98656-320	**136/514-3**
10	Spannriemen Quick Safe	1	98656-386	**136/504-2**
11	U-Bügel Kit M6	4	98656-353	**136/688**

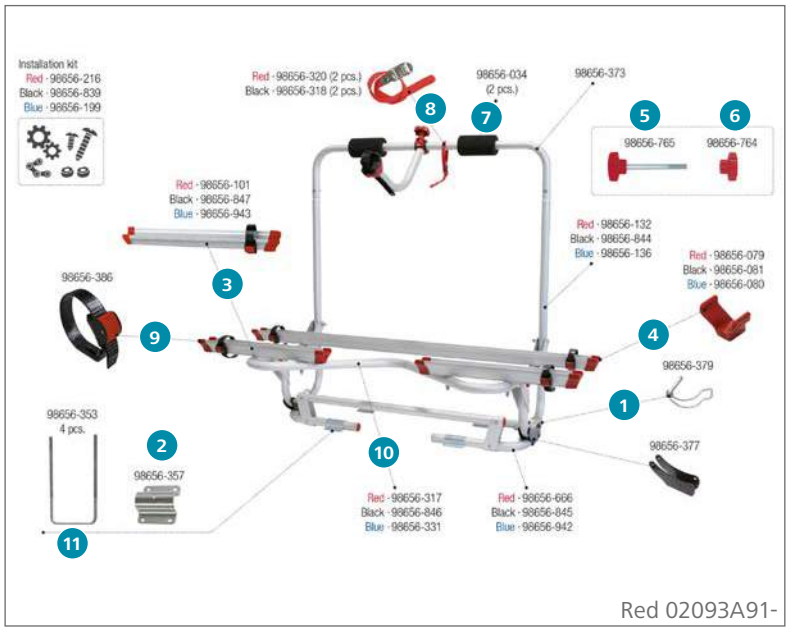

Red 02093A91-

Ersatzteile Carry-Bike XL A PRO

		Inhalt	Hersteller Nr.	Art-Nr.
1	Befestigungshaken Klappmechanismus	1	98656-379	**136/526**
2	Befestigungsplatte	1	98656-357	**136/687**
3	Rail Quick Schiene 45 cm	1	98656-101	**136/510-7**
4	Schienenabdeckkappe	1	98656-079	**136/537**
5	Schraube M6 x 60	1	98656-765	**136/368**
6	Schraubmutter M6 x 60	1	98656-764	**136/367**
7	Schutzpuffer Protection Pads	2	98656-034	**136/394**
8	Sicherheitsriemen Security Strip	2	98656-320	**136/514-3**
9	Spannriemen Quick Safe	1	98656-386	**136/504-2**
10	Tragebügel XLA Pro 300	1	98656-317	**136/542**
11	U-Bügel Kit M6	4	98656-353	**136/688**

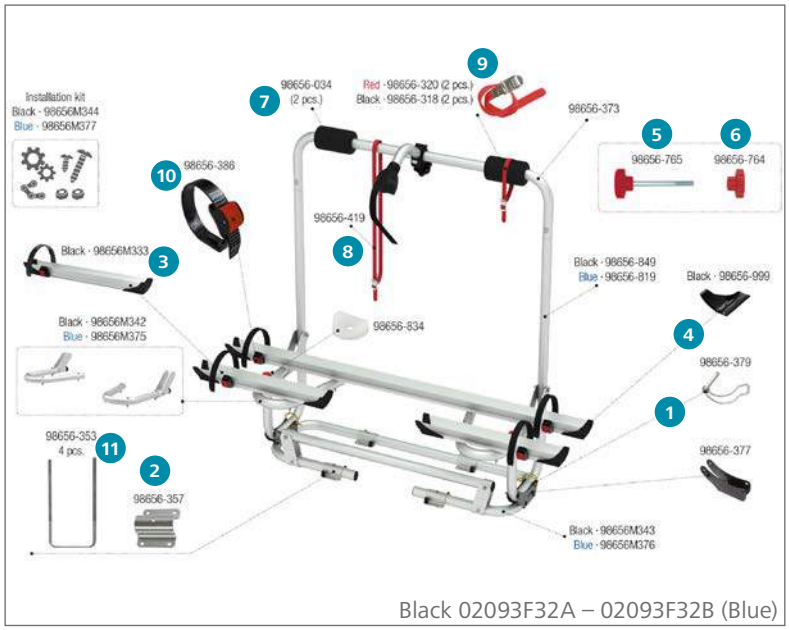

Black 02093F32A – 02093F32B (Blue)

Ersatzteile Carry-Bike XL A PRO 200

		Inhalt	Hersteller Nr.	Art-Nr.
1	Befestigungshaken Klappmechanismus	1	98656-379	**136/526**
2	Befestigungsplatte	1	98656-357	**136/687**
3	Rail Quick Pro Schiene 45 cm		98656M333	**136/318**
4	Schienenabdeckung Rail Quick Pro	1	98656-999	**136/327**
5	Schraube M6 x 60	1	98656-765	**136/368**
6	Schraubmutter M6 x 60	1	98656-764	**136/367**
7	Schutzpuffer Protection Pads	2	98656-034	**136/394**
8	Sicherheitsriemen Security Strip	1	98656-419	**136/516**
9	Sicherheitsriemen Security Strip	2	98656-320	**136/514-3**
10	Spannriemen Quick Safe	1	98656-386	**136/504-2**
11	U-Bügel Kit M6	4	98656-353	**136/688**

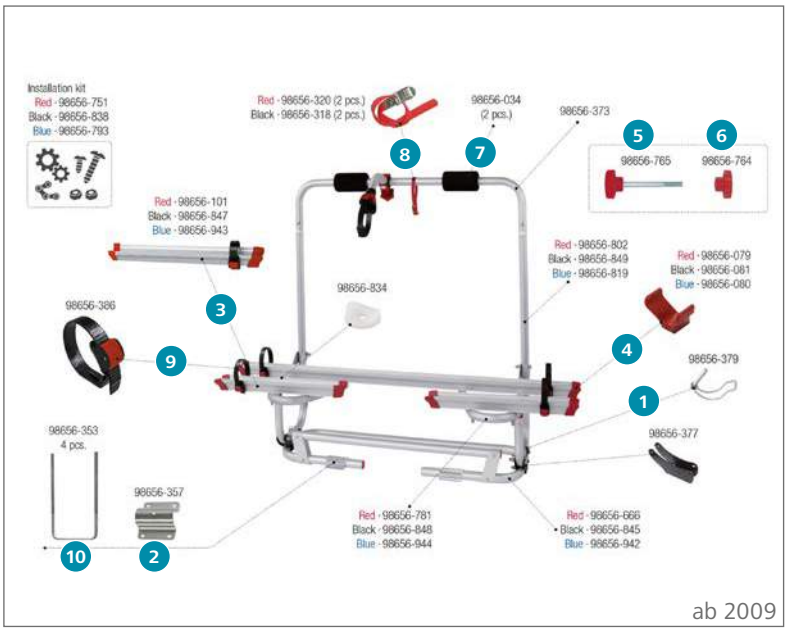

ab 2009

Ersatzteile Carry-Bike XL A PRO 200

		Inhalt	Hersteller Nr.	Art-Nr.
1	Befestigungshaken Klappmechanismus	1	98656-379	**136/526**
2	Befestigungsplatte	1	98656-357	**136/687**
3	Rail Quick Schiene 45 cm	1	98656-101	**136/510-7**
4	Schienenabdeckkappe	1	98656-079	**136/537**
5	Schraube M6 x 60	1	98656-765	**136/368**
6	Schraubmutter M6 x 60	1	98656-764	**136/367**
7	Schutzpuffer Protection Pads	2	98656-034	**136/394**
8	Sicherheitsriemen Security Strip	2	98656-320	**136/514-3**
9	Spannriemen Quick Safe	1	98656-386	**136/504-2**
10	U-Bügel Kit M6	4	98656-353	**136/688**

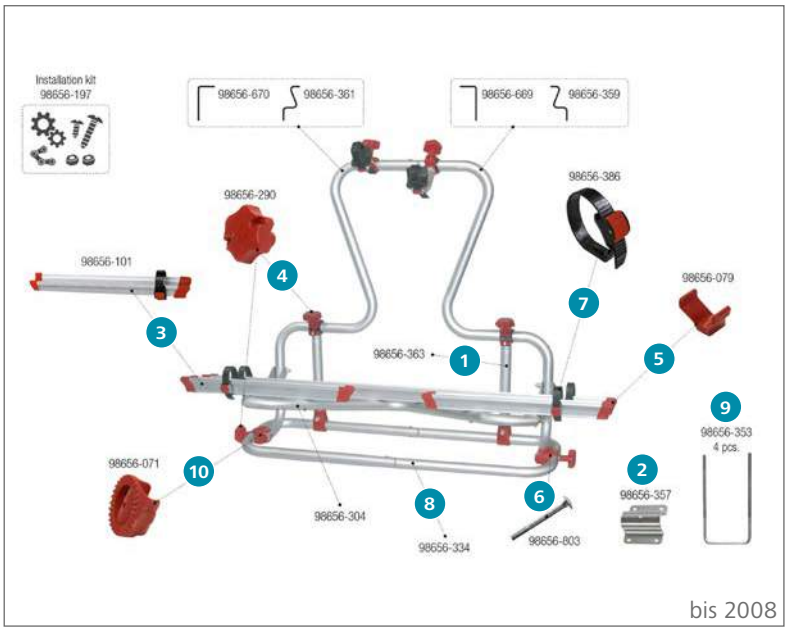

bis 2008

Ersatzteile Carry-Bike XL A PRO 200

		Inhalt	Hersteller Nr.	Art-Nr.
1	Abstandshalter	1	98656-363	**136/543**
2	Befestigungsplatte	1	98656-357	**136/687**
3	Rail Quick Schiene 45 cm	1	98656-101	**136/510-7**
4	Rändelschraube Bike-Block	1	98656-290	**136/713**
5	Schienenabdeckkappe	1	98656-079	**136/537**
6	Schraube M6 x 95	2	98656-803	**136/329**
7	Spannriemen Quick Safe	1	98656-386	**136/504-2**
8	Tragebügel unten	1	98656-334	**136/540**
9	U-Bügel Kit M6	4	98656-353	**136/688**
10	Zahnscheibe 30 mm	1	98656-071	**136/707**

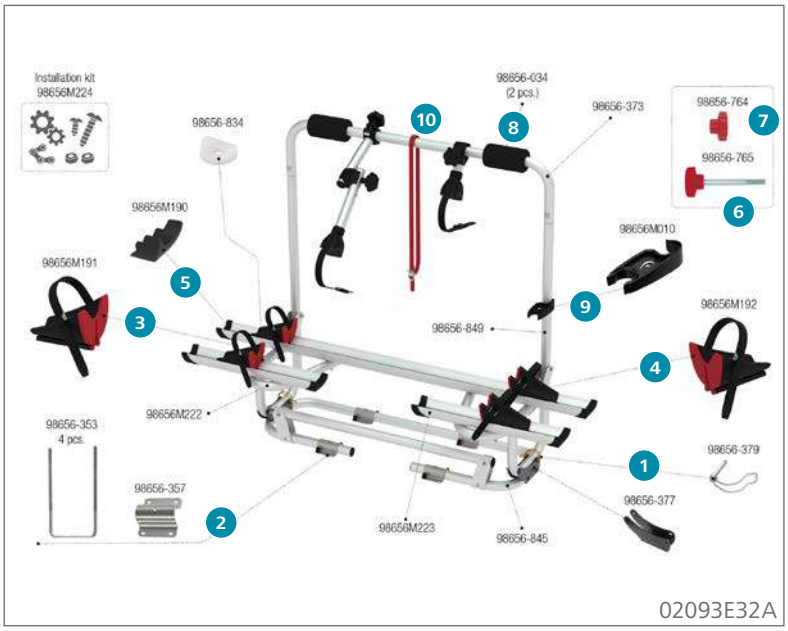

02093E32A

Ersatzteile Carry-Bike XL A PRO 200 E-Bike

		Inhalt	Hersteller Nr.	Art-Nr.
1	Befestigungshaken Klappmechanismus	1	98656-379	**136/526**
2	Befestigungsplatte	1	98656-357	**136/687**
3	Feststellklotz links	1	98656M191	**136/301**
4	Feststellklotz rechts	1	98656M192	**136/302**
5	Schienenabdeckkappe Rail Premium	1	98656M190	**136/303**
6	Schraube M6 x 60	1	98656-765	**136/368**
7	Schraubmutter M6 x 60	1	98656-764	**136/367**
8	Schutzpuffer Protection Pads	2	98656-034	**136/394**
9	Sicherheitsklemmhalter Rack Holder	1	98656M010	**136/323**
10	Sicherheitsriemen Security Strip rot	1	98656-419	**136/516**

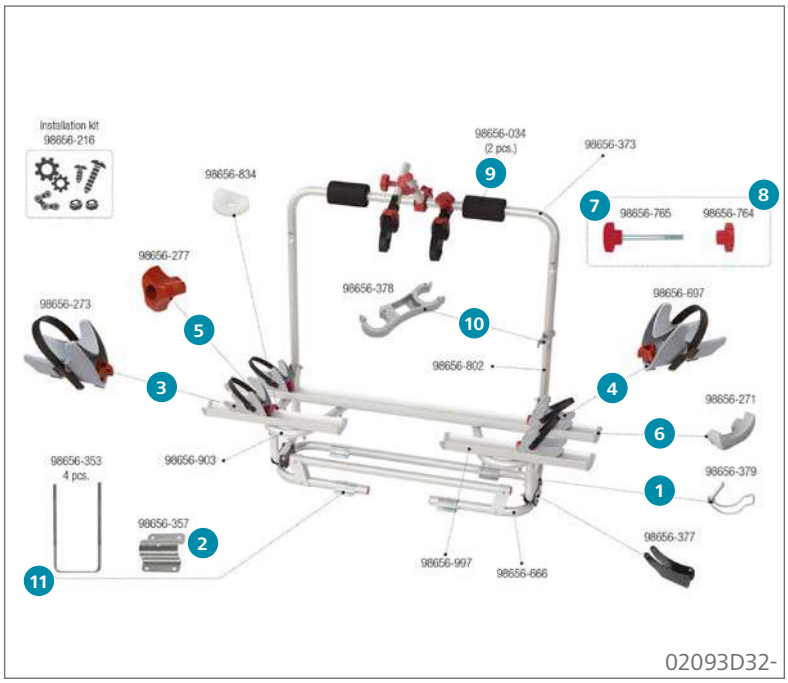

02093D32-

Ersatzteile Carry-Bike XL A Pro 200 E-Bike

		Inhalt	Hersteller Nr.	Art-Nr.
1	Befestigungshaken Klappmechanismus	1	98656-379	**136/526**
2	Befestigungsplatte	1	98656-357	**136/687**
3	Feststellklotz Rail Premium links	1	98656-273	**136/391**
4	Feststellklotz Rail Premium rechts	1	98656-697	**136/390**
5	Handrad Rail Premium	1	98656-277	**136/393**
6	Schienenabdeckung Rail Premium	1	98656-271	**136/392**
7	Schraube M6 x 60	1	98656-765	**136/368**
8	Schraubmutter M6 x 60	1	98656-764	**136/367**
9	Schutzpuffer Protection Pads	2	98656-034	**136/394**
10	Sicherheitsklemmhalter Rack Holder	1	98656-378	**136/690**
11	U-Bügel Kit M6	4	98656-353	**136/688**

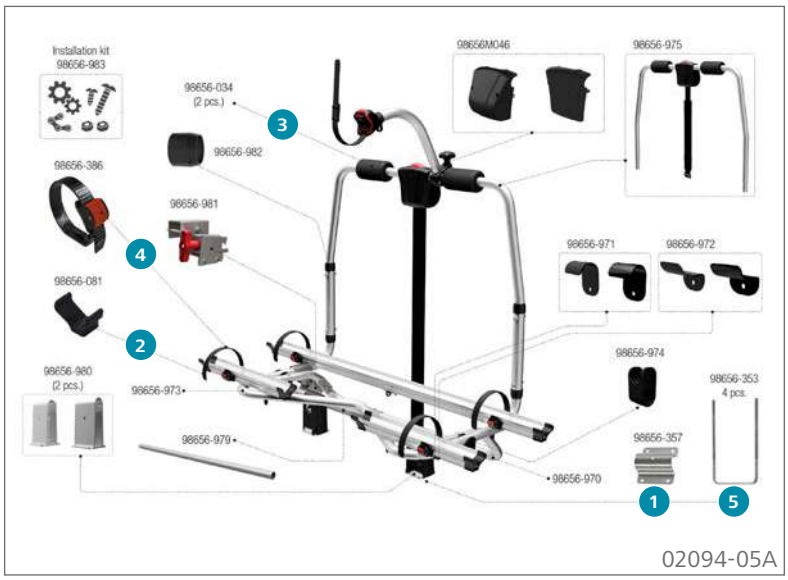

02094-05A

Ersatzteile Carry-Bike Caravan Active

		Inhalt	Hersteller Nr.	Art-Nr.
1	Befestigungsplatte	1	98656-357	**136/687**
2	Schienenabdeckkappe	1	98656-081	**136/343**
3	Schutzpuffer Protection Pads	2	98656-034	**136/394**
4	Spannriemen Quick Safe	1	98656-386	**136/504-2**
5	U-Bügel Kit M6	4	98656-353	**136/688**

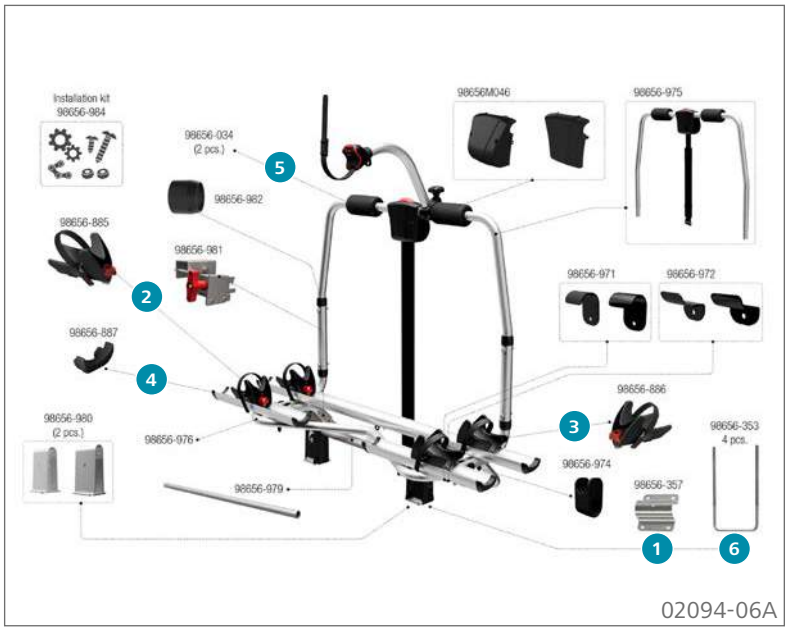

02094-06A

Ersatzteile Carry-Bike Caravan Active E-Bike

		Inhalt	Hersteller Nr.	Art-Nr.
1	Befestigungsplatte	1	98656-357	**136/687**
2	Feststellklotz links	1	98656-885	**136/332**
3	Feststellklotz rechts	1	98656-886	**136/333**
4	Schienenabdeckkappe Rail Premium	1	98656-887	**136/334**
5	Schutzpuffer Protection Pads	2	98656-034	**136/394**
6	U-Bügel Kit M6	4	98656-353	**136/688**

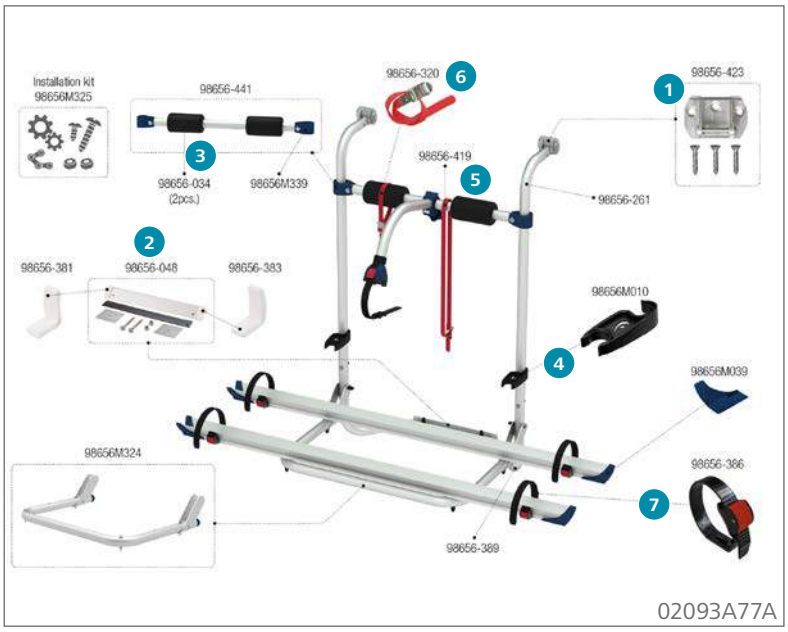

Ersatzteile Carry-Bike Caravan Hobby

		Inhalt	Hersteller Nr.	Art-Nr.
1	Befestigungskit	2	98656-423	**136/353**
2	Halteschiene	1	98656-048	**136/342**
3	Schutzpuffer Protection Pads	2	98656-034	**136/394**
4	Sicherheitsklemmhalter Rack Holder	1	98656M010	**136/323**
5	Sicherheitsriemen Security Strip	1	98656-419	**136/516**
6	Sicherheitsriemen Security Strip	2	98656-320	**136/514-3**
7	Spannriemen Quick Safe	1	98656-386	**136/504-2**

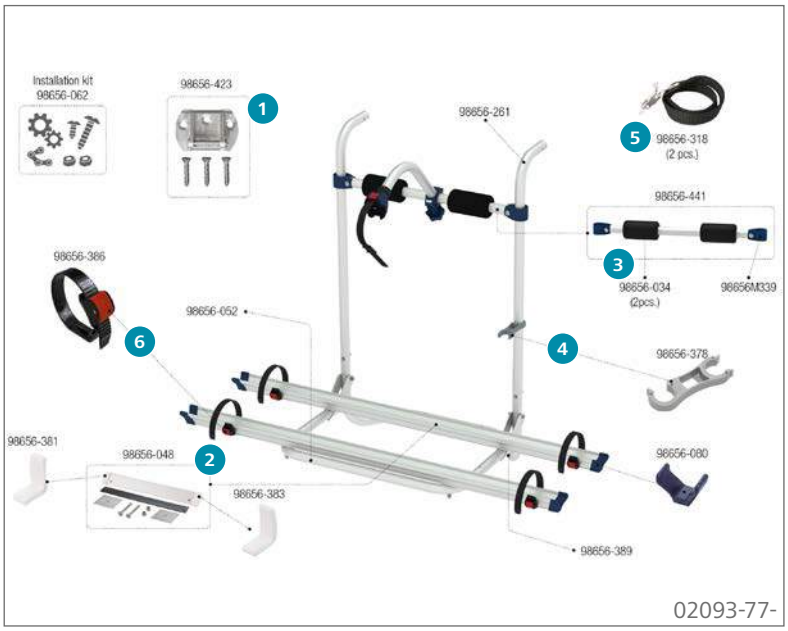

Ersatzteile Carry-Bike Caravan Hobby

		Inhalt	Hersteller Nr.	Art-Nr.
1	Befestigungskit	2	98656-423	**136/353**
2	Halteschiene	1	98656-048	**136/342**
3	Schutzpuffer Protection Pads	2	98656-034	**136/394**
4	Sicherheitsklemmhalter Rack Holder	1	98656-378	**136/690**
5	Sicherheitsriemen Security Strip	2	98656-318	**136/514-2**
6	Spannriemen Quick Safe	1	98656-386	**136/504-2**

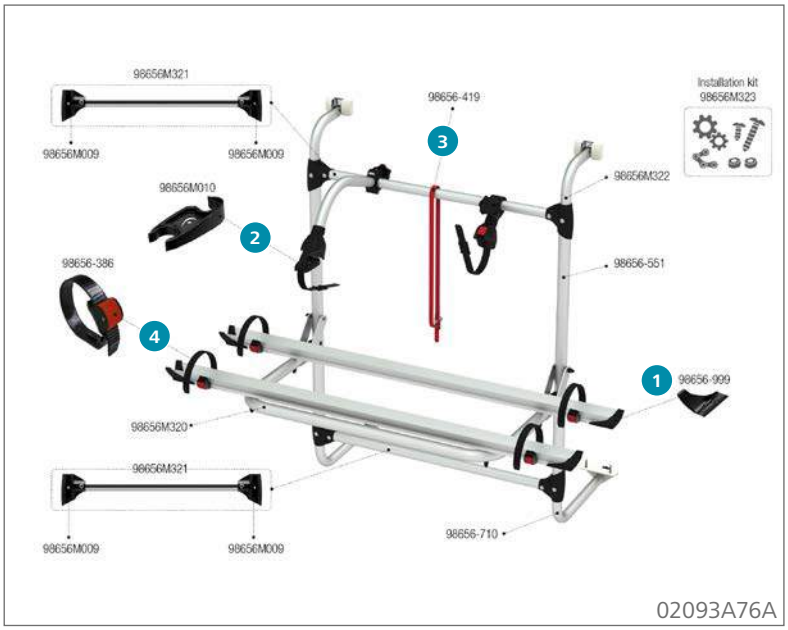

Ersatzteile Carry-Bike Caravan Universal

		Inhalt	Hersteller Nr.	Art-Nr.
1	Schienenabdeckung Rail Quick Pro	1	98656-999	**136/327**
2	Sicherheitsklemmhalter Rack Holder	1	98656M010	**136/323**
3	Sicherheitsriemen Security Strip	1	98656-419	**136/516**
4	Spannriemen Quick Safe	1	98656-386	**136/504-2**

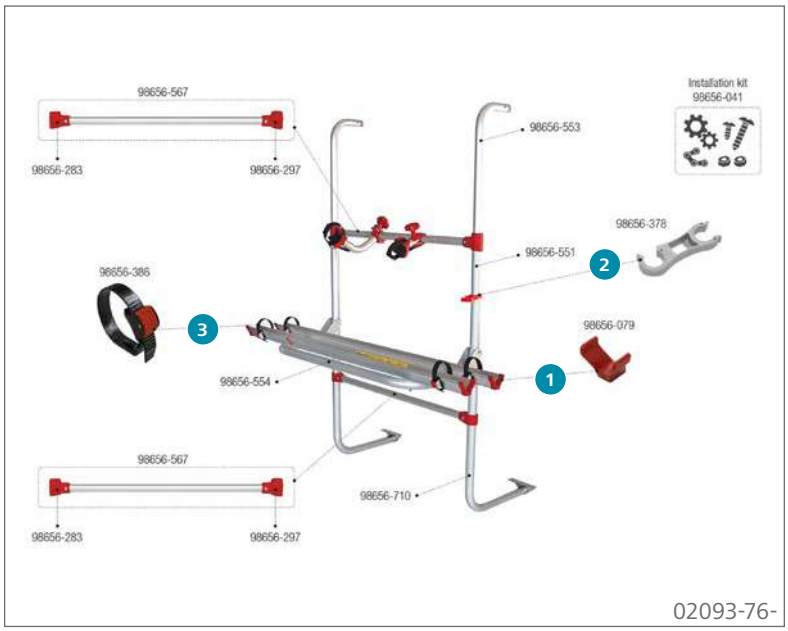

02093-76-

Ersatzteile Carry-Bike Caravan Universal

		Inhalt	Hersteller Nr.	Art-Nr.
1	Schienenabdeckkappe	1	98656-079	**136/537**
2	Sicherheitsklemmhalter Rack Holder	1	98656-378	**136/690**
3	Spannriemen Quick Safe	1	98656-386	**136/504-2**

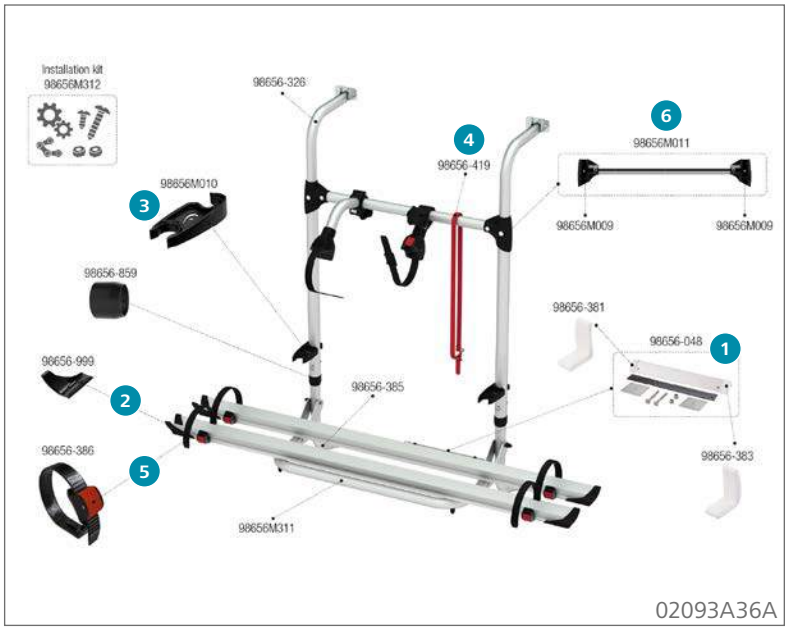

02093A36A

Ersatzteile Carry-Bike Simple Plus 200

		Inhalt	Hersteller Nr.	Art-Nr.
1	Halteschiene	1	98656-048	**136/342**
2	Schienenabdeckung Rail Quick Pro	1	98656-999	**136/327**
3	Sicherheitsklemmhalter Rack Holder	1	98656M010	**136/323**
4	Sicherheitsriemen Security Strip	1	98656-419	**136/516**
5	Spannriemen Quick Safe	1	98656-386	**136/504-2**
6	Tragestruktur CB Pro	1	98656M011	**136/325**

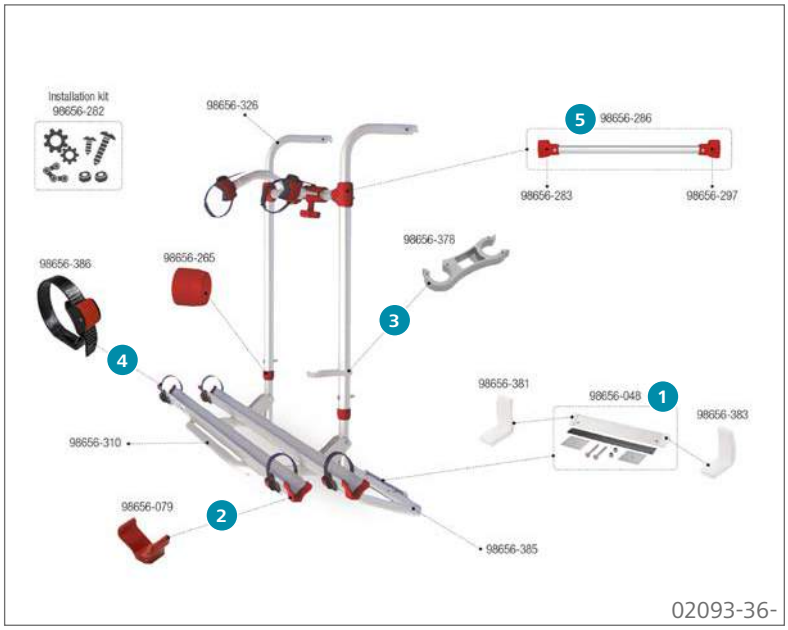

02093-36-

Ersatzteile Carry-Bike Simple Plus 200

		Inhalt	Hersteller Nr.	Art-Nr.
1	Halteschiene	1	98656-048	**136/342**
2	Schienenabdeckkappe	1	98656-079	**136/537**
3	Sicherheitsklemmhalter Rack Holder	1	98656-378	**136/690**
4	Spannriemen Quick Safe	1	98656-386	**136/504-2**
5	Tragestruktur horizontal	1	98656-286	**136/681**

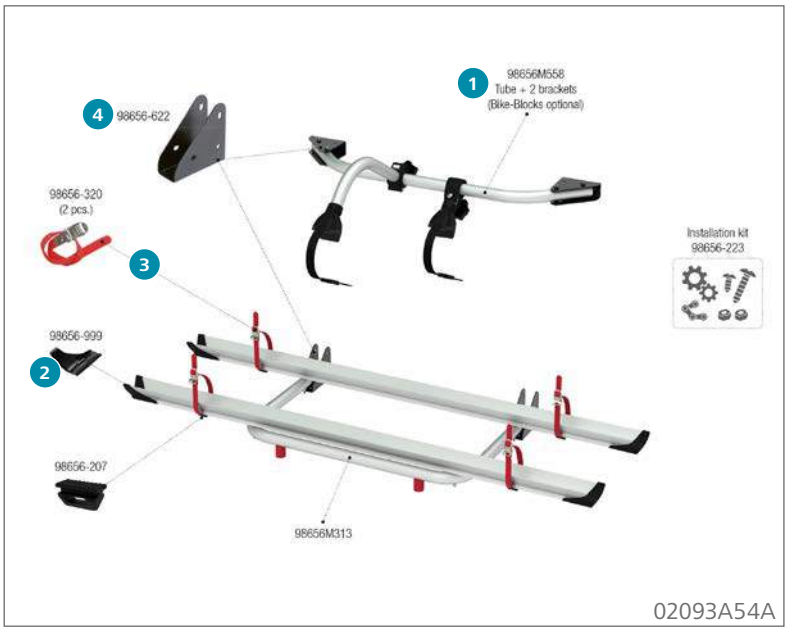

Ersatzteile Carry-Bike Garage Standard

		Inhalt	Hersteller Nr.	Art-Nr.
1	Bike-Block Halter	1	98656M558	**136/319**
2	Schienenabdeckung Rail Quick Pro	1	98656-999	**136/327**
3	Sicherheitsriemen Security Strip	2	98656-320	**136/514-3**
4	Wandhalter	1	98656-622	**136/536**

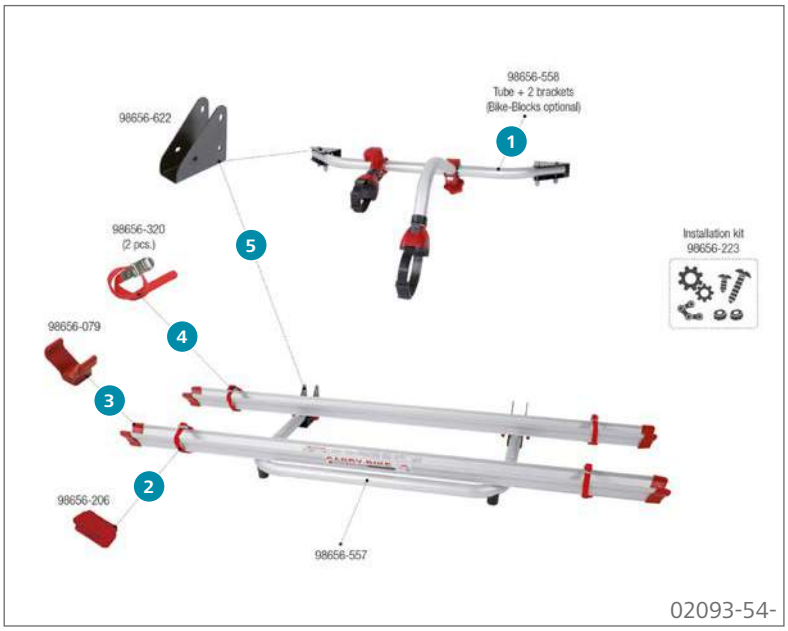

Ersatzteile Carry-Bike Garage Standard

		Inhalt	Hersteller Nr.	Art-Nr.
1	Bike-Block Halter	1	98656-558	**136/534**
2	Riemenschlitten für Fiamma Rail	1	98656-206	**136/541**
3	Schienenabdeckkappe	1	98656-079	**136/537**
4	Sicherheitsriemen Security Strip	2	98656-320	**136/514-3**
5	Wandhalter	1	98656-622	**136/536**

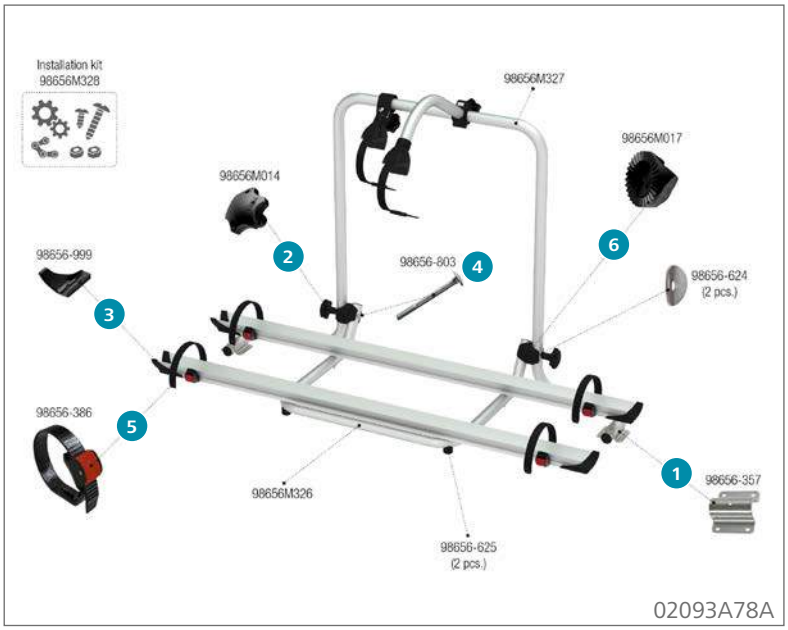

Ersatzteile Carry-Bike Garage Plus

		Inhalt	Hersteller Nr.	Art-Nr.
1	Befestigungsplatte	1	98656-357	**136/687**
2	Rändelschraube Bügel	1	98656M014	**136/331**
3	Schienenabdeckung Rail Quick Pro	1	98656-999	**136/327**
4	Schraube M6 x 95	2	98656-803	**136/329**
5	Spannriemen Quick Safe	1	98656-386	**136/504-2**
6	Zahnscheibe 30 mm	1	98656M017	**136/330**

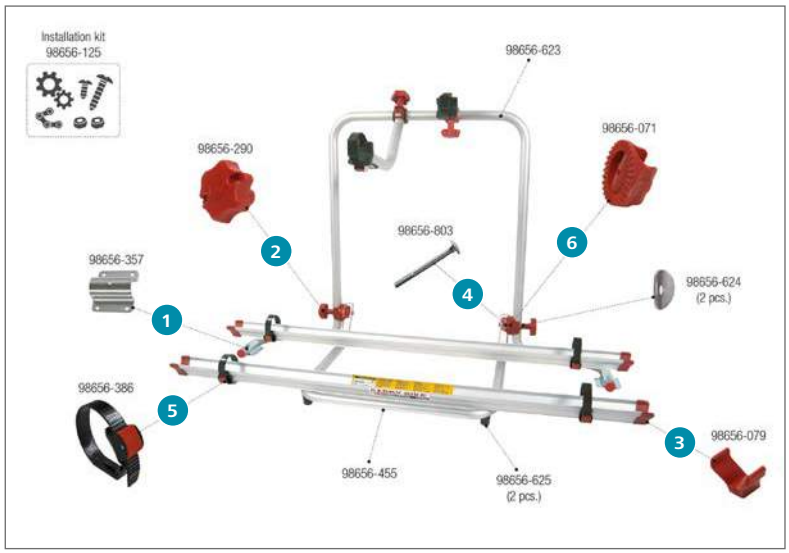

Ersatzteile Carry-Bike Garage Plus

		Inhalt	Hersteller Nr.	Art-Nr.
1	Befestigungsplatte	1	98656-357	**136/687**
2	Rändelschraube Bike-Block	1	98656-290	**136/713**
3	Schienenabdeckkappe	1	98656-079	**136/537**
4	Schraube M6 x 95	2	98656-803	**136/329**
5	Spannriemen Quick Safe	1	98656-386	**136/504-2**
6	Zahnscheibe 30 mm	1	98656-071	**136/707**

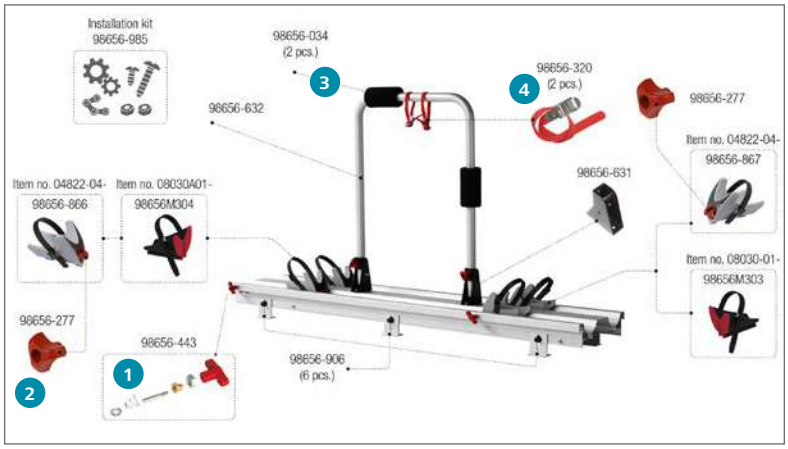

Ersatzteile Carry-Bike Garage Slide Pro Bike

		Inhalt	Hersteller Nr.	Art-Nr.
1	Blockierungs-Kit	1	98656-443	**136/354**
2	Handrad Rail Premium	1	98656-277	**136/393**
3	Schutzpuffer Protection Pads	2	98656-034	**136/394**
4	Sicherheitsriemen Security Strip	2	98656-320	**136/514-3**

Befestigungssätze Carry-Bike

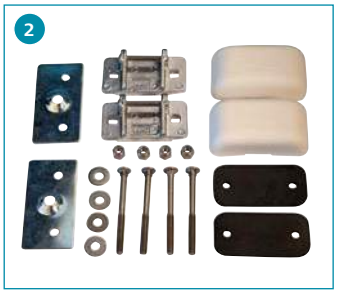

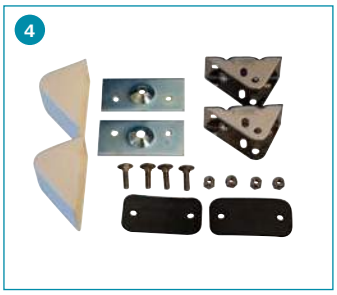

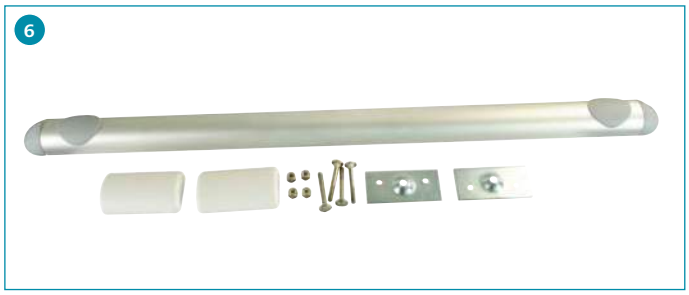

			Hersteller Nr.	Art-Nr.
1	Befestigungsstrebe Long Fix Kit	Pro, UL, CL	98656-456	**136/355**
2	Oberes Befestigungskit CB 200 DB	200 D, 200 DB	98656-420	**136/692**
3	Oberes Befestigungskit M6 x 50	Pro, Pro E-Bike, Pro M, Pro C, Pro C E-Bike, Lift 77 bis 2014, Lift 77 ab 2014, UL (Ver. 07, 07, 15), CL (Ver. 07, 08, 15), CL, L80, Pro M (ab 2017), Pro C (ab 2017), Lift 77 E-Bike	98656-588	**136/676**
4	Unteres Befestigungskit CB 200D	200 D, 200 DB	98656-006	**136/694**
5	Befestigungskit unten M6 x 65	Pro C, Pro Prem., Pro C Prem., Pro Deluxe, Pro C Knaus Eifelland, L 80, Cl, UL	98656-220	**136/678**
6	Halterungsschiene	Pro	98656-639	**136/363**

FIAMMA
home is everywhere

Allgemeine Carry Bike Ersatzteile

Schraubensitz + Schraube M6
98656-633 **136/362**

Ersatzband Bike-Block Pro
98656-865 **136/338**

Ersatzband Bike-Block Pro S
98656M012 **136/339**

Gummischutzauflage Bike-Block Pro
98656-680 **136/364**

Innenring/Reduzierung
98656-582 **136/538-3**

Kit Premium S
98656M134 **136/593**

Kunststoffklemme 30 mm
98656-156 **136/535**

Rändelschraube Bike-Block
98656-291, schwarz **136/324**
98656-290, rot **136/713**

Zahnscheibe 30 mm
98656M017, schwarz **136/330**
98656-071, rot **136/707**

Rändelschraube Bügel
98656M014 **136/331**

Schienenabdeckkappe
98656-079 **136/537**

Schienenabdeckkappe Rail Premium
98656-887, schwarz **136/334**
98656-271, grau **136/392**

Sicherheitsklemmhalter Rack Holder
98656-378 **136/690**

Sicherheitsklemmhalter Rack Holder
98656M010 **136/323**

Spannriemen Quick Safe
98656-386 **136/504-2**

Schienenabdeckung Rail Quick Pro
98656-999 **136/327**

Schienenabdeckkappe Rail Premium
98656M190 **136/303**

Ersatzteile Ultra-Box 320, 360 ,500

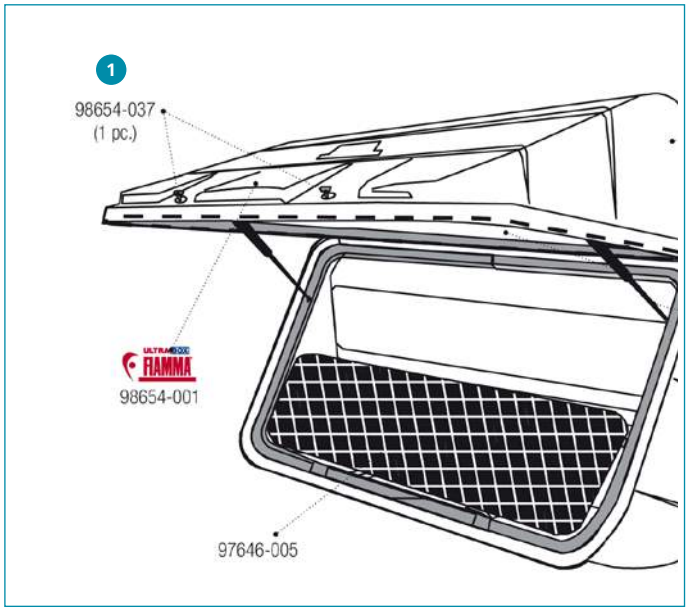

Inhalt 1

Befestigungs-Kit Fiamma Ultra Box
98654-010 **136/373**

Inhalt 1

Ersatzschloss für Ultra Box
98654-037 **136/615-3**

Ersatzteile Ultra-Box 1, 2, 3

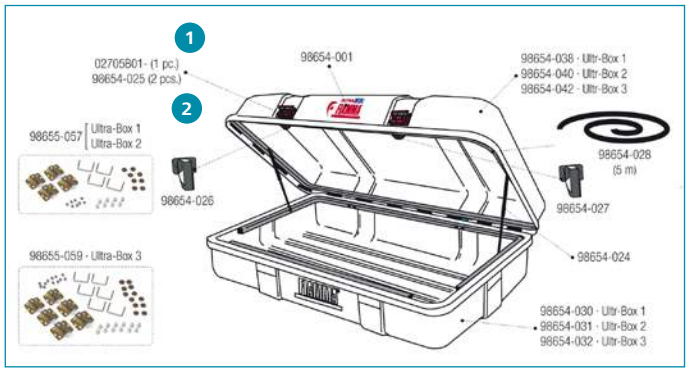

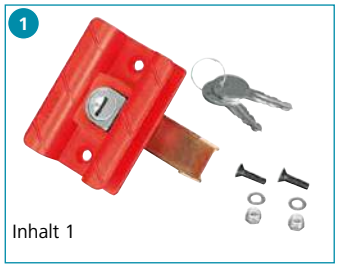
Inhalt 1

Handgriff mit Schloss
02705B01- **136/615**

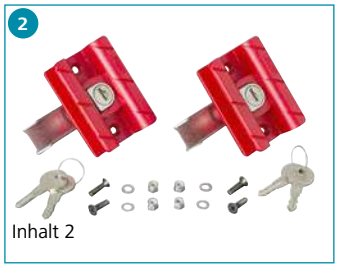
Inhalt 2

Handgriff mit Schloss
98654-025 **136/372**

Ersatzteile Fixing-Bar Pro L

Inhalt 2

Gummischutz untere Tragestruktur
98656-195 **136/347**

Inhalt 1

Halterung
98658-051 **136/370**

Ersatzteile Security 31, 46

		Inhalt	Hersteller Nr.	Art-Nr.
1	Ersatzschloss	1	98656-345	**214/092**
2	Obere Abdeckung, weiß	1	98656-700	**214/102**
3	Untere Abdeckung, weiß	1	98656-701	**214/103**

Ersatzteile Safe Door

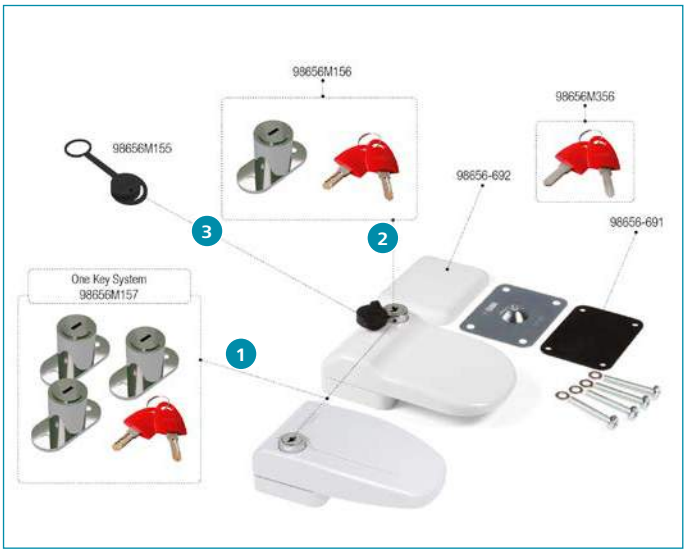

		Inhalt	Hersteller Nr.	Art-Nr.
1	Ersatzschloss „One Key System“	3	98656M157	**136/099**
2	Ersatzschloss	1	98656M156	**136/098**
3	Schlossabdeckung	1	98656M155	**136/618**

1

2

3

4

5
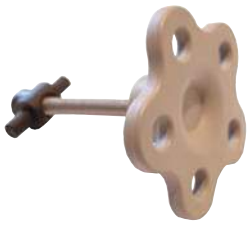

6
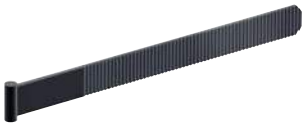

7

8

9

10

11

Ersatzteile EuroCarry

		Farbe	Inhalt	Hersteller Nr.	Art-Nr.
1	Anschlagclips für Rohr ø 30 mm	grau	2	32885	**136/605**
	Anschlagclips für Rohr ø 35 mm	grau	2	62885	**136/605-1**
2	Anschlagendpuffer Kunststoff	grau	2	32883	**136/603-1**
	Anschlagendpuffer Edelstahlrohr	grau	2	32882	**136/603**
3	Endstück für Fahrradschiene	grau	2	32881	**136/600**
4	Endstück für Fahrradschiene 2007	grau	2	62881	**136/600-1**
	Endstück für Fahrradschiene 2007	schwarz	2	108787	**136/602**
5	Ersatzschraube für Befestigungskralle	grau	1	32887	**136/601**
6	Rastband für Haltekralle	schwarz	2	62722	**136/608**
7	Riemenführung für Fahrradschiene	grau	2	32886	**136/606**
8	Rohrendstopfen ø 30 mm	grau	2	32884	**136/604**
	Rohrendstopfen ø 30 mm	schwarz	2	101875	**136/610**
	Rohrendstopfen ø 35 mm	grau	2	62884	**136/604-1**
9	Spannriemen	schwarz	2	32722	**136/607**
10	Radschale für Fahrradschiene 2007	grau	1	113132	**136/624**
	Radschale für Fahrradschiene 2007	schwarz	1	102179	**136/625**
11	Radschale Fat-Bike	schwarz	2	32900	**136/749**

Ersatzteile Fiamma Turbo Vent Premium

		Farbe	Hersteller Nr.	Art-Nr.
1	Dichtgummi		98683-102	**206/183**
2	Ersatzflügelrad		98683-026	**206/181**
3	Ersatzhaube	weiß	98683-100	**206/031**
4	Ersatzhaube	crystal	98683-101	**206/032**
5	Handgriff + Verlängerung	elfenbein	98683-116	**206/192**
6	Kit Dichtungsring OR 112		98683-126	**206/195**
7	Öffnungsvorrichtung		98683-129	**206/029**
8	Platine		98683-082	**206/189**
9	Riemenantrieb Kit		98683-022	**206/191**
10	Sperrschrauben, 8 Stück		98683-135	**206/180**
11	Ventilator Kit + Motor		98683-068	**206/196**

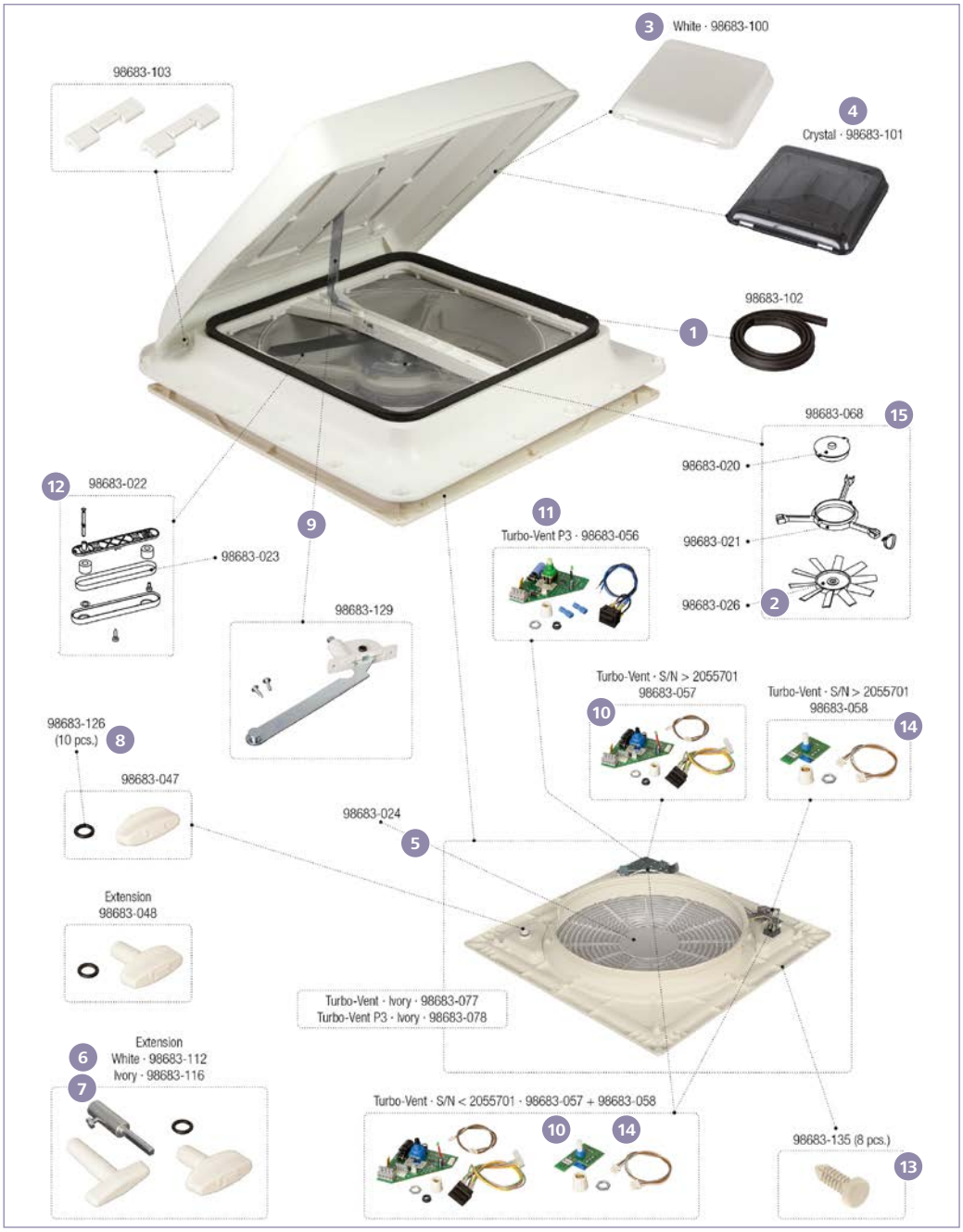

Ersatzteile Fiamma Turbo-Vent, Turbo-Vent P3

		Farbe	Hersteller Nr.	Art-Nr.
1	Dichtgummi		98683-102	**206/183**
2	Ersatzflügelrad		98683-026	**206/181**
3	Ersatzhaube	weiß	98683-100	**206/031**
4	Ersatzhaube	crystal	98683-101	**206/032**
5	Fliegengitter		98683-024	**206/182**
6	Handgriff + Verlängerung	weiß	98683-112	**206/033**
7	Handgriff + Verlängerung	elfenbein	98683-116	**206/192**
8	Kit Dichtungsring OR 112		98683-126	**206/195**
9	Öffnungsvorrichtung	weiß	98683-129	**206/029**
10	Platine ab S/N 2055701		98683-057	**206/193**
11	Platine Turbo-Vent P3		98683-056	**206/194**
12	Riemenantrieb Kit		98683-022	**206/191**
13	Sperrschrauben, 8 Stück		98683-135	**206/180**
14	Thermostat Platine S/N > 20550701		98683-058	**206/188**
15	Ventilator Kit + Motor		98683-068	**206/196**

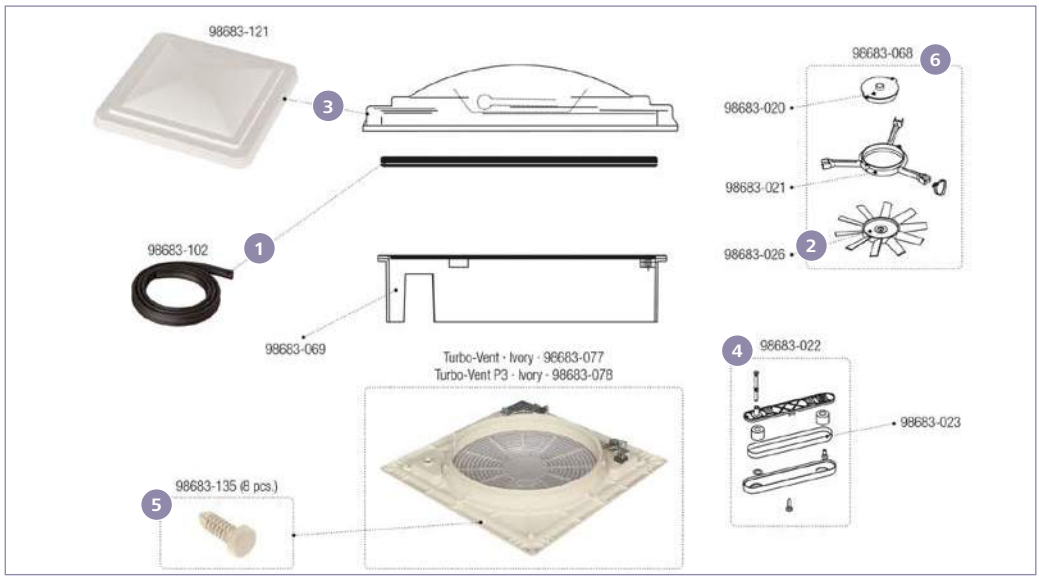

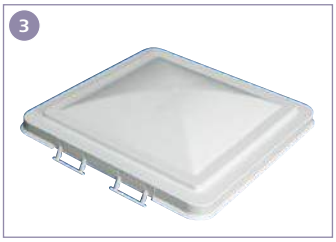

Ersatzteile Fiamma Turbo-Vent Pro

		Farbe	Hersteller Nr.	Art-Nr.
1	Dichtgummi		98683-102	**206/183**
2	Ersatzflügelrad		98683-026	**206/181**
3	Ersatzhaube	weiß	98683-121	**206/026**
4	Riemenantrieb Kit		98683-022	**206/191**
5	Sperrschrauben, 8 Stück		98683-135	**206/180**
6	Ventilator Kit + Motor		98683-068	**206/196**

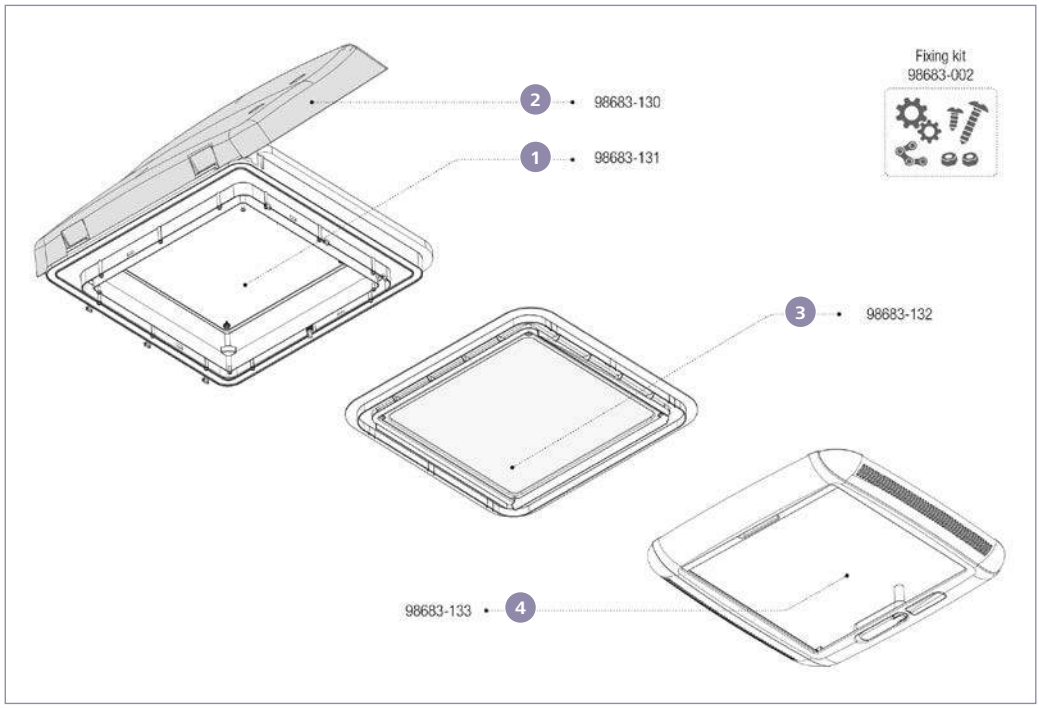

Ersatzteile Fiamma Vent F Pro

		Hersteller Nr.	Art-Nr.
1	Außenrahmen	98683-131	**206/005**
2	Ersatzhaube	98683-130	**206/004**
3	Innenrahmen mit Fliegenschutz	98683-132	**206/006**
4	Innenrahmen mit Verdunkelung	98683-133	**206/007**

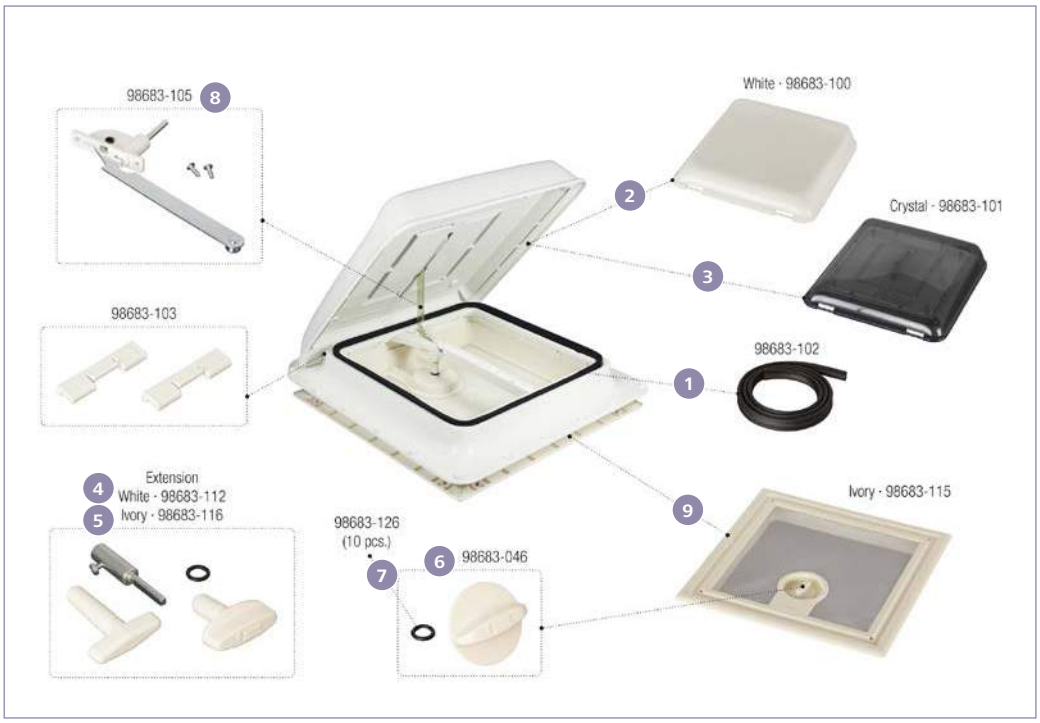

Ersatzteile Fiamma Vent

		Farbe	Hersteller Nr.	Art-Nr.
1	Dichtgummi		98683-102	**206/183**
2	Ersatzhaube	weiß	98683-100	**206/031**
3	Ersatzhaube	crystal	98683-101	**206/032**
4	Handgriff + Verlängerung	weiß	98683-112	**206/033**
5	Handgriff + Verlängerung	elfenbein	98683-116	**206/192**
6	Handrad		98683-046	**206/184**
7	Kit Dichtungsring OR 112		98683-126	**206/195**
8	Öffnungsvorrichtung		98683-105	**206/186**
9	Unterrahmen mit Fliegenschutz		98683-115	**206/185**

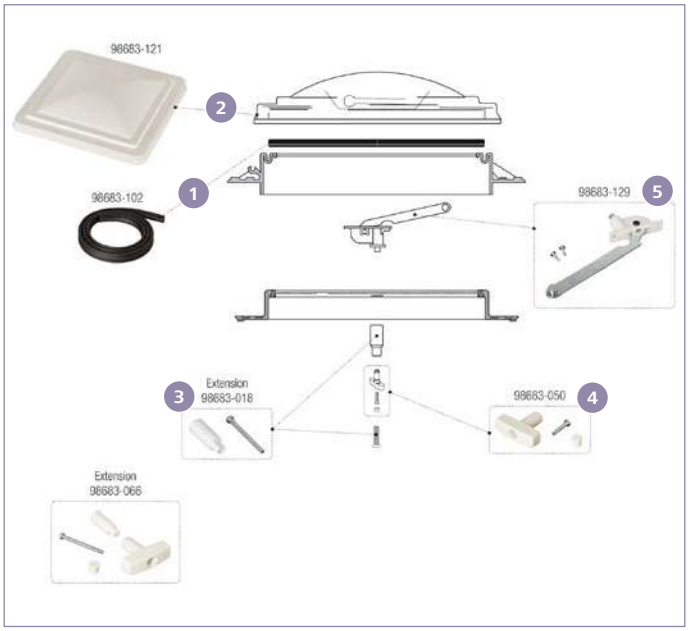

Ersatzteile Fiamma Vent 40 x 40

		Farbe	Hersteller Nr.	Art-Nr.
1	Dichtgummi		98683-102	**206/183**
2	Ersatzhaube	weiß	98683-121	**206/026**
3	Kit Kurbelverlängerung		98683-018	**206/176**
4	Öffnungshandgriff	weiß	98683-050	**206/028**
5	Öffnungsvorrichtung	weiß	98683-129	**206/029**

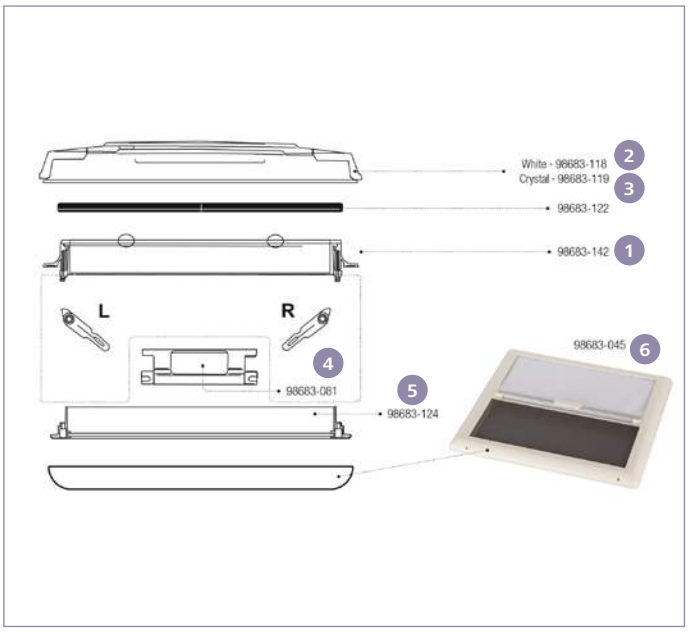

Ersatzteile Vent 50

		Farbe	Hersteller Nr.	Art-Nr.
1	Außenrahmen		98683-142	**206/187**
2	Ersatzhaube	weiß	98683-118	**206/016-1**
3	Ersatzhaube	crystal	98683-119	**206/019-1**
4	Griff komplett		98683-081	**206/198**
5	Innenrahmen		98683-124	**206/199**
6	Rollo Kit		98683-045	**206/200**

Ersatzteile Fiamma Vent 28 F

		Farbe	Hersteller Nr.	Art-Nr.
1	Außenrahmen		98683-137	**206/047**
2	Ersatzhaube	crystal	98683-136	**206/046**
3	Ersatzhaube	weiß	98683-141	**206/030**
4	Handkurbel mit Dichtung		98683-138	**206/048**
5	Innenrahmen		98683-139	**206/049**

Ersatzteile Fiamma Vent 28, Turbo Vent 28

		Farbe	Hersteller Nr.	Art-Nr.
1	Ersatzhaube	weiß	98683-106	**206/020**
2	Ersatzhaube	crystal	98683-107	**206/021**
3	Fliegenschutz		98683-111	**206/190**
4	Kit Dichtungsring OR 112		98683-126	**206/195**
5	Öffnungsvorrichtung		98683-105	**206/186**

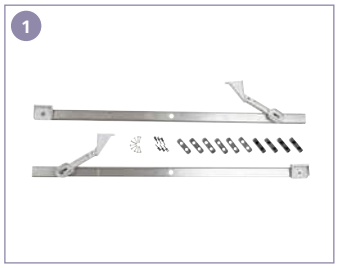

REMItop II Schiebehaube

		Hersteller Nr.	Art-Nr.
1	Auszug/Aufsteller vormontiert	10010122	**206/085-2**
2	Dichtungssatz 400 x 400	10027226	**206/801**
	Dichtungssatz 600 x 600	10012500	**206/802**
	Dichtungssatz 900 x 600	10012501	**206/803**
3	Fliegenschutzrollo grau	10010113	**206/085-5**
4	Plisseerollo 600 x 600	10010117	**206/085-3**
	Plisseerollo 900 x 600	10010124	**206/096-2**

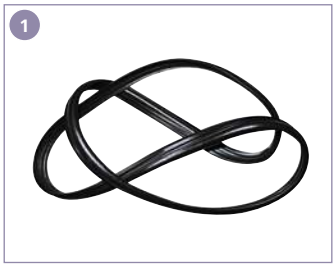

REMItop Vario I Kurbelhaube

		Hersteller Nr.	Art-Nr.
1	Dichtungssatz 700 x 500	10039199	**206/840**
	Dichtungssatz 900 x 600	10039200	**206/841**
2	Fliegenschutz 400 x 400	10021831	**206/811**
	Fliegenschutz 700 x 500	10021837	**206/812**
	Fliegenschutz 900 x 600	10021843	**206/813**
3	Kurbel für alle Größen	10024696	**206/810**
4	Sonnenschutz 400 x 400	10021832	**206/814**
	Sonnenschutz 700 x 500	10021838	**206/815**
	Sonnenschutz 900 x 600	10021844	**206/816**
5	Verriegelung dunkelgrau	10013939	**206/252**

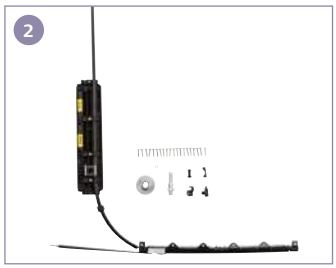

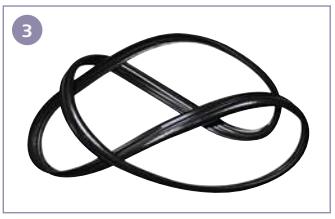

REMItop Vario II Kurbelhaube

		Hersteller Nr.	Art-Nr.
1	Acrylhaube 400 x 400	10028036	**206/826**
	Acrylhaube 700 x 500	10028037	**206/827**
	Acrylhaube 900 x 600	10037873	**206/828**
2	Auszug/Aufsteller vormontiert 400 x 400	10028038	**206/829**
	Auszug/Aufsteller vormontiert 700 x 500	10028039	**206/830**
	Auszug/Aufsteller vormontiert 900 x 600	10037874	**206/831**
3	Dichtungssatz 400 x 400	10039198	**206/839**
	Dichtungssatz 700 x 500	10039199	**206/840**
	Dichtungssatz 900 x 600	10039200	**206/841**
4	Fliegenschutz 400 x 400	10021831	**206/811**
	Fliegenschutz 700 x 500	10021837	**206/812**
	Fliegenschutz 900 x 600	10021843	**206/813**
5	Kurbel für alle Größen	10024697	**206/832**
6	Sonnenschutz 400 x 400	10021832	**206/814**
	Sonnenschutz 700 x 500	10021838	**206/815**
	Sonnenschutz 900 x 600	10021844	**206/816**

REMItop vario II Rastaufsteller

		Hersteller Nr.	Art-Nr.
1	Aufzug/Aufsteller	10028686	**206/847**
2	Innenrahmen	10028692	**206/848**
3	Acrylhaube	10028685	**206/846**

Befestigungsklammernsatz für REMItop vario II

		Dachstärke	Hersteller Nr.	Art-Nr.
1	400 × 400 mm	24 – 35 mm	10033503	**206/407**
	400 × 400 mm	36 – 45 mm	10033504	**206/408**
	400 × 400 mm	46 – 55 mm	10033505	**206/409**
	400 × 400 mm	56 – 65 mm	10033506	**206/410**
2	500 × 700 mm	24 – 35 mm	10033507	**206/411**
	500 × 700 mm	36 – 45 mm	10033508	**206/412**
	500 × 700 mm	46 – 55 mm	10033509	**206/413**
3	900 × 600 mm	24 – 35 mm	10033513	**206/415**
	900 × 600 mm	36 – 45 mm	10033514	**206/416**
	900 × 600 mm	46 – 55 mm	10033515	**206/417**

REMIstar elektrische Haube

		Hersteller Nr.	Art-Nr.
1	Dichtung 254 cm	10020639	**206/256**
2	Fliegenschutz	10013641	**206/084-3**
3	Verdunkelung	10012917	**206/084-2**
4	Verriegelung	10019386	**206/253**
5	Zahnräder	10012370	**206/844**

REMItop vista

		Hersteller Nr.	Art-Nr.
1	Acrylhaube	10062774	**206/325-1**
2	Aufzug/Aufsteller	10061704	**206/325-6**
3	Außenrahmen	10062774	**206/325-2**
4	Dichtung 143 cm	10064535	**206/325-5**
5	Fliegenschutz weiß	10010223	**206/325-3**
	Fliegenschutz schwarz	10044036	**206/325-4**
6	Innenrahmen mit Verdunkelung	10010096	**206/325-7**

REMItop streamline

		Hersteller Nr.	Art-Nr.
1	Aufzug/Aufsteller	10028686	**206/847**
2	Dichtgummi 254 cm	10011547	**206/209-2**
3	Innenrahmen komplett mit Fliegenschutz	10010096 + 10010223	**206/209-3**
	Innenrahmen mit Verdunkelung	10010096	**206/325-7**
4	Fliegenschutz weiß	10010223	**206/325-3**
	Fliegenschutz schwarz	10044036	**206/325-4**

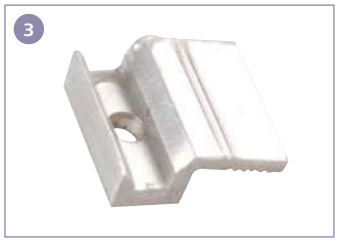

Allgemeine Ersatzteile Hartal

		Art-Nr.
1	Befestigungsbolzen mit Sicherungsscheibe	206/127
2	Blechschraube B4	206/126
3	Klemmstück	206/130

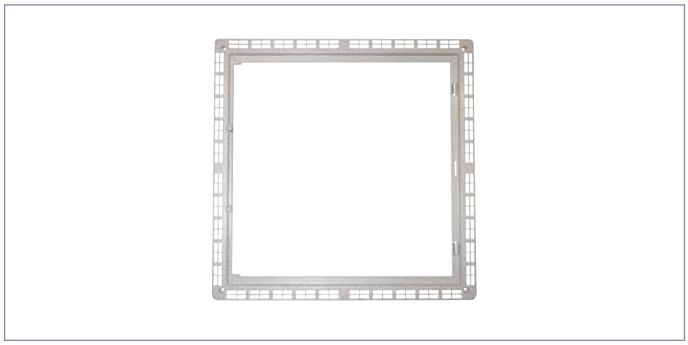

HARTAL Dachhaube 460 x 460 mm (206/066)

Ausschnitt: 400 x 400 mm

	Art-Nr.
Rahmenunterteil	206/137

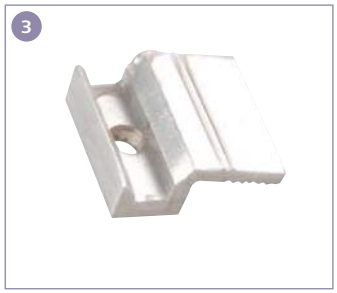

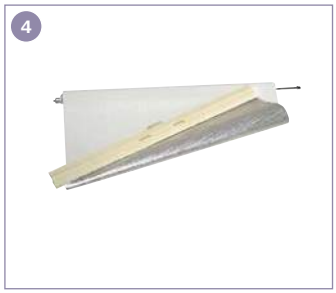

HARTAL Dachhaube 400 x 400 mm (206/078)

		Art-Nr.
1	Dachhaubengriff	206/139
2	Fliegengitter	206/138
3	Klemmstück	206/130
4	Verdunkelungsrollo	206/142

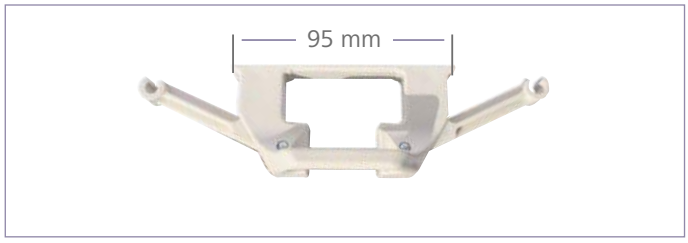

HARTAL Dachhaube 280 x 280 mm

Dachhaubengriff komplett **206/150**

Ersatzteile und Zubehör div. Hersteller

Haubenhalter

Aus Hartgummi, mit Befestigung.

		Art-Nr.
1	65 mm	**205/067**
2	125 mm	**205/068**

Dachhaubenaussteller

ABS-Aussteller: Breite: 200 mm, Bohrungsmitte: 170 mm, Hubhöhe: 70 mm

205/065

Ersatzteile für Dachhaube TL4

Dachhaube TL4

Doppelhaube TL4 mit TÜV-Zulassung. Die Labyrinth-Dichtung verhindert das Eindringen von Schnee und Regenwasser. Nach allen Seiten aufstellbar, Abstufung auch millimeterweise. Mit 4 Einzelausstellern. mit Zwangsbelüftung Ausschnitt Nennmaß: 500 x 500 mm; Dachstärke: 30 – 40 mm; Haubengröße: 600 x 600 mm; Höhe über Dach: 11 cm

206/040

Ersatzhaube TL4

Ersatzhaube für Doppelhaube TL4 mit TÜV-Zulassung. **206/042**

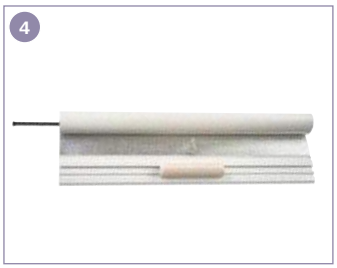

Ersatzteile für Modell 28/29

Haubengröße: 330 x 330 mm

		Art-Nr.
1	Ersatzhaube beige	206/051
2	Fliegengittereinsatz Modell 28	206/053
3	Fliegengittereinsatz Modell 29/VisionVent S eco	206/054
4	Verdunklungsrollo Modell 29/VisionVent S eco	206/054-1
5	Verriegelungsset für Dachhaube	206/044-1

Ersatzteile für Modell 32

Haubengröße: 380 x 420 mm

		Art-Nr.
6	Ersatzhaube beige	206/057
7	Fliegengittereinsatz Modell 32 beige	206/056
8	Verriegelungsset für Dachhauben	206/045

Ersatzteile für Modell 40

Haubengröße: 470 x 470 mm

		Art-Nr.
10	Ersatzhaube weiß	206/038
	Ersatzhaube grau	206/039
	Ersatzhaube beige	206/061
9	Fliegengittereinsatz Modell 40 beige	206/063
13	Verriegelungsset für Dachhauben	206/045

Ersatzteile für Modell 42/42K

Haubengröße: 470 x 470 mm
Die Farbe bezieht sich auf die Griffe der Dachhaube.

		beige	weiß	grau
10	Ersatzhaube	206/061	206/038	206/039
11	Fliegengitter	206/173	206/174	206/175
o.Abb.	Netzrollo mit Griffleiste für Kombirollo		206/276	206/278
12	Rollo komplett passend zu Nr. 11	206/170	206/171	206/172
o.Abb.	Rolloabdeckung für Kombirollo		206/293	206/292
o.Abb.	Verdunklungsrollo mit Griffleiste für Kombirollo		206/291	206/279
13	Verriegelungsset für Dachhauben			206/045

Ersatzteile für Modell 46/46K

Haubengröße: 560 x 560 mm
Die Farbe bezieht sich auf die Griffe der Dachhaube.

		beige	weiß	grau
1	Dachhaube Modell 46 ohne Rollo	206/160	206/162	206/161
	Dachhaube Modell 46 Rollo	206/163	206/165	206/164

		beige	weiß	grau
2	Ersatzhaube	206/167		206/043
3	Fliegengitter	206/173	206/174	206/175
o.Abb.	Netzrollo mit Griffleiste		206/276	206/278
4	Rollo komplett	206/170	206/171	206/172
5	Rolloabdeckung für Kombirollo		206/293	206/292
o.Abb.	Verdunklungsrollo mit Griffleiste		206/291	206/279
6	Verriegelungsset für Dachhauben			206/045

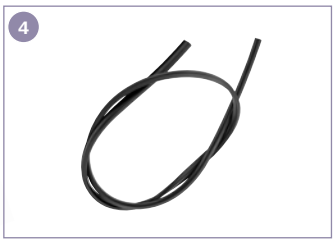

Ersatzteile für Vision Star M pro

		Farbe	Art-Nr.
o.Abb.	Ersatzhaube ohne Griffe	rauchgrau	206/275
1	Innenrahmen mit Plissees komplett	weiß	206/220
2	Innenrahmen mit LED	weiß	206/152
3	Seitenblenden mit LED		206/154
4	Dichtung außen; 1,57 m		206/156
o.Abb.	Dichtung selbstklebend; 0,36 m		206/159
o.Abb.	Dichtung vorne; 0,34 m		206/157
o.Abb.	Dichtung vorne; 0,9 m		206/158

Ersatzteile VisionVent M/M pro

		weiß	grau
o.Abb.	Ersatzhaube mit Griffen	206/273	206/274
1	Innenrahmen mit Plissees komplett	206/220	
2	Innenrahmen mit LED	206/152	
o.Abb.	Netzrollo mit Griffleiste	206/276	206/278
o.Abb.	Rolloabdeckung für Kombirollo	206/293	206/292
o.Abb.	Verdunklungsrollo mit Griffleiste	206/291	206/279

Ersatzteile für VisionVent S pro/eco

		Farbe	Art-Nr.
o.Abb.	Ersatzhaube mit Griffen	grau	206/271
o.Abb.	Ersatzhaube mit Griffen	weiß	206/272
1	Fliegengittereinsatz Modell 29/VisionVent S eco	beige	206/054
2	Innenrahmen mit Plissees komplett	weiß	206/236
3	Verdunklungsrollo	beige	206/054-1

DOMETIC

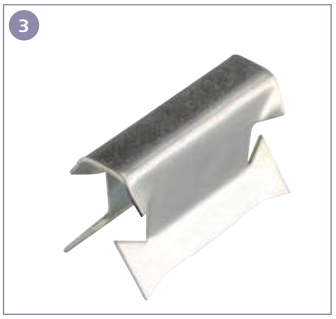

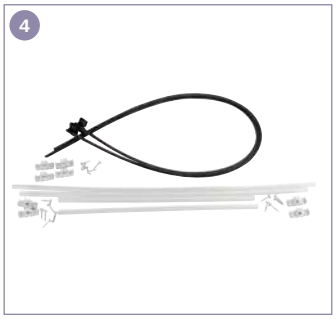

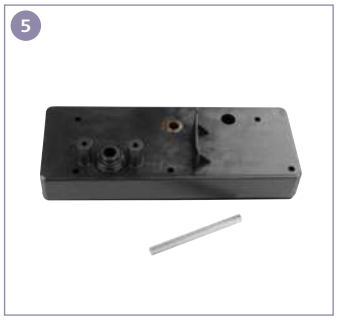

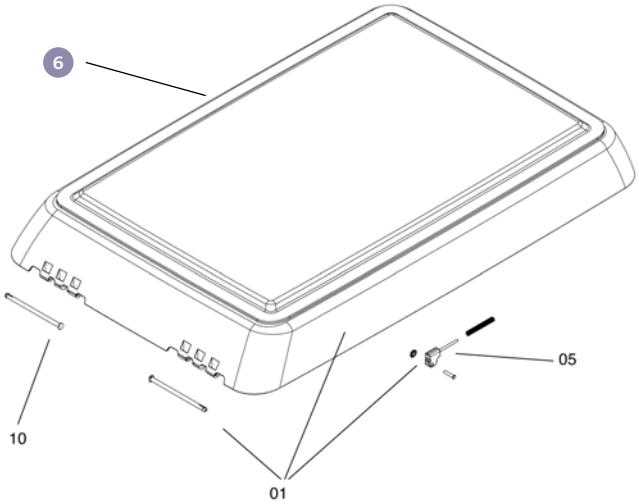

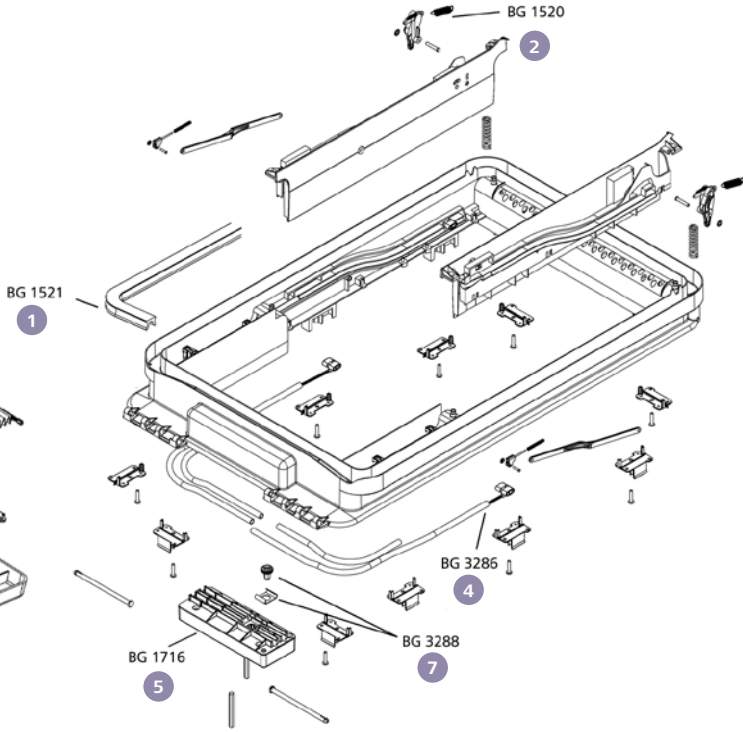

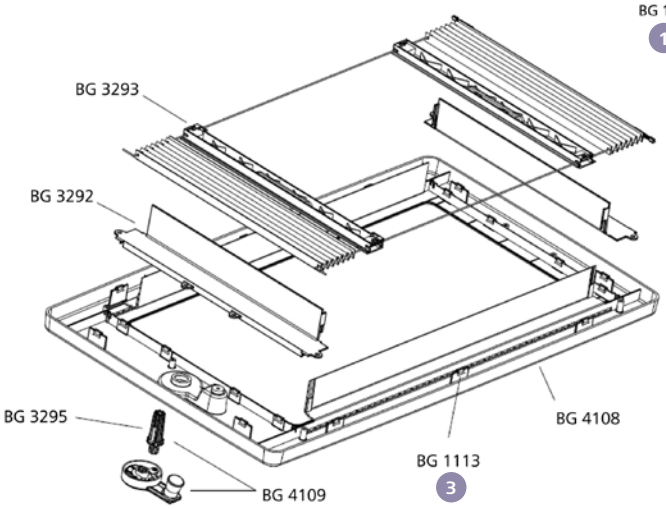

Midi Heki Style Art. 1481 und 1428 – 400 x 700

			Inhalt	Hersteller Nr.	Art-Nr.
1	Dichtung	ohne Zwangsentlüftung; Länge: 230 cm		BG1521	**209/069**
2	Feder (links/rechts)		2	BG1520	**209/068**
3	Federklammer		12	BG1113	**209/074**
4	Flexwelle	Komplett mit Rohr, Gleitern und Klemmböcken.		BG3286	**209/254**
5	Getriebe komplett			BG1716	**209/248**
6	Glasrahmen komplett	Inklusive Glas (Glasing Dome)		BG3280	**209/251**
7	Ritzel und Haltespange			BG3288	**209/249**

DOMETIC

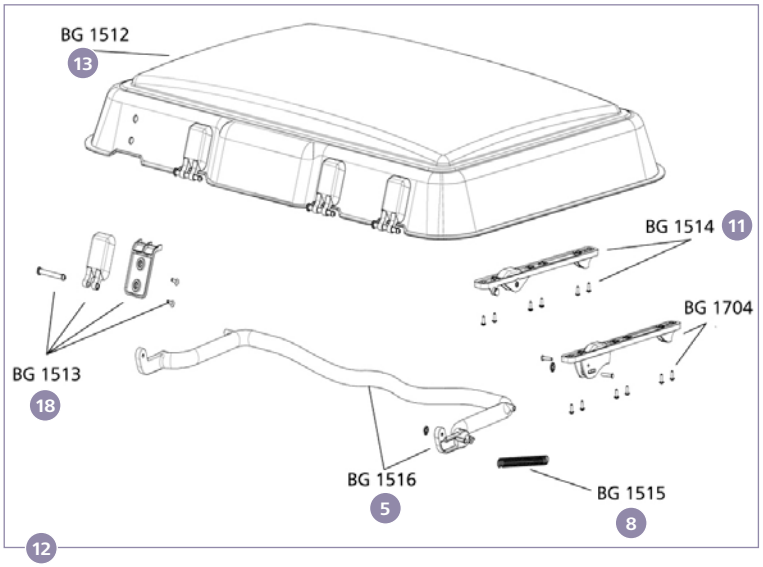

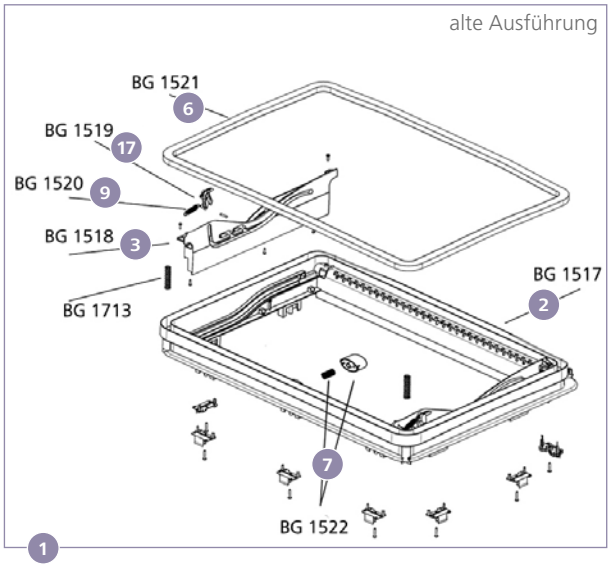

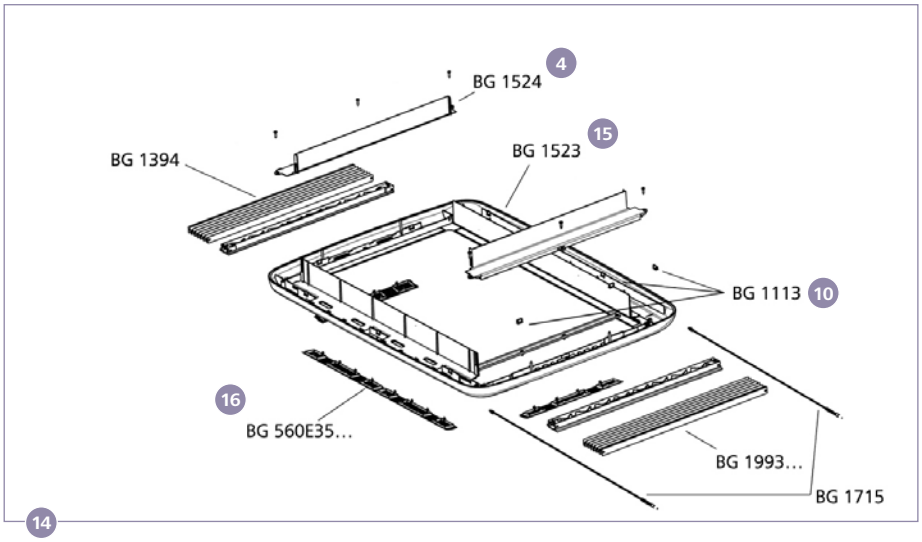

alte Ausführung

Midi Heki Bügel Art. 1368 – 700 x 500

		Farbe	Inhalt	Hersteller Nr.	Art-Nr.
1	Außenrahmen komplett nur Bügelversion			BG1391	**209/071**
2	Außenrahmen ohne Anbauteile			BG1517	**209/065**
3	Blende Bügelantrieb			BG1518	**209/066**
4	Blende für Innenrahmen	cremeweiß		BG1524	**209/073**
5	Bügel			BG1516	**209/064**
6	Dichtung			BG1521	**209/069**
7	Drucktasterknopf mit Feder			BG1522	**209/070**
8	Feder		2	BG1515	**209/063**
9	Feder (links/rechts)		2	BG1520	**209/068**
10	Federklammer		12	BG1113	**209/074**
11	Funktionsplatte			BG1514	**209/062**
12	Glas komplett (mit Scharnierteilen am Glas – ohne Scharnierteile für Rahmen)			BG1390	**209/060-1**
13	Glas ohne Anbauteile			BG1512	**209/060**
14	Innenrahmen komplett, alte Ausführung			BG1392	**209/078**
15	Innenrahmen ohne Anbauteile, alte Ausführung			BG1523	**209/072**
16	Lüftungsgitter Satz	grau	10	560E3509	**209/019**
	Lüftungsgitter Satz	cremeweiß	10	560E3525	**209/057**
17	Rasthaken		2	BG1519	**209/067**
18	Scharnier mit Montageteilen			BG1513	**209/061**

DOMETIC

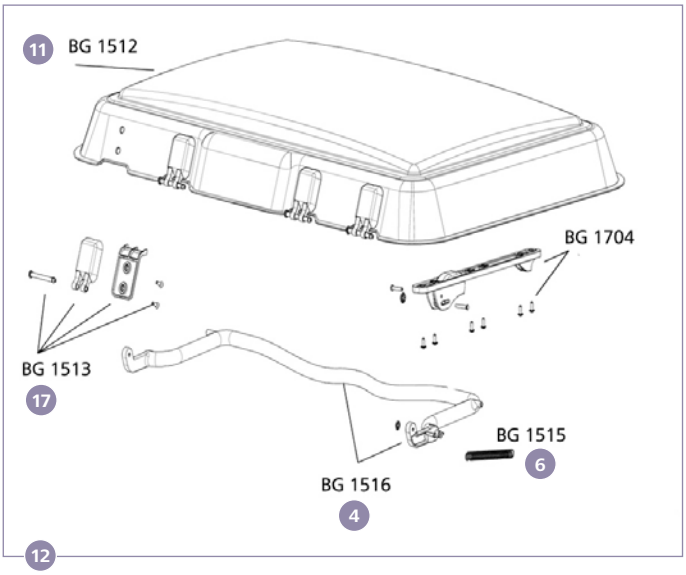

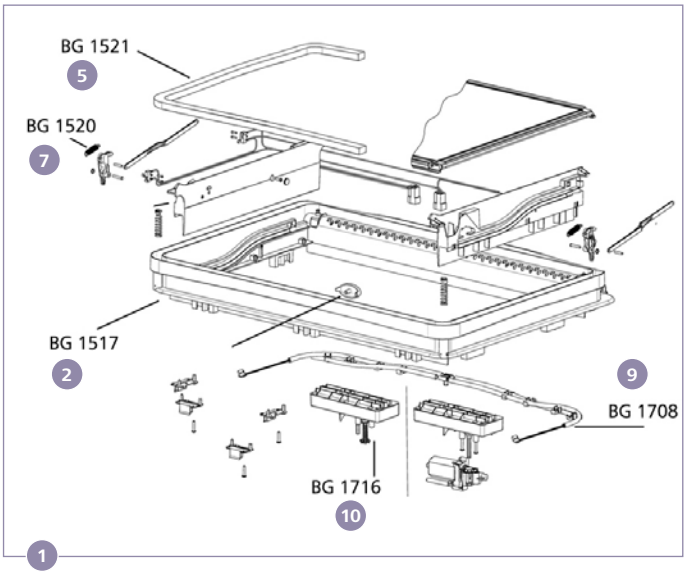

alte Ausführung

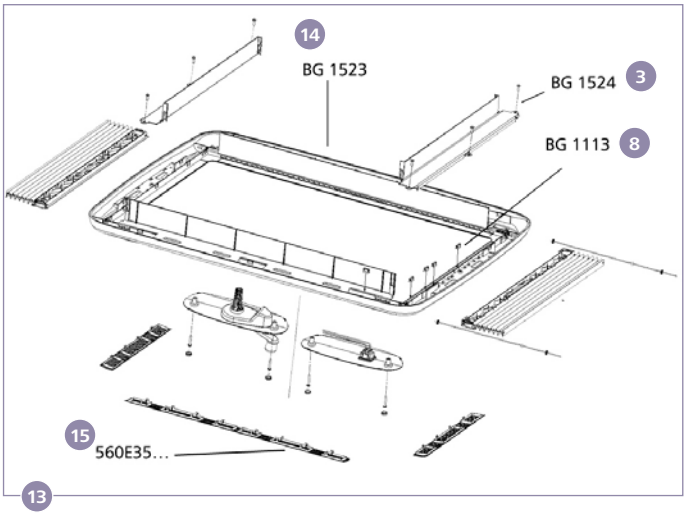

Midi Heki Elektro Art. 1369, Kurbel Art. 1370 – 700 x 500

		Farbe	Inhalt	Hersteller Nr.	Art-Nr.
1	Außenrahmen komplett Elektroversion (mit Motor)			BG1478	**209/071-2**
o. Abb.	Außenrahmen komplett Kurbelversion			BG1474	**209/071-1**
2	Außenrahmen ohne Anbauteile			BG1517	**209/065**
3	Blende für Innenrahmen	cremeweiß		BG1524	**209/073**
4	Bügel			BG1516	**209/064**
5	Dichtung			BG1521	**209/069**
6	Feder		2	BG1515	**209/063**
7	Feder (links/rechts)		2	BG1520	**209/068**
8	Federklammer		12	BG1113	**209/074**
9	Flexwelle komplett			BG1708	**209/250**
10	Getriebe komplett			BG1716	**209/248**
11	Glas ohne Anbauteile			BG1512	**209/060**
12	Glas komplett			BG1390	**209/060-1**
13	Innenrahmen komplett für Elektroantrieb (alte Ausführung)			BG1709	**209/078-2**
	Innenrahmen komplett für Kurbelversion, (alte Ausführung)			BG1479	**209/078-1**
14	Innenrahmen ohne Anbauteile			BG1523	**209/072**
15	Lüftungsgitter Satz	grau	10	560E3509	**209/019**
	Lüftungsgitter Satz	cremeweiß	10	560E3525	**209/057**
16	Ritzel und Haltespange			BG3288	**209/249**
17	Scharnier mit Montageteilen			BG1513	**209/061**

DOMETIC

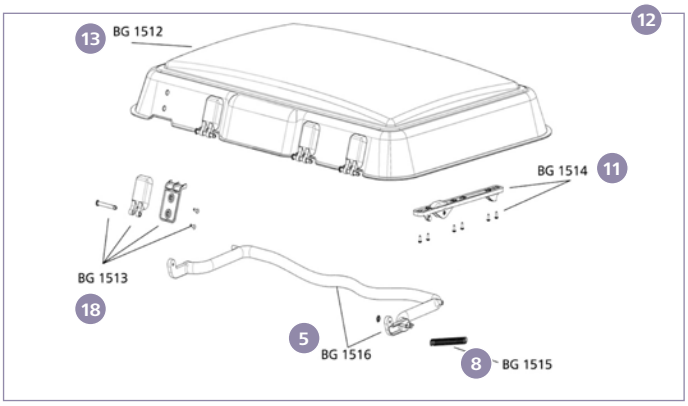

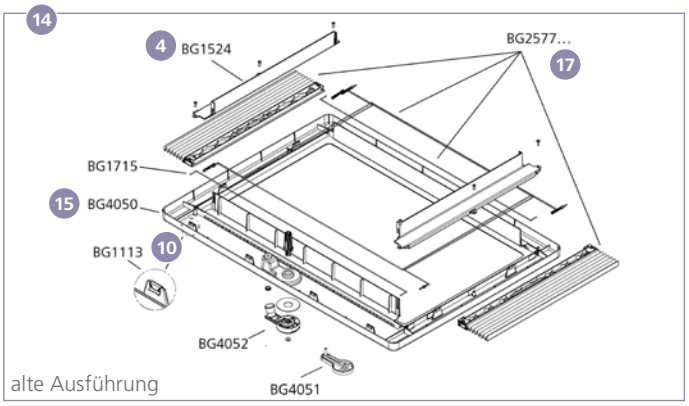

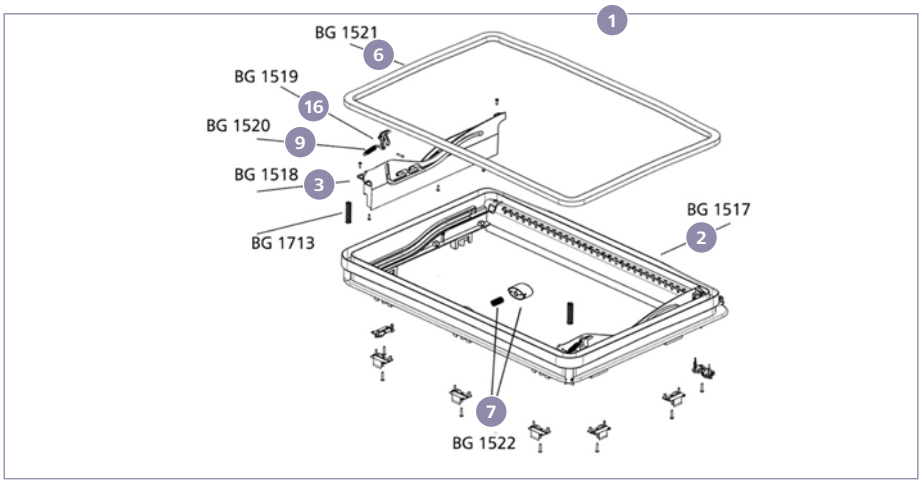

neue Ausführung

Midi Heki Style Bügel Art. 1456 – 700 x 500 / Midi Heki Style Kurbel Art. 1475 – 700 x 500

		Farbe	Inhalt	Hersteller Nr.	Art-Nr.
1	Außenrahmen komplett nur Bügelversion			BG1391	**209/071**
o. Abb.	Außenrahmen komplett Kurbelversion			BG1474	**209/071-1**
2	Außenrahmen ohne Anbauteile			BG1517	**209/065**
3	Blende Bügelantrieb			BG1518	**209/066**
4	Blende für Innenrahmen	cremeweiß		BG1524	**209/073**
5	Bügel			BG1516	**209/064**
6	Dichtung ohne Zwangsentlüftung			BG1521	**209/069**
7	Drucktasterknopf mit Feder			BG1522	**209/070**
8	Feder		2	BG1515	**209/063**
9	Feder (links/rechts)		2	BG1520	**209/068**
10	Federklammer		12	BG1113	**209/074**
o. Abb.	Flexwelle komplett (Kurbelversion)			BG1708	**209/250**
11	Funktionsplatte			BG1514	**209/062**
	Funktionsplatte (Kurbelversion)			BG1704	**209/093**
o. Abb.	Getriebe komplett (Kurbelversion)			BG1716	**209/248**
12	Glas komplett			BG1390	**209/060-1**
	Glas komplett, mit Anbauteilen (700 x 500 Kurbel/Elektro Version)			BG1476	**209/092**
13	Glas ohne Anbauteile			BG1512	**209/060**
14	Innenrahmen komplett Bügelversion (neue Ausführung)			BG3676	**209/091**
	Innenrahmen komplett für Kurbelversion (neue Ausführung)			BG3753	**209/095**
15	Innenrahmen ohne Anbauteile, Bügelversion (neue Ausführung)	cremeweiß		BG4050	**209/088**
16	Rasthaken		2	BG1519	**209/067**
	Rasthaken (Kurbelversion)		2	BG1707	**209/099**
o. Abb.	Ritzel und Haltespange (Kurbelversion)			BG3288	**209/249**
17	Rollosystem komplett			BG2577250500	**209/079**
18	Scharnier mit Montageteilen			BG1513	**209/061**

DOMETIC

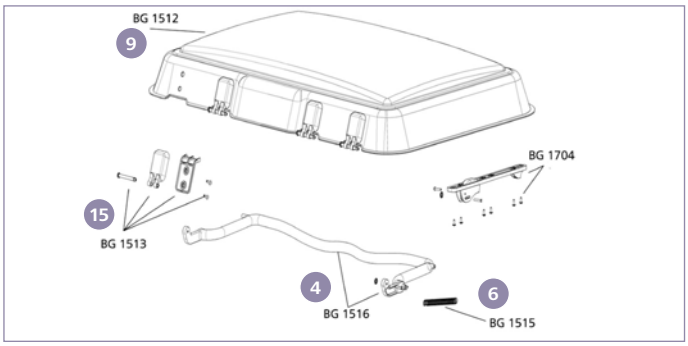

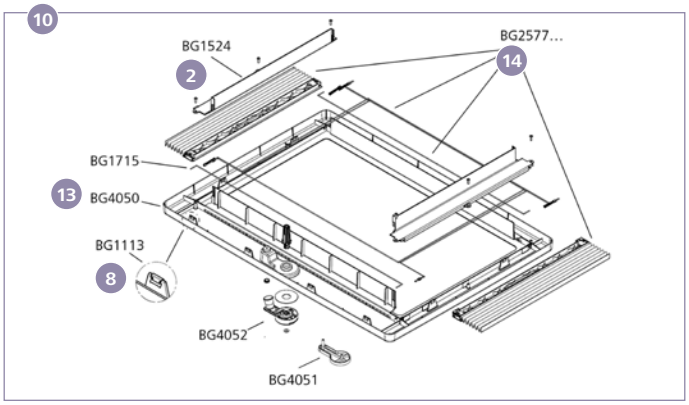

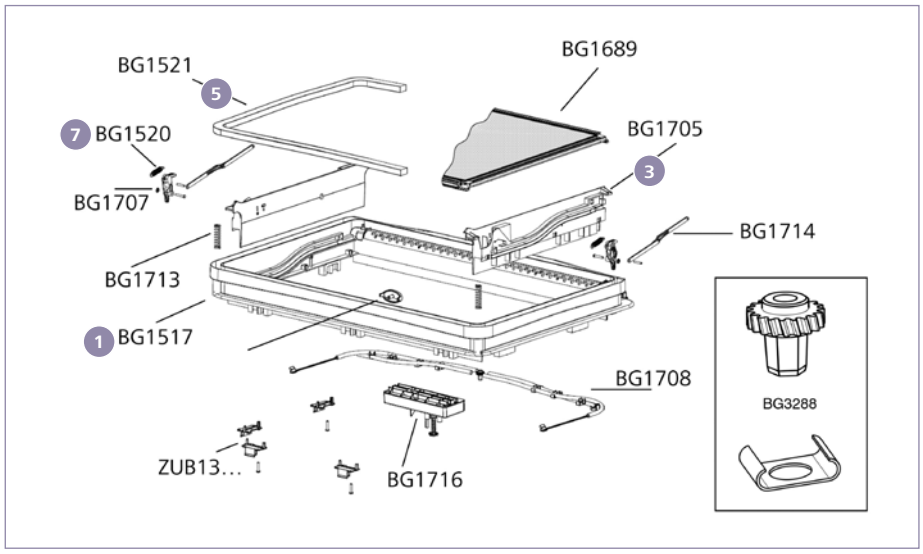

11

neue Ausführung

12

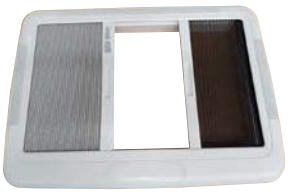

alte Ausführung

Midi Heki Style Kurbel Art. 1475 – 700 x 500

		Farbe	Inhalt	Hersteller Nr.	Art-Nr.
1	Außenrahmen ohne Anbauteile			BG1517	**209/065**
2	Blende für Innenrahmen	cremeweiß		BG1524	**209/073**
3	Blende Kurbelantrieb			BG1705	**209/100**
4	Bügel			BG1516	**209/064**
5	Dichtung ohne Zwangsentlüftung			BG1521	**209/069**
6	Feder		2	BG1515	**209/063**
7	Feder (links/rechts)		2	BG1520	**209/068**
8	Federklammer		12	BG1113	**209/074**
9	Glas ohne Anbauteile			BG1512	**209/060**
10	Innenrahmen komplett für Kurbelversion			BG3753	**209/095**
11	Innenrahmen komplett, Bügelversion (neue Ausführung)			BG3676	**209/091**
12	Innenrahmen komplett, alte Ausführung			BG1392	**209/078**
13	Innenrahmen ohne Anbauteile	cremeweiß		BG4050	**209/088**
14	Rollosystem komplett			BG2577250500	**209/079**
15	Scharnier mit Montageteilen			BG1513	**209/061**

Glasrahmen GD ohne Anbauteile

Dometic Glasrahmen Glasing Dome ohne Anbauteile für Midi Heki Style 700 x 500.

Farbe	Hersteller Nr.	Art-Nr.
dunkelgrau	BG449303	**209/089**
weiß	BG449301	**209/090**

dunkelgrau

weiß

DOMETIC

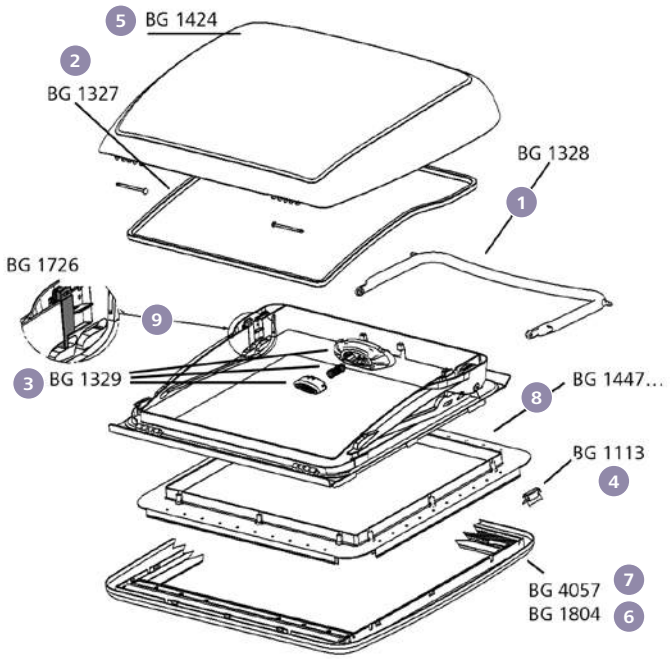

Mini Heki/Style

		Hersteller Nr.	Art-Nr.
1	Bügel mit Montageteilen	BG1328	**209/657**
2	Dichtung	BG1327	**209/656**
3	Drucktaster mit Montageteilen	BG1329	**209/658**
4	Federklammer, Inhalt: 12	BG1113	**209/074**
5	Glas komplett mit Dichtung und Scharnierstiften	BG1424	**209/655**
6	Innenrahmen komplett mit Rollos cremeweiß	BG1804-25	**209/659**
	Innenrahmen komplett mit Rollos grau	BG1804-09	**209/659-1**
7	Innenrahmen komplett mit Rollos „eckig“ cremeweiß	BG40572520	**209/664**
8	Montagerahmen, Dachstärke: 25 – 42 mm	BG1447-0901	**209/660**
	Montagerahmen, Dachstärke: 43 – 60 mm	BG1447-0902	**209/661**
	Montagerahmen, Dachstärke: 25 – 42 mm	BG1447-2501	**209/662**
	Montagerahmen, Dachstärke: 43 – 60 mm	BG1447-2502	**209/663**
9	Schieber für Bügelsicherung	BG172625	**209/667**

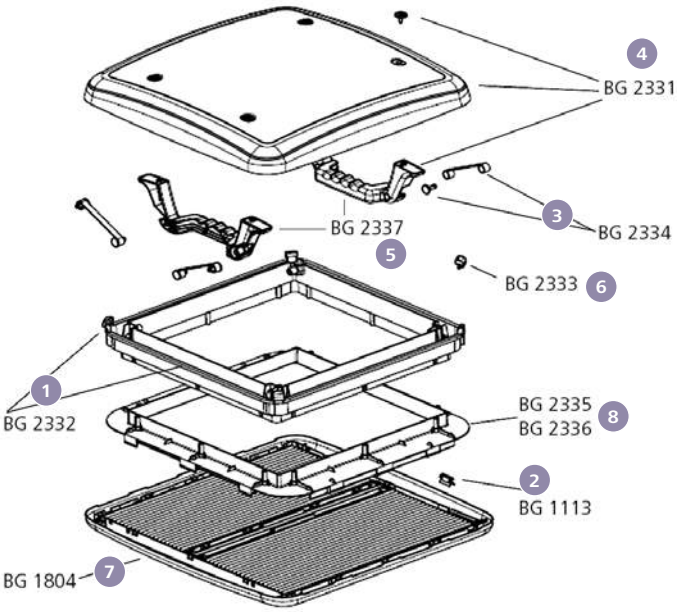

Mini Heki S

für Wohnwagen

		Hersteller Nr.	Art-Nr.
	Adapterrahmen für Fiat Ducato	9104114007	**206/027**
1	Außenrahmen	BG2332	**209/921**
2	Federklammer, Inhalt: 12	BG1113	**209/074**
3	Federstahlarme (mit Sicherungsbolzen)	BG2334	**209/923**
4	Glas komplett mit Griff und Montageteilen	BG2331	**209/920**
5	Griff mit Montageteilen	BG2337	**209/924**
6	Gummipuffer	BG2333	**209/922**
7	Innenrahmen komplett mit Rollos cremeweiß	BG1804-25	**209/659**
8	Montagerahmen komplett, cremeweiß Dachstärke: 23 – 42 mm	BG2335	**209/926**
	Montagerahmen komplett, cremeweiß Dachstärke: 43 – 60 mm	BG2336	**209/927**

DOMETIC

Ersatzteile für HEKI 1

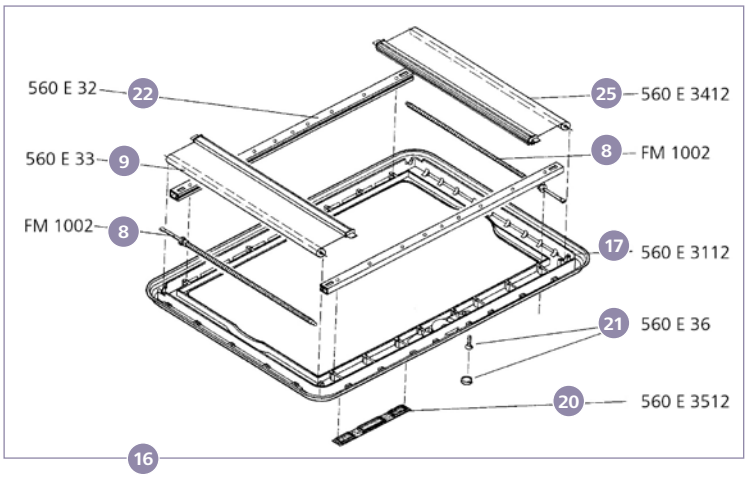

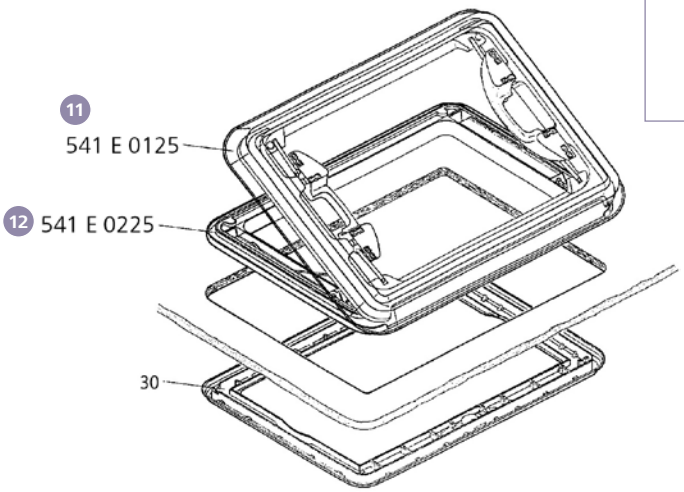

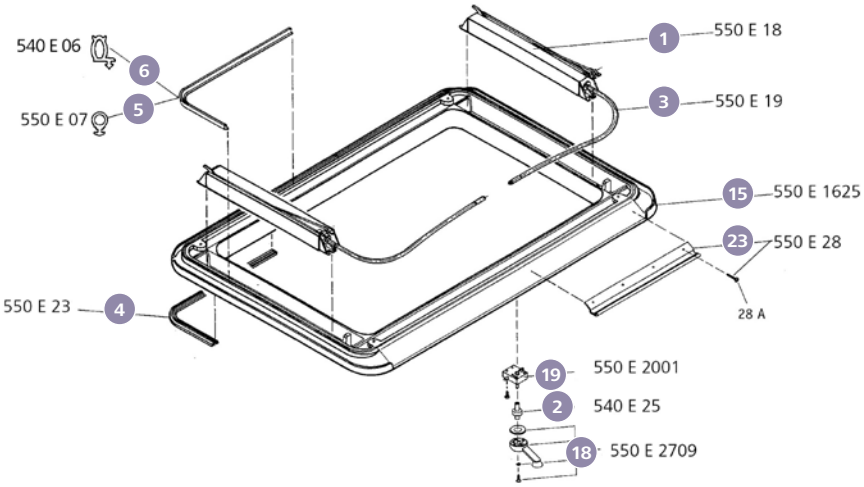

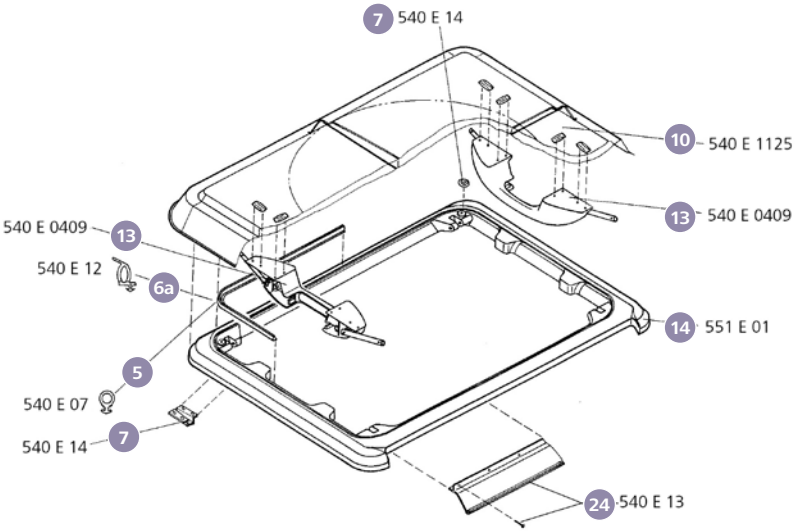

DOMETIC

Ersatzteile für HEKI 1

		Farbe	Inhalt	Hersteller Nr.	Art-Nr.
1	Antrieb		2	550E18	**209/038**
2	Antriebsritzel 24 – 55 mm			550E25	**209/040**
	Antriebsritzel 56 – 60 mm			550E26	**209/041**
3	Antriebswelle (Paar)		2	550E19	**209/039**
4	Dichtgummi Profildichtung Heki 1 und Außenrahmenwand S3-Fenster		5 m	550E23	**209/665**
5	Dichtgummi mit Zwangsentlüftung		5 m	540E07	**209/005**
6	Dichtgummi ohne Zwangsentlüftung		5 m	540E06	**209/666**
6a	Dichtgummi ohne Zwangsentlüftung beflockt		5 m	540E12	**209/004**
7	Einlaufkeil / Gummipuffer inkl. Montageteile			540E14	**209/031**
8	Federwelle 360 Federwelle für Nutrohr. Passend für Heki 1.			FM1002	**209/036**
9	Fliegenschutzrollo			560E33	**209/034**
10	Glas mit Griffen			540E1125	**209/026**
11	Glasrahmen komplett ohne Zwangsentlüftung mit Glas	cremeweiß		541E0125	**209/050**
	Glasrahmen komplett ohne Zwangsentlüftung mit Glas	grau		541E0109	**209/003**
12	Glasrahmen ohne Anbauteile inkl. Klappgestänge	elfenbein		540E02	**209/010**
	Glasrahmen ohne Anbauteile inkl. Klappgestänge	grau		540E02grau	**209/011**
	Glasrahmen ohne Anbauteile inkl. Klappgestänge	cremeweiß		540E0225	**209/053**
13	Griff ohne Klappgestänge	grau	1	540E0409	**209/013**
	Griff ohne Klappgestänge	cremeweiß	1	540E0425	**209/054**
14	Grundrahmen komplett ohne Zwangsentlüftung und ohne Glas	elfenbein		551E01	**209/006**
	Grundrahmen komplett ohne Zwangsentlüftung und ohne Glas	grau		551E01grau	**209/007**
	Grundrahmen komplett ohne Zwangsentlüftung und ohne Glas	cremeweiß		551E0125	**209/051**
15	Grundrahmen ohne Anbauteile	elfenbein		550E1612	**209/022**
	Grundrahmen ohne Anbauteile	grau		550E1609	**209/023**
	Grundrahmen ohne Anbauteile	cremeweiß		550E1625	**209/059**
16	Innenrahmen komplett	elfenbein		560E01	**209/008**
	Innenrahmen komplett	grau		560E01grau	**209/009**
	Innenrahmen komplett	cremeweiß		560E01	**209/052**
17	Innenrahmen ohne Anbauteile	elfenbein		560E3112	**209/014**
	Innenrahmen ohne Anbauteile	grau		560E3109	**209/015**
	Innenrahmen ohne Anbauteile	cremeweiß		560E3125	**209/055**
18	Kurbel mit Montageteil	grau		550E2709	**209/029-1**
	Kurbel mit Montageteil	cremeweiß		550E2725	**209/029-2**
19	Kurbelgetriebe			550E2001	**209/024**
20	Lüftungsgitter Satz	elfenbein	10	560E3512	**209/018**
	Lüftungsgitter Satz	grau	10	560E3509	**209/019**
	Lüftungsgitter Satz	cremeweiß	10	560E3525	**209/057**
21	Montagesatz Innenrahmen		2	560E36	**209/035**
22	Rollo-Führungsschiene komplett (Paar)		2	560E32	**209/033**
23	Scharnierschiene inkl. Montageteile unten			550E28	**209/037**
24	Scharnierschiene oben			540E13	**209/027**
25	Verdunkelungsrollo	elfenbein		560E3412	**209/016**
	Verdunkelungsrollo	grau		560E3409	**209/017**
	Verdunkelungsrollo	cremeweiß		560E3425	**209/056**

1

4

5

6a

7

19

DOMETIC

Ersatzteile für HEKI 2

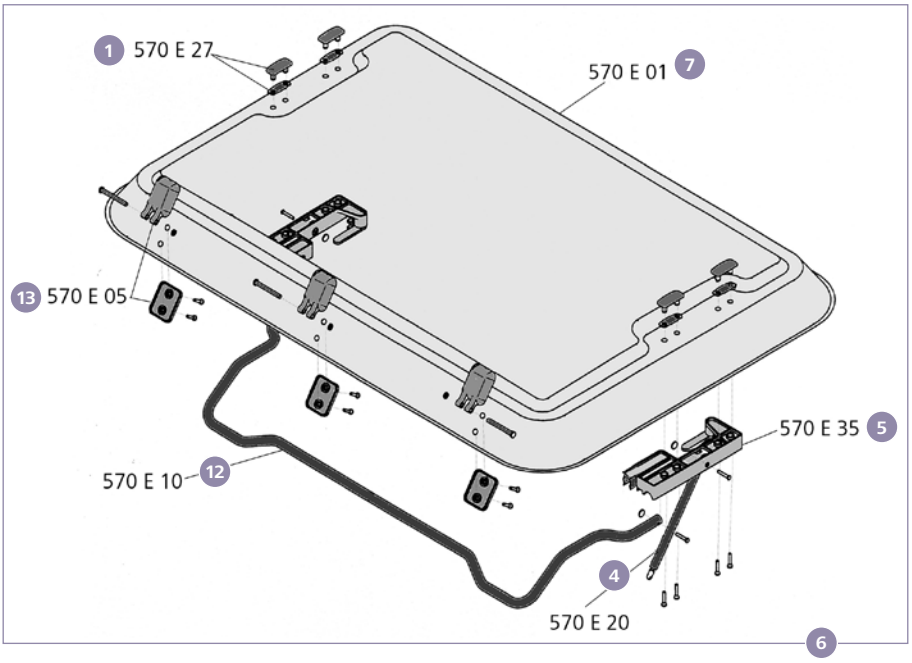

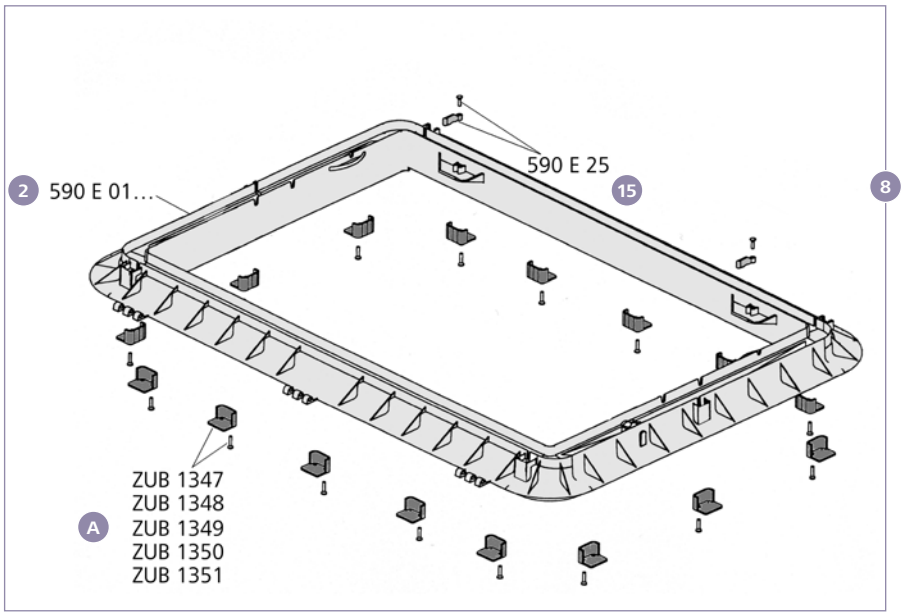

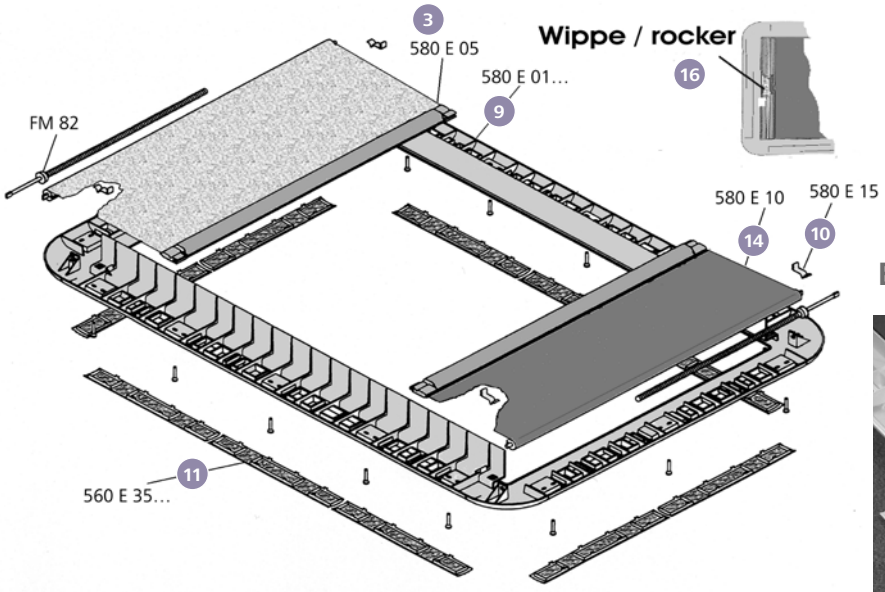

Ersatzteile nur für Heki 2 de Luxe

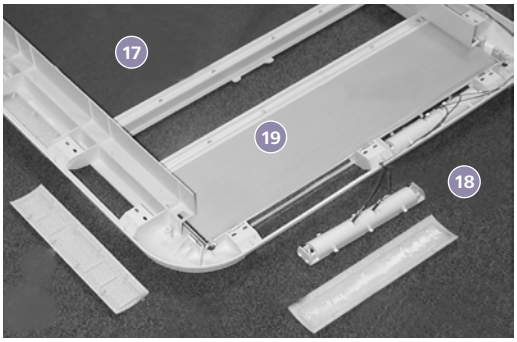

DOMETIC

Ersatzteile für HEKI 2

		Farbe	Inhalt	Hersteller Nr.	Art-Nr.
1	Abdeckkappe mit Dichtung		4	570E27	**209/276**
2	Außenrahmen	cremeweiß		590E01	**209/275**
3	Fliegenschutzrollo kpl. (montagefertig)	schwarz		580E05	**209/267**
4	Gasfeder mit Montageteilen		1	570E20	**209/264**
5	Gasfederaufnahme mit Montageteilen (Paar)		2	570E35	**209/263**
6	Glas komplett mit Anbauteilen			570E30	**209/266**
7	Glas ohne Anbauteile			570E01	**209/260**
8	Innenrahmen kpl. mit Anbauteilen (Rollo + Lüftungsgitter)	grau		580E3009	**209/283**
	Innenrahmen kpl. mit Anbauteilen (Rollo + Lüftungsgitter)	cremeweiß		580E3025	**209/083**
9	Innenrahmen mit Befestigung – ohne Rollo	grau		580E0109	**209/280**
	Innenrahmen mit Befestigung – ohne Rollo	cremeweiß		580E0125	**209/080**
10	Klemmfeder			580E15	**209/268**
11	Lüftungsgitter Satz	elfenbein	10	560E3512	**209/018**
	Lüftungsgitter Satz	grau	10	560E3509	**209/019**
	Lüftungsgitter Satz	cremeweiß	10	560E3525	**209/057**
12	Rohrbügel mit Montageteilen			570E10	**209/262**
13	Scharnier mit Montageteilen			570E05	**209/261**
14	Verdunkelungsrollo kpl. (montagefertig)	elfenbein		580E1012	**209/271**
	Verdunkelungsrollo kpl. (montagefertig)	grau		580E1009	**209/281**
	Verdunkelungsrollo kpl. (montagefertig)	cremeweiß		580E1025	**209/081**
15	Vorreiber mit Befestigungsschraube		2	590E25	**209/278**
16	Wippe mit Feder	cremeweiß	1	BG1264-25	**209/649**
	Wippe mit Feder	lichtgrau	1	BG1264-09	**209/649-1**

1

4

5

Ersatzteile nur für Heki 2 de Luxe

		Farbe	Inhalt	Hersteller Nr.	Art-Nr.
17	Fliegenschutzrollo kpl. (montagefertig)	schwarz	1	580E06	**209/258**
18	Lampenfassung mit Kabelbaum o. Beleuchtungsmittel			580E29	**209/259**
o.Abb	Nachrüstsatz Heki 2 de Luxe, Innenrahmen von Heki 2 „de Luxe“ zur Nachrüstung von bereits montierten Heki 2. Beleuchtung 4 x 5 Watt; Rahmenfarbe: cremeweiß; Verdunklungsstoff: Duett weiß; Fliegenschutz: schwarz	cremeweiß		9104100241	**206/104**
19	Verdunklungsrollo kpl. (montagefertig), Wabensystem	cremeweiß		580E12L7	**209/257**

10

Ersatzteile nur für Heki 2 de Luxe Fendt-Ausführung

		Farbe	Inhalt	Hersteller Nr.	Art-Nr.
19	Verdunklungsrollo für Fendt-Ausführung			B000130048003	**209/246**
20	Wippe für Fendt-Ausführung	grau	1	SP1030-09	**209/247**
	Wippe für Fendt-Ausführung	elfenbein	1	SP1030-12	**209/247-1**

13

Montageset Heki

Wird gebraucht, um Heki Dachluken vom Typ 2, 3 und 4 zu montieren. In verschiedenen Maßen erhältlich, um Dachluken auf verschiedenen Dachstärken zu montieren.
Die verschiedenen Maße sind an der Farbe zu erkennen. Auf Maß zuzuschneiden.

Dachstärke	Farbe	Hersteller Nr.	Art-Nr.
32 – 39 mm	schwarz	ZUB 1348	**209/624**
39 – 46 mm	gelb	ZUB 1349	**209/625**
46 – 53 mm	blau	ZUB 1350	**209/626**
53 – 60 mm	rot	ZUB 1351	**209/627**

20

DOMETIC

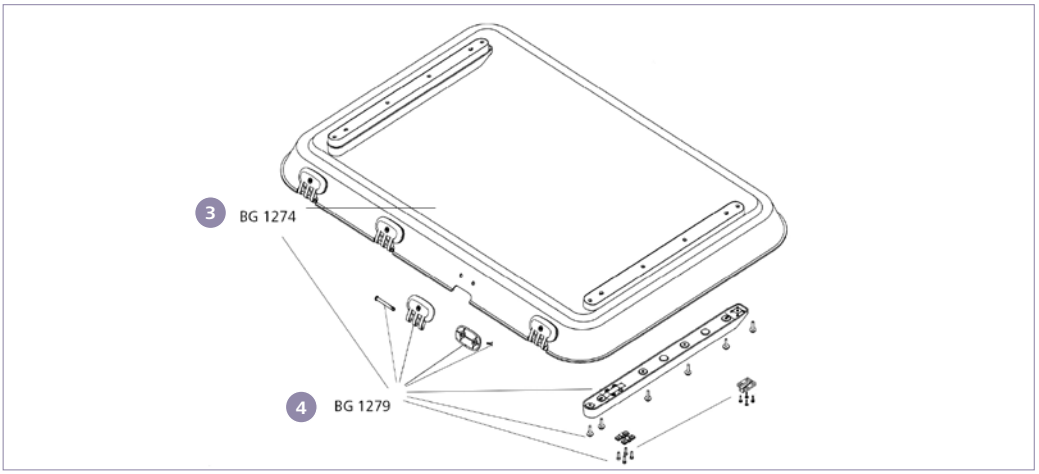

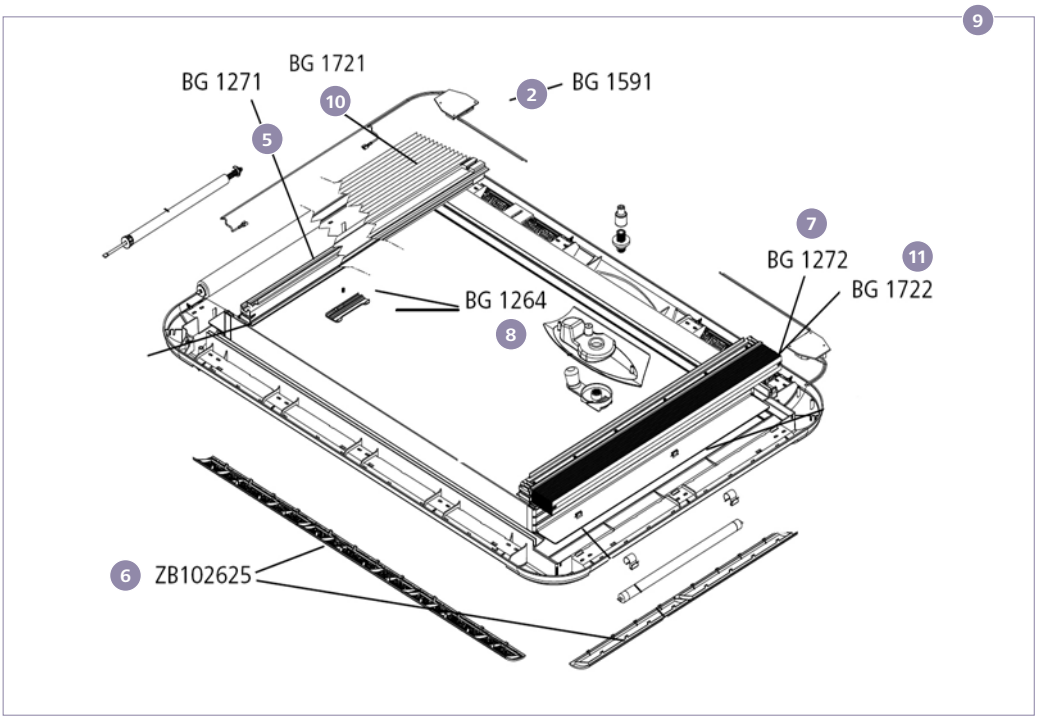

INFORMATION

Weitere Ersatzteile auf Anfrage erhältlich.

1

2

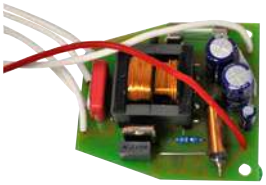

9

HEKI 3 und HEKI 3plus

		Inhalt	Hersteller Nr.	Art-Nr.
1	Antriebswelle (Paar)	2	550E19	**209/039**
2	Elektronik-Vorschaltgerät		BG1591	**209/529**
3	Glas ohne Anbauteile		BG1274	**209/651**
4	Glas komplett mit Anbauteilen		BG1279	**209/650**
5	Insektenschutz-/ Beschattungsrollo (montagefertig)		BG1271	**209/653**
6	Lüftungsgitter und Abdeckung für Leuchte		ZB102625	**209/652**
7	Verdunklungsrollo (montagefertig)		BG1272	**209/654**
8	Wippe mit Feder, cremeweiß	1	BG1264-25	**209/649**
	Wippe mit Feder, lichtgrau	1	BG1264-09	**209/649-1**

HEKI 3plus

		Hersteller Nr.	Art-Nr.
9	Innenrahmen komplett mit Beleuchtung	BG1678	**209/510**
10	Insektenschutz-/ Beschattungsrollo – Montagefertig und plissiert.	BG1721	**209/528**
11	Verdunklungssystem – Doppelt plissiert. Montagefertig.	BG1722	**209/519**

DOMETIC

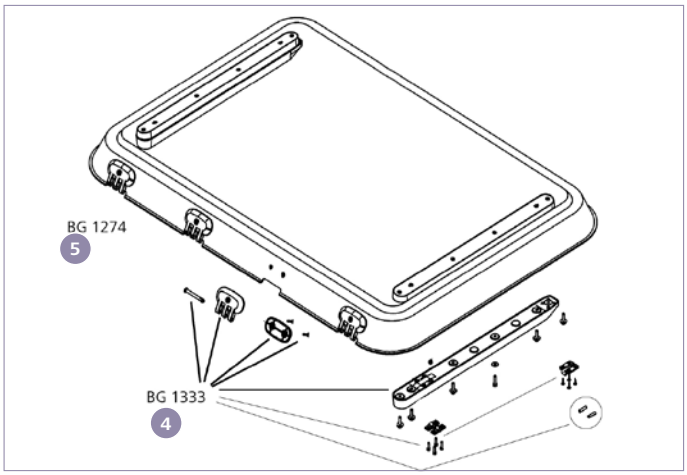

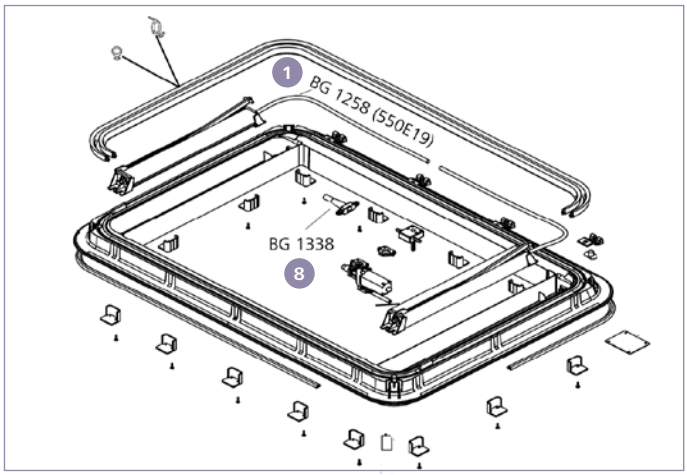

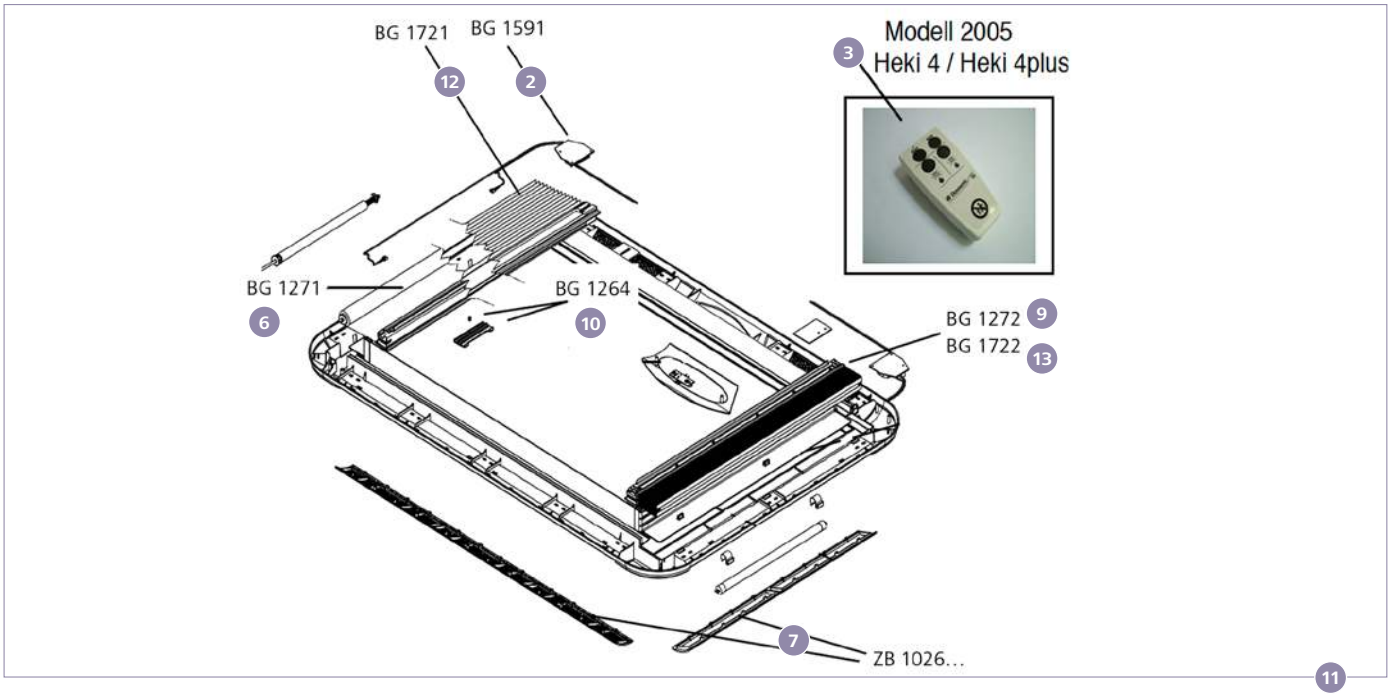

HEKI 4 und HEKI 4plus

		Inhalt	Hersteller Nr.	Art-Nr.
1	Antriebswelle (Paar)	2	550E19	**209/039**
2	Elektronik-Vorschaltgerät		BG1591	**209/529**
3	Funkfernbedienung Modell 2005 inklusive Batterien		BG1592	**209/622**
4	Glas komplett mit Anbauteilen		BG1333	**209/620**
5	Glas ohne Anbauteile		BG1274	**209/651**
6	Insektenschutz-/ Beschattungsrollo (montagefertig)		BG1271	**209/653**
7	Lüftungsgitter und Abdeckung für Leuchte		ZB102625	**209/652**
8	Notkurbel		BG1338	**209/621**
9	Verdunklungsrollo (montagefertig)		BG1272	**209/654**
10	Wippe mit Feder, cremeweiß	1	BG1264-25	**209/649**
	Wippe mit Feder, lichtgrau	1	BG1264-09	**209/649-1**

3

6

HEKI 4plus

		Hersteller Nr.	Art-Nr.
11	Innenrahmen komplett	BG1724	**209/511**
12	Insektenschutz-/ Beschattungsrollo. Montagefertig und plissiert.	BG1721	**209/528**
13	Verdunklungssystem – Doppelt plissiert. Montagefertig.	BG1722	**209/519**

8

DOMETIC

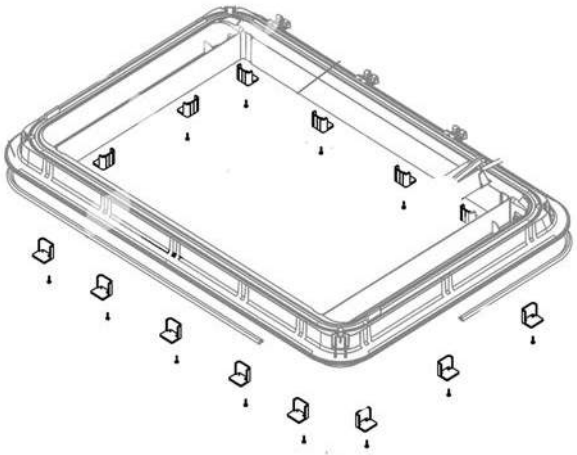

Montageset Midi-Heki/Midi-Heki Style

	Hersteller Nr.	Art-Nr.
Montagebock und Schraube 25 bis 29 mm	ZUB 1376	**209/042**
Montagebock und Schraube 30 bis 34 mm	ZUB 1377	**209/043**
Montagebock und Schraube 35 bis 42 mm	ZUB 1378	**209/044**
Montagebock und Schraube 43 bis 52 mm	ZUB 1379	**209/045**
Montagebock und Schraube 53 bis 60 mm	ZUB 1380	**209/046**

Montageset Heki

	Hersteller Nr.	Art-Nr.
Montagebock und Schraube 32 bis 39 mm	ZUB 1348	**209/624**
Montagebock und Schraube 39 bis 46 mm	ZUB 1349	**209/625**
Montagebock und Schraube 46 bis 53 mm	ZUB 1350	**209/626**
Montagebock und Schraube 53 bis 60 mm	ZUB 1351	**209/627**

Adapterrahmen für Hekis

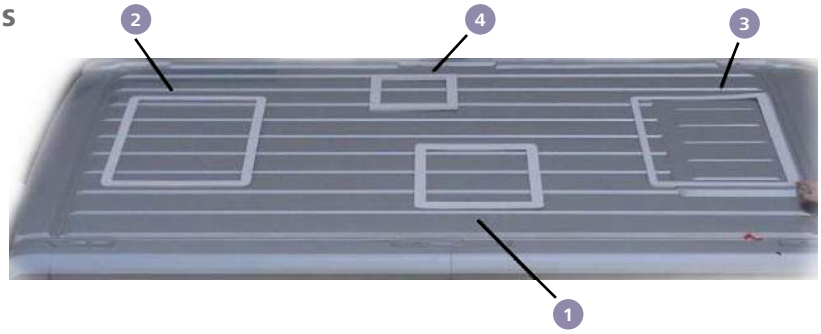

1

1 | für Typ Mini Heki S

Für den problemlosen Einbau von Klimaanlage oder Dachhaube mit einem Ausschnittmaß von 400 x 400 mm auf einem Trapezblechdach. Für Typ 250 und Typ 290, Baujahr 2006.

Ausschnitt Nennmaß:
400 x 400 mm **206/027**

2

2 | für Typ Midi Heki

Adapterrahmen hinten für Midi Heki. Variabel einsetzbar, solange es nicht in den Bereich der Front kommt, da hier keine Sicken vorhanden sind.

Ausschnitt Nennmaß:
700 x 500 mm **206/331**

3

3 | für Typ Midi Heki

Adapterrahmen vorne für Midi Heki. Nur fix einsetzbar.

Ausschnitt Nennmaß:
700 x 500 mm **206/332**

4

4 | für Typ Micro Heki

Adapterrahmen für Micro Heki 280 x 280. Zum Ausgleich der Kanten im Fiat Ducato.

Ausschnitt Nennmaß:
280 x 280 mm **206/330**

Dometic S7P
Fenster mit Aluminiumrahmen
Für Kastenwagen mit gewölbter Außenfläche

Fenster für Kastenwagen mit gewölbter Außenfläche
- leichter Aluminiumrahmen
- elegantes Design mit perfekt abgestimmtem Verdunkelungssystem
- Außenfläche mit Wölbungsradius 5000 mm
- flächenbündig abschließende Scheibe und Mehrfachverriegelung
- ausgezeichnete Wärmedämmung
- doppelte, dunkel getönte Acrylverglasung
- für Wandstärken von 22 bis 43 mm
- mit stufenlosen Ausstellern

Ausschnitt Nennmaß	Maße (B x H)	Gewicht	Art-Nr.
308 × 408 mm	308 × 408 mm	2,9 kg	**207/020**
518 × 528 mm	518 × 528 mm	4 kg	**207/021**
588 × 493 mm	588 × 493 mm	4,5 kg	**207/022**
728 × 538 mm	728 × 538 mm	4,8 kg	**207/023**
778 × 493 mm	778 × 493 mm	4,8 kg	**207/024**
843 × 343 mm	843 × 343 mm	4,6 kg	**207/025**
988 × 478 mm	988 × 478 mm	5,6 kg	**207/026**
1013 × 493 mm	1013 × 493 mm	6,1 kg	**207/027**

Mit stufenlosen Ausstellern

ZUBEHÖR

Dometic Car Plissee für S7P

Verdunklung und Insektenschutz
Der einfach plissierte Verdunklungsstoff und der Insektenschutz können als Einheit oder separat zusammengeklickt und mit einer Hand stufenlos verstellt werden.

Ausschnitt Nennmaß	Maße (B x H)	Gewicht	Art-Nr.
233 × 352 mm	233 × 352 mm	0,9 kg	**500/030**
443 × 472 mm	443 × 472 mm	1,4 kg	**500/031**
513 × 437 mm	513 × 437 mm	4,5 kg	**500/032**
653 × 482 mm	653 × 482 mm	1,6 kg	**500/033**
703 × 437 mm	703 × 437 mm	1,6 kg	**500/034**
771 × 287 mm	771 × 287 mm	1,5 kg	**500/035**
913 × 422 mm	913 × 422 mm	2 kg	**500/036**
938 × 437 mm	938 × 437 mm	2,1 kg	**500/037**

Montagesatz für S7P Fenster

Die den Fenstermaßen entsprechenden Montagesätze sind unentbehrliches Zubehör für die Montage der S7P Alufenster und machen diese sehr einfach. Beinhaltet Montageklammern und Schrauben für die vorhandene Wandstärke.

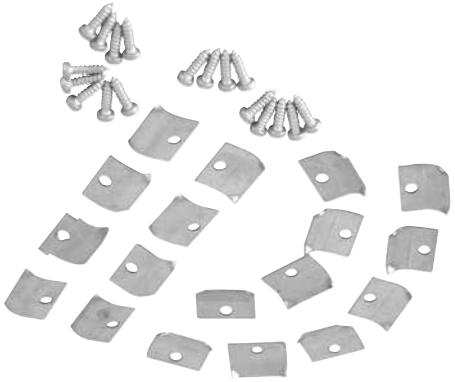

Wandstärke	Gewicht	Art-Nr.
22 – 23 mm	60 g	**209/930**
24 – 25 mm	60 g	**209/931**
26 – 27 mm	60 g	**209/932**
28 – 29 mm	60 g	**209/933**
30 – 31 mm	70 g	**209/934**
32 – 33 mm	80 g	**209/935**

Wandstärke	Gewicht	Art-Nr.
34 – 35 mm	80 g	**209/936**
36 – 37 mm	90 g	**209/937**
38 – 39 mm	90 g	**209/938**
40 – 41 mm	10 g	**209/939**
42 – 43 mm	60 g	**209/940**

DOMETIC

Das Seitz S4 Rahmenfenster

Komfort ohne Kompromisse gibt es in folgender Farbausführung: Außenrahmen schwarz RAL 9005, Innenrahmen cremeweiß RAL 9001, Verdunklungsrollo außen alubeschichtet, innen weiß, Insektenschutzgaze weiß, Acrylglastönung grau. Für Wandstärken von 26 mm bis 53 mm möglich. Das vorzubereitende Ausschnittmaß ist für alle Fenster in der Breite und in der Höhe ca. 4 mm kleiner als das angegebene Nennmaß. Rahmenüberstand 45 mm, Höhe 33 mm.
Ausnahme: Fenstergröße 1450 × 600 mm mit Ausschnitt 1454 × 596 mm.

Dometic Seitz S4 Ausstellfenster
Millionenfach bewährt: Komplettfenster für Reisemobile und Wohnwagen mit Teleskopausstellern für komfortables Lüften und integriertem Verdunkelungs- und Insektenschutzrollo. Die ausgezeichnete Wärmedämmung entspricht Wohnungsbaunormen. Sicherheitsriegel verhindern ein Öffnen des Fensters von außen.

Dometic Seitz S4 Schiebefenster
Der Klassiker mit Acrylglasscheibe und Sicherheitsverriegelung. Die vordere Scheibe (in Fahrtrichtung gesehen) ist verschiebbar, die hintere Scheibe ist fest. Außen- und Innenrahmen sind von innen miteinander verschraubt und bieten so eine langlebige und wirksame Abdichtung.

Ausstellfenster Maße (B x H)	Ausschnitt Nennmaß	Ausstellfenster stufenlos Gewicht	Art-Nr.	Scheibenmaß (B x H)	Ersatzscheibe Grauglas Lichtes Maß	Klick Klack Art-Nr.	Schiebefenster Art-Nr.
393 × 531 mm	350 × 500 mm	4,7 kg	**204/000**	318 × 434 mm	254 x 354 mm	**204/050**	
544 × 330 mm	500 × 300 mm	4,3 kg	**204/001**	468 × 232 mm	404 x 154 mm	**204/051**	
544 × 380 mm	500 × 350 mm	4,7 kg	**204/002**	468 × 282 mm	404 x 204 mm	**204/052**	
544 × 480 mm	500 × 450 mm	5 kg	**204/003**	468 × 382 mm	404 x 304 mm	**204/053**	**204/100**
548 × 534 mm	500 × 500 mm	5,7 kg	**204/160**	468 × 434 mm	354 x 434 mm	**204/166**	
544 × 631 mm	500 × 600 mm	6 kg		468 × 534 mm	404 x 454 mm	**204/054**	
594 × 581 mm	550 × 550 mm	5,7 kg	**204/005**	518 × 484 mm	454 x 404 mm	**204/055**	
594 × 611 mm	550 × 580 mm	6,3 kg		518 × 512 mm	454 x 434 mm	**204/056**	
594 × 631 mm	550 × 600 mm	6,1 kg	**204/007**	518 × 534 mm	454 x 454 mm	**204/057**	
644 × 380 mm	600 × 350 mm	5 kg					
644 × 531 mm	600 × 500 mm	6,1 kg	**204/008**	568 × 434 mm	504 x 354 mm	**204/058**	**204/103**
644 × 631 mm	600 × 600 mm	7 kg	**204/009**	568 × 534 mm	504 x 454 mm	**204/059**	**204/104**
695 × 330 mm	650 × 300 mm	4,8 kg		618 × 232 mm	554 x 154 mm	**204/060**	
745 × 330 mm	700 × 300 mm	5,3 kg	**204/011**	668 × 232 mm	604 x 154 mm	**204/061**	**204/105**
745 × 380 mm	700 × 350 mm	5,7 kg		668 × 282 mm	604 x 204 mm	**204/167**	
745 × 430 mm	700 × 400 mm	6,1 kg	**204/012**	668 × 332 mm	604 x 254 mm	**204/062**	**204/106**
745 × 481 mm	700 × 450 mm	6,5 kg	**204/013**	668 × 382 mm	604 x 304 mm	**204/063**	**204/107**
745 × 531 mm	700 × 500 mm	7 kg	**204/049**	668 × 432 mm	604 x 354 mm	**204/099**	
745 × 581 mm	700 × 550 mm	7,4 kg	**204/014**	668 × 484 mm	604 x 404 mm	**204/064**	**204/108**
745 × 631 mm	700 × 600 mm	7,7 kg	**204/015**	668 × 534 mm	604 x 454 mm	**204/065**	**204/109**
797 × 430 mm	750 × 400 mm	6,4 kg		718 × 332 mm	654 x 254 mm	**204/066**	
797 × 481 mm	750 × 450 mm	6,6 kg		718 × 382 mm	654 x 304 mm	**204/067**	
797 × 631 mm	750 × 600 mm	8,2 kg	**204/018**	718 × 534 mm	654 x 454 mm	**204/068**	**204/111**
846 × 380 mm	800 × 350 mm	6,6 kg	**204/019**	768 × 282 mm	704 x 204 mm	**204/069**	**204/112**
846 × 481 mm	800 × 450 mm	7,1 kg	**204/020**	768 × 382 mm	704 x 304 mm	**204/070**	**204/113**
948 × 330 mm	900 × 300 mm	6,6 kg		868 × 232 mm	802 x 154 mm	**204/169**	
948 × 430 mm	900 × 400 mm	7,5 kg	**204/021**	868 × 334 mm	804 x 254 mm	**204/071**	**204/115**
948 × 481 mm	900 × 450 mm	8 kg	**204/022**	868 × 382 mm	804 x 304 mm	**204/072**	**204/116**
948 × 531 mm	900 × 500 mm	8,4 kg	**204/023**	868 × 434 mm	804 x 354 mm	**204/073**	**204/117**
948 × 581 mm	900 × 550 mm	8,6 kg	**204/024**	868 × 484 mm	804 x 404 mm	**204/074**	**204/118**
948 × 631 mm	900 × 600 mm	9,2 kg	**204/025**	868 × 534 mm	804 x 454 mm	**204/075**	**204/119**
1048 × 481 mm	1000 × 450 mm	8,6 kg	**204/026**	968 × 382 mm	904 x 304 mm	**204/076**	
1048 × 531 mm	1000 × 500 mm	9,3 kg	**204/027**	968 × 434 mm	904 x 354 mm	**204/077**	**204/120**
1048 × 581 mm	1000 × 550 mm	10 kg		968 × 484 mm	904 x 404 mm	**204/078**	
1048 × 631 mm	1000 × 600 mm	11 kg	**204/029**	968 × 534 mm	904 x 454 mm	**204/079**	**204/122**
1048 × 832 mm	1000 × 800 mm	12 kg	**204/030**	968 × 734 mm	904 x 654 mm	**204/080**	
1148 × 481 mm	1100 × 450 mm	9,9 kg	**204/032**	1068 × 382 mm	1004 x 304 mm	**204/082**	**204/124**
1148 × 581 mm	1100 × 550 mm	10,1 kg	**204/033**	1068 × 484 mm	1004 x 404 mm	**204/083**	
1148 × 733 mm	1100 × 700 mm	11,9 kg		1068 × 634 mm	1004 x 554 mm	**204/084**	
1248 × 330 mm	1200 × 300 mm	8,2 kg	**204/035**	1168 × 232 mm	1104 x 154 mm	**204/085**	
1249 × 380 mm	1200 × 350 mm	8,8 kg		1168 × 282 mm	1104 x 204 mm	**204/086**	
1249 × 531 mm	1200 × 500 mm	10,5 kg	**204/037**	1168 × 434 mm	1104 x 354 mm	**204/087**	
1249 × 631 mm	1200 × 600 mm	12,5 kg	**204/038**	1168 × 534 mm	1104 x 454 mm	**204/088**	**204/125**
1249 × 733 mm	1200 × 700 mm	13,1 kg		1168 × 634 mm	1104 x 554 mm	**204/089**	
1249 × 832 mm	1200 × 800 mm	13,8 kg		1168 × 734 mm	1104 x 654 mm	**204/090**	
1343 × 581 mm	1300 × 550 mm	13,6 kg		1268 × 484 mm	1204 x 404 mm	**204/091**	
1343 × 631 mm	1300 × 600 mm	14,2 kg	**204/042**	1268 × 534 mm	1204 x 454 mm	**204/092**	**204/127**
1500 × 581 mm	1450 × 550 mm	13,6 kg	**204/043**	1418 × 484 mm	1354 x 404 mm	**204/093**	
1500 × 631 mm	1450 × 600 mm	14,9 kg	**204/044**	1418 × 534 mm	1354 x 454 mm	**204/094**	**204/128**
1500 × 733 mm	1450 × 700 mm	15,7 kg		1418 × 634 mm	1354 x 554 mm	**204/095**	
1650 × 581 mm	1600 × 550 mm	15,6 kg		1568 × 484 mm	1504 x 401 mm	**204/096**	
1650 × 631 mm	1600 × 600 mm	16,2 kg	**204/047**	1568 × 534 mm	1504 x 454 mm	**204/097**	

Innenrahmen für S3 und S4 Fenster; Ersatzscheiben S3

DOMETIC

Der Innenrahmen ist für alle Seitz S3 und S4 Fenster identisch – egal ob Schiebe- oder Austellfenster.
Es müssen nur die Maße und Farben beachtet werden.

A = Gesamtbreite
B = Gesamthöhe
C = Breite lichtes Maß
D = Höhe lichtes Maß

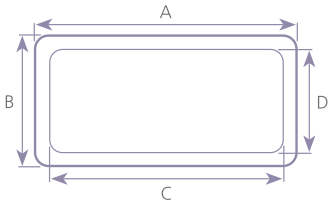

Vorteile der S4 Fenstersysteme

- Insektenschutz und Verdunkelungsrollo können zusammengeclipst und gleichzeitig mit einer Hand verstellt werden
- einfache Handhabung in verschiedenen Raststellungen
- hohe Wärmedämmung: Verdunkelungsrollo mit Aluminiumbeschichtung
- einfacher und schneller Einbau
- solide Qualität mit doppelter Acrylverglasung
- hohe Flexibilität: für Wandstärken von 26 – 41 mm (Anpassung durch Kürzen des Innenrahmens)
- umfassende Auswahl an Größen

beige	grau	cremeweiß	Maß über alles Innerahmen	Ausschnitt Nennmaß	Maß über alles Außenrahmen B x H)	Scheibenmaß	So lange Vorrat reicht! Braunglas	Grauglas
209/359	**209/360**	**209/457**	524 × 374 mm	350 × 500 mm	378 × 528 mm	318 x 432 mm	**207/402**	**207/550**
209/361	**209/362**	**209/458**	524 × 324 mm	500 × 300 mm	528 × 328 mm	468 x 232 mm		
209/363	**209/364**	**209/459**	524 × 374 mm	500 × 350 mm	528 × 378 mm	468 x 282 mm	**207/404**	**207/552**
209/365	**209/366**	**209/460**	524 × 474 mm	500 × 450 mm	528 × 478 mm	468 x 382 mm		**207/553**
209/851	**209/854**	**209/857**	548 × 534 mm					
209/367	**209/368**	**209/461**	524 × 624 mm	500 × 600 mm	528 × 628 mm	468 x 532 mm	**207/406**	
209/369	**209/370**	**209/462**	574 × 574 mm	550 × 550 mm	518 × 482 mm	518 × 482 mm		
209/371	**209/372**	**209/463**	574 × 604 mm	550 × 580 mm	518 × 512 mm	518 × 512 mm	**207/408**	**207/556**
209/373	**209/374**	**209/464**	574 × 624 mm	550 × 600 mm	518 × 532 mm	518 × 532 mm	**207/409**	
209/375	**209/376**	**209/465**	624 × 374 mm					
209/377	**209/378**	**209/466**	624 × 524 mm	600 × 500 mm	568 × 432 mm	568 × 432 mm	**207/410**	**207/558**
209/379	**209/380**	**209/467**	624 × 624 mm	600 × 600 mm	568 × 532 mm	568 × 532 mm	**207/444**	**207/559**
209/381	**209/382**	**209/468**	674 × 324 mm	650 × 300 mm	678 × 328 mm	618 x 232 mm		**207/560**
209/383	**209/384**	**209/469**	724 × 324 mm	700 × 300 mm	668 × 232 mm	668 × 232 mm		**207/561**
209/852	**209/855**	**209/858**	745 × 380 mm					
209/385	**209/386**	**209/470**	724 × 424 mm	700 × 400 mm	668 × 332 mm	668 × 332 mm		**207/562**
209/387	**209/388**	**209/471**	724 × 474 mm	700 × 450 mm	668 × 382 mm	668 × 382 mm		**207/563**
209/389	**209/390**	**209/472**	724 × 574 mm	700 × 550 mm	668 × 482 mm	668 × 482 mm	**207/415**	**207/564**
209/391	**209/392**	**209/473**	724 × 624 mm	700 × 600 mm	668 × 532 mm	668 × 532 mm	**207/416**	**207/565**
209/393	**209/394**	**209/474**	774 × 424 mm	750 × 400 mm	778 × 428 mm	718 x 332 mm		**207/566**
				750 × 450 mm	778 × 478 mm	718 x 382 mm	**207/445**	**207/567**
209/395	**209/396**	**209/475**	774 × 624 mm	750 × 600 mm	778 × 628 mm	718 x 532 mm		**207/568**
209/397	**209/398**	**209/476**	824 × 374 mm	800 × 350 mm	838 x 378 mm	768 x 282 mm		
209/399	**209/400**	**209/477**	824 × 474 mm	800 × 450 mm	828 × 478 mm	768 x 382 mm		**207/570**
209/853	**209/856**	**209/859**	948 × 330 mm					
209/403	**209/404**	**209/479**	924 × 424 mm	900 × 400 mm	928 × 428 mm	868 x 332 mm		**207/571**
209/405	**209/406**	**209/480**	924 × 474 mm	900 × 450 mm	928 × 478 mm	868 x 382 mm		**207/572**
209/407	**209/408**	**209/481**	924 × 524 mm	900 × 500 mm	928 × 528 mm	868 x 432 mm	**207/424**	**207/573**
209/409	**209/410**	**209/482**	924 × 574 mm	900 × 550 mm	928 × 578 mm	868 x 482 mm		**207/574**
209/411	**209/412**	**209/483**	924 × 624 mm	900 × 600 mm	928 × 628 mm	868 x 532 mm		**207/575**
209/413	**209/414**	**209/484**	1024 × 324 mm					
209/415	**209/416**	**209/485**	1024 × 374 mm					
209/417	**209/418**	**209/486**	1024 × 474 mm	1000 × 450 mm	1028 × 478 mm	968 x 382 mm		**207/576**
209/419	**209/420**	**209/487**	1024 × 524 mm	1000 × 500 mm	1028 × 528 mm	968 x 432 mm		**207/577**
209/421	**209/422**	**209/488**	1024 × 574 mm	1000 × 550 mm	1028 × 578 mm	968 x 482 mm		**207/578**
209/423	**209/424**	**209/489**	1024 × 624 mm	1000 × 600 mm	1028 × 628 mm	968 x 532 mm		
				1000 × 800 mm	1028 × 828 mm	968 x 732 mm	**207/446**	
209/425	**209/426**	**209/490**	1124 × 474 mm	1100 × 450 mm	1128 × 478 mm	1068 x 382 mm		**207/582**
209/427	**209/428**	**209/491**	1124 × 574 mm	1100 × 550 mm	1128 × 578 mm	1068 x 482 mm		**207/583**
209/429	**209/430**		1124 × 724 mm	1100 × 700 mm	1128 × 728 mm	1068 x 632 mm	**207/434**	**207/584**
209/431	**209/432**	**209/493**	1224 × 324 mm	1200 × 300 mm	1228 × 328 mm	1168 x 232 mm	**207/435**	**207/585**
209/433	**209/434**	**209/494**	1224 × 374 mm	1200 × 350 mm	1228 × 378 mm	1168 x 282 mm	**207/436**	**207/586**
209/435	**209/436**	**209/495**	1224 × 524 mm	1200 × 500 mm	1228 × 528 mm	1168 x 432 mm	**207/437**	**207/587**
209/439	**209/440**	**209/497**	1224 × 624 mm	1200 × 600 mm	1168 × 532 mm	1168 × 532 mm		
				1200 × 700 mm	1228 x 728 mm	1168 × 634 mm	**207/448**	
				1200 × 800 mm	1228 x 828 mm	1168 × 732 mm	**207/449**	
209/441	**209/442**	**209/498**	1324 × 574 mm	1300 × 550 mm	1328 × 578 mm	1268 x 482 mm		**207/591**
209/443	**209/444**	**209/499**	1324 × 624 mm	1300 × 600 mm	1328 × 628 mm	1268 x 532 mm		**207/592**
209/445	**209/446**	**209/500**	1474 × 574 mm	1450 × 550 mm	1484 × 578 mm	1418 x 482 mm	**207/450**	**207/593**
209/447	**209/448**	**209/501**	1474 × 624 mm	1450 × 600 mm	1484 × 628 mm	1418 x 532 mm		**207/594**
				1450 × 700 mm	1484 × 728 mm	1418 x 632 mm	**207/451**	**207/595**
209/449	**209/450**	**209/502**	1624 × 574 mm					
209/451	**209/452**	**209/503**	1624 × 624 mm					
209/453			1774 × 724 mm					

DOMETIC

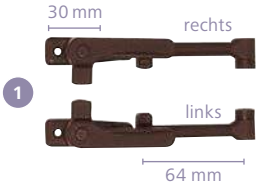

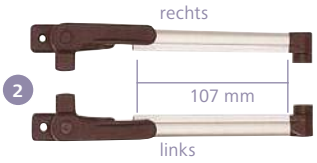

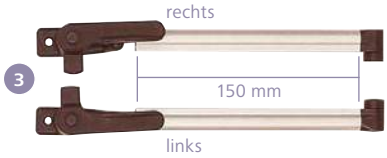

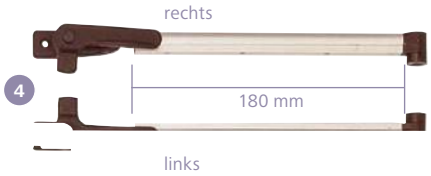

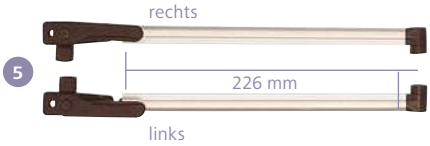

Klick-Klack-Aussteller für S3, S4 und S5 Ausstellfenster

Farbe: braun

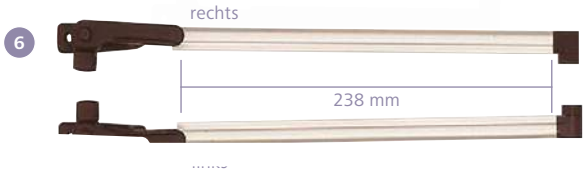

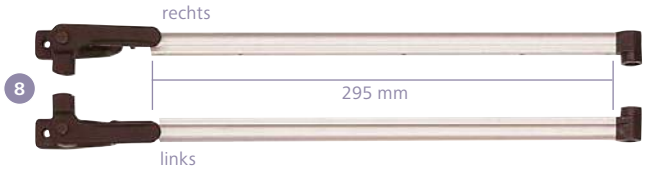

	Typ	Rasterung	Länge	Ausrichtung	Art-Nr.
1	VAM 300	2 x	6,4 cm	links	**208/052-L**
	VAM 300	2 x	6,4 cm	rechts	**208/052-R**
	VAM 300	2 x	6,4 cm	paar	**208/052-1**
2	VAM 350	2 x	10,7 cm	links	**208/053-L**
	VAM 350	2 x	10,7 cm	rechts	**208/053-R**
	VAM 350	2 x	10,7 cm	paar	**208/053-1**
3	VAM 400	3 x	15 cm	links	**208/054-L**
	VAM 400	3 x	15 cm	rechts	**208/054-R**
	VAM 400	3 x	15 cm	paar	**208/054-1**
4	VAM 450	3 x	18 cm	links	**208/055-L**
	VAM 450	3 x	18 cm	rechts	**208/055-R**
	VAM 450	3 x	18 cm	paar	**208/055-1**
5	VAM 500	3 x	22,6 cm	links	**208/056-L**
	VAM 500	3 x	22,6 cm	rechts	**208/056-R**
	VAM 500	3 x	22,6 cm	paar	**208/056-1**
6	VAM 550	3 x	23,8 cm	links	**208/057-L**
	VAM 550	3 x	23,8 cm	rechts	**208/057-R**
	VAM 550	3 x	23,8 cm	paar	**208/057-1**
7	VAM 600	3 x	28,2 cm	links	**208/058-L**
	VAM 600	3 x	28,2 cm	rechts	**208/058-R**
	VAM 600	3 x	28,2 cm	paar	**208/058-1**
8	VAM 700	3 x	29,5 cm	links	**208/059-L**
	VAM 700	3 x	29,5 cm	rechts	**208/059-R**
	VAM 700	3 x	29,5 cm	paar	**208/059-1**

Feststeller für Seitz S3, S4 und S5 Aussteller

	Typ	Rasterung	Länge	Ausrichtung	Art-Nr.
1	VM3		3 cm	links	**208/082-L**
2	VM4		3 cm	rechts	**208/082-R**
	VM4 + VM3		3 cm	paar	**208/082-1**
3	Festriegel für Fixfenster BG1087				**208/610**

DOMETIC

Aussteller 150 mm

* Länge = ausgezogen gemessen von Punkt A zu Mitte Punkt B

Aussteller 590 mm

Aussteller für S6 Fenster

Klick-Klack-Aussteller mit Verschlussfuß (28 mm Lochabstand)

*	Rasterung	Inhalt		Art-Nr.
Aussteller 150 mm	2 x	2	paar	**208/600-1**
Aussteller 150 mm	2 x	1	links	**208/600-L**
Aussteller 150 mm	2 x	1	rechts	**208/600-R**
Aussteller 280 mm	2 x	2	paar	**208/602-1**
Aussteller 280 mm	2 x	1	links	**208/602-L**
Aussteller 280 mm	2 x	1	rechts	**208/602-R**
Aussteller 330 mm	2 x	2	paar	**208/603-1**
Aussteller 330 mm	2 x	1	links	**208/603-L**
Aussteller 330 mm	2 x	1	rechts	**208/603-R**
Aussteller 380 mm	3 x	2	paar	**208/604-1**
Aussteller 380 mm	3 x	1	links	**208/604-L**
Aussteller 380 mm	3 x	1	rechts	**208/604-R**
Aussteller 435 mm	3 x	2	paar	**208/605-1**
Aussteller 435 mm	3 x	1	links	**208/605-L**
Aussteller 435 mm	3 x	1	rechts	**208/605-R**
Aussteller 475 mm	3 x	2	paar	**208/606-1**
Aussteller 475 mm	3 x	1	links	**208/606-L**
Aussteller 475 mm	3 x	1	rechts	**208/606-R**
Aussteller 590 mm	3 x	2	paar	**208/607-1**
Aussteller 590 mm	3 x	1	links	**208/607-L**
Aussteller 590 mm	3 x	1	rechts	**208/607-R**

	Inhalt		Art-Nr.
Drehriegel	2	paar	**208/608-1**
Drehriegel	1	links	**208/608-L**
Drehriegel	1	rechts	**208/608-R**

	Inhalt		Art-Nr.
Festriegel für Fixfenster S6/P6	5	BG1060	**208/609**

Stufenloser Aussteller für S3, S4, S5 Ausstellfenster

Inhalt: 2 Stück

		Länge	Hersteller-Nr.	Art-Nr.
1	Stufenloser Aussteller 300	13 cm	BG41300300	**208/611**
2	Stufenloser Aussteller 350	13,3 cm	BG41300350	**208/612**
	Stufenloser Aussteller 400	17,5 cm	BG41300400	**208/613**
3	Stufenloser Aussteller 450	20,7 cm	BG41300450	**208/614**
	Stufenloser Aussteller 500	25,1 cm	BG41300500	**208/615**
	Stufenloser Aussteller 550	27,4 cm	BG41300550	**208/616**
	Stufenloser Aussteller 600	32,4 cm	BG41310600	**208/617**
4	Stufenloser Aussteller 700	33,3 cm	BG41300700	**208/618**

POLYPLASTIC
ACRYLIC GLAZING SOLUTIONS

Fensteraussteller Polyplastic

Fensteraussteller von Polyplastic haben einen Lochabstand von 20 mm an der Scheibe und 25 mm am Rahmen. Ohne Riegel.

200

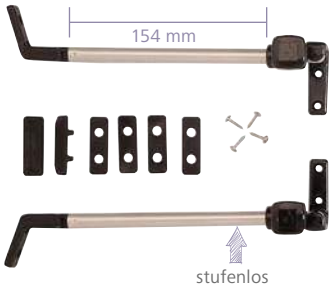

	Rasterung	Riegel	Inhalt	Art-Nr.
Fensteraussteller 200 mm paar	stufenlos	–	2	**208/018-1**
Fensteraussteller 200 mm links	stufenlos	–	1	**208/018-L**
Fensteraussteller 200 mm rechts	stufenlos	–	1	**208/018-R**

210

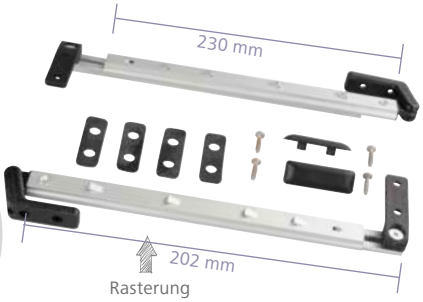

	Rasterung	Riegel	Inhalt	Art-Nr.
Fensteraussteller 210 mm universal	4 x	–	1	**208/001**
Fensteraussteller 210 mm universal	4 x	–	2	**208/001-1**

230

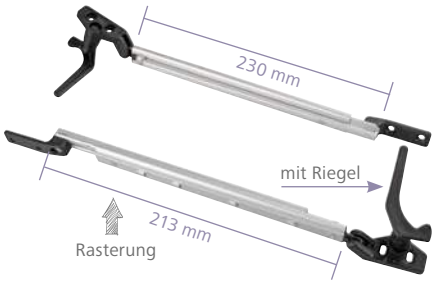

	Rasterung	Riegel	Inhalt	Art-Nr.
Fensteraussteller 230 mm paar	4 x	✓	2	**208/000-1**
Fensteraussteller 230 mm links	4 x	✓	1	**208/000-L**
Fensteraussteller 230 mm rechts	4 x	✓	1	**208/000-R**

300

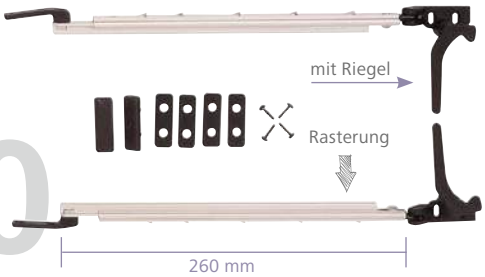

	Rasterung	Riegel	Inhalt	Art-Nr.
Fensteraussteller 300 mm paar	5 x	✓	2	**208/019-1**
Fensteraussteller 300 mm links	5 x	✓	1	**208/019-L**
Fensteraussteller 300 mm rechts	5 x	✓	1	**208/019-R**

Abdeckprofil (Meterware)
cremeweiß
Wandstärke: 27 – 36 mm
208/403

Klammerbeutel 23 – 33 mm
Klammerbeutel mit 16 Klammern und 32 Schrauben
208/401

Fensterverschlüsse Polyplastic

Polyfix,das Schnellmontagesystem
Riegel und Aussteller können ohne Schrauben an den von Polyplastic bereits vormontierten Adaptern am Fenster befestigt werden.

3

1

4

5

2

6

		Art-Nr.
1	Fensterverschluss Polyplastic 4-tlg. Verschluss für Polyplastic Fenster mit Bohrabstand 20 mm.	**208/025-1**
2	Riegelverschluss Polyfix für Polyplastic Fenster	**208/038-1**
3	Riegelverschluss Polylock	**208/042**
4	Verschlussplatte 813 Polyplastic. Bohrabstand 20 mm.	**208/037-1**
5	Verschlussplatte 811 Polyplastic. Bohrabstand 38 mm.	**208/039-1**
6	Verschlussplatte 810 Polyplastic. Bohrabstand 20 mm.	**208/029-1**

Umrüstsatz Polyfix
bestehend aus: Adapterplatte, Außenplatte, Dichtung und 2 Schrauben.
208/400

POLYPLASTIC
ACRYLIC GLAZING SOLUTIONS

Polyfix, das Schnellmontagesystem
Riegel und Aussteller können ohne Schrauben an den von Polyplastic bereits vormontierten Adaptern am Fenster befestigt werden.

Polyfix Fensteraussteller

140

	Montagebohrung	Rasterung	Riegel	Inhalt	Art-Nr.
140 mm paar	20 mm	stufenlos	✓	2	**208/012-1**
140 mm links	20 mm	stufenlos	✓	1	**208/012-L**
140 mm rechts	20 mm	stufenlos	✓	1	**208/012-R**

	Montagebohrung	Rasterung	Riegel	Inhalt	Art-Nr.
140 mm paar	25 mm	stufenlos	–	2	**208/006-1**
140 mm links	25 mm	stufenlos	–	1	**208/006-L**
140 mm rechts	25 mm	stufenlos	–	1	**208/006-R**

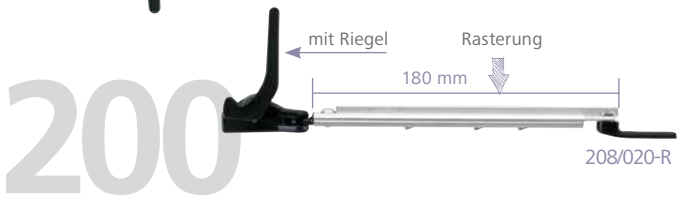

200

	Montagebohrung	Rasterung	Riegel	Inhalt	Art-Nr.
200 mm paar	20 mm	3 x	✓	2	**208/020-1**
200 mm links	20 mm	3 x	✓	1	**208/020-L**
200 mm rechts	20 mm	3 x	✓	1	**208/020-R**

	Montagebohrung	Rasterung	Riegel	Inhalt	Art-Nr.
200 mm paar	20 mm	stufenlos	✓	2	**208/008-1**
200 mm links	20 mm	stufenlos	✓	1	**208/008-L**
200 mm rechts	20 mm	stufenlos	✓	1	**208/008-R**

	Montagebohrung	Rasterung	Riegel	Inhalt	Art-Nr.
200 mm paar	20 mm	stufenlos	–	2	**208/049-1**
200 mm links	20 mm	stufenlos	–	1	**208/049-L**
200 mm rechts	20 mm	stufenlos	–	1	**208/049-R**

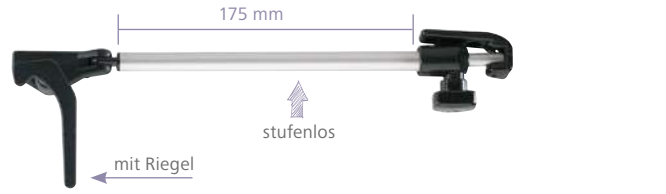

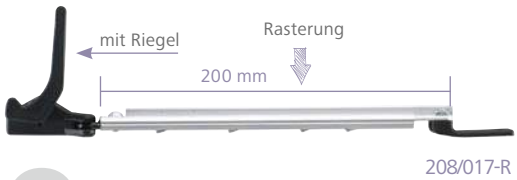

230

	Montagebohrung	Rasterung	Riegel	Inhalt	Art-Nr.
230 mm paar	20 mm	stufenlos	✓	2	**208/007-1**
230 mm links	20 mm	stufenlos	✓	1	**208/007-L**
230 mm rechts	20 mm	stufenlos	✓	1	**208/007-R**

	Montagebohrung	Rasterung	Riegel	Inhalt	Art-Nr.
230 mm paar	20 mm	4 x	✓	2	**208/017-1**
230 mm links	20 mm	4 x	✓	1	**208/017-L**
230 mm rechts	20 mm	4 x	✓	1	**208/017-R**

300

	Montagebohrung	Rasterung	Riegel	Inhalt	Art-Nr.
300 mm paar	20 mm	stufenlos	✓	2	**208/010-1**
300 mm links	20 mm	stufenlos	✓	1	**208/010-L**
300 mm rechts	20 mm	stufenlos	✓	1	**208/010-R**

	Montagebohrung	Rasterung	Riegel	Inhalt	Art-Nr.
300 mm paar	20 mm	5 x	✓	2	**208/016-1**
300 mm links	20 mm	5 x	✓	1	**208/016-L**
300 mm rechts	20 mm	5 x	✓	1	**208/016-R**

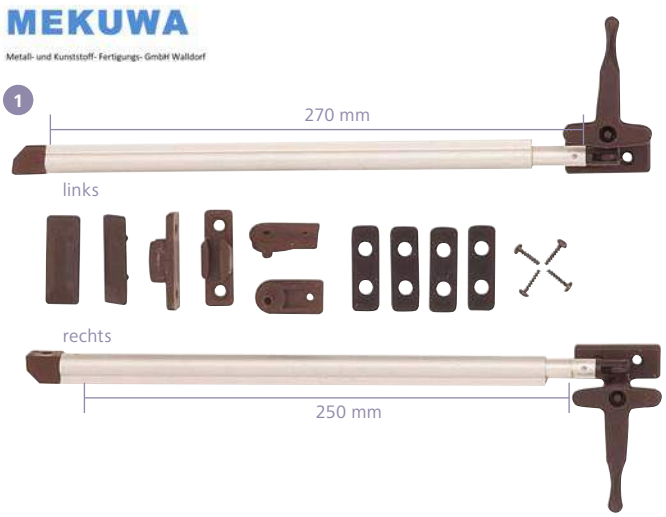

Automatik Fensteraussteller mit Verschluss

		Ausrichtung	Länge	Art-Nr.
1	Automatik Fensteraussteller mit Verschluss	paar	280 mm	**208/014-1**
	Automatik Fensteraussteller mit Verschluss	links	280 mm	**208/014-L**
	Automatik Fensteraussteller mit Verschluss	rechts	280 mm	**208/014-R**
2	Automatik Fensteraussteller (2 Stück, SB)	paar	200 mm	**208/015-1**
	Automatik Fensteraussteller (1 Stück lose)	Stück	200 mm	**208/015**

Fensterverschlüsse

	Montagebohrung		Art-Nr.
1	28 mm	Fensterverschluss GB alte englische Ausführung mit Winkelbefestigung	**208/024-1**
2	30 mm	Fensterverschluss Safetec für Ausstellfenster. 5-tlg., grau	**208/026-1**
3	20 mm	Fensterverschluss Mekuwa mit Sicherung, 4-tlg., schwarz	**208/030-6**

POLYPLASTIC
ACRYLIC GLAZING SOLUTIONS

Bullauge starr

Grauglas mit schwarzem Siebdruck, ohne Zubehör

	Art-Nr.
Bullauge starr, 450 mm (Glas = 426 mm) ohne Gummi	**207/119**
Bullauge starr, 380 mm (Glas = 356 mm) ohne Gummi	**207/120**
Bullauge starr, 300 mm (Glas = 276 mm) ohne Gummi	**207/121**

DOMETIC

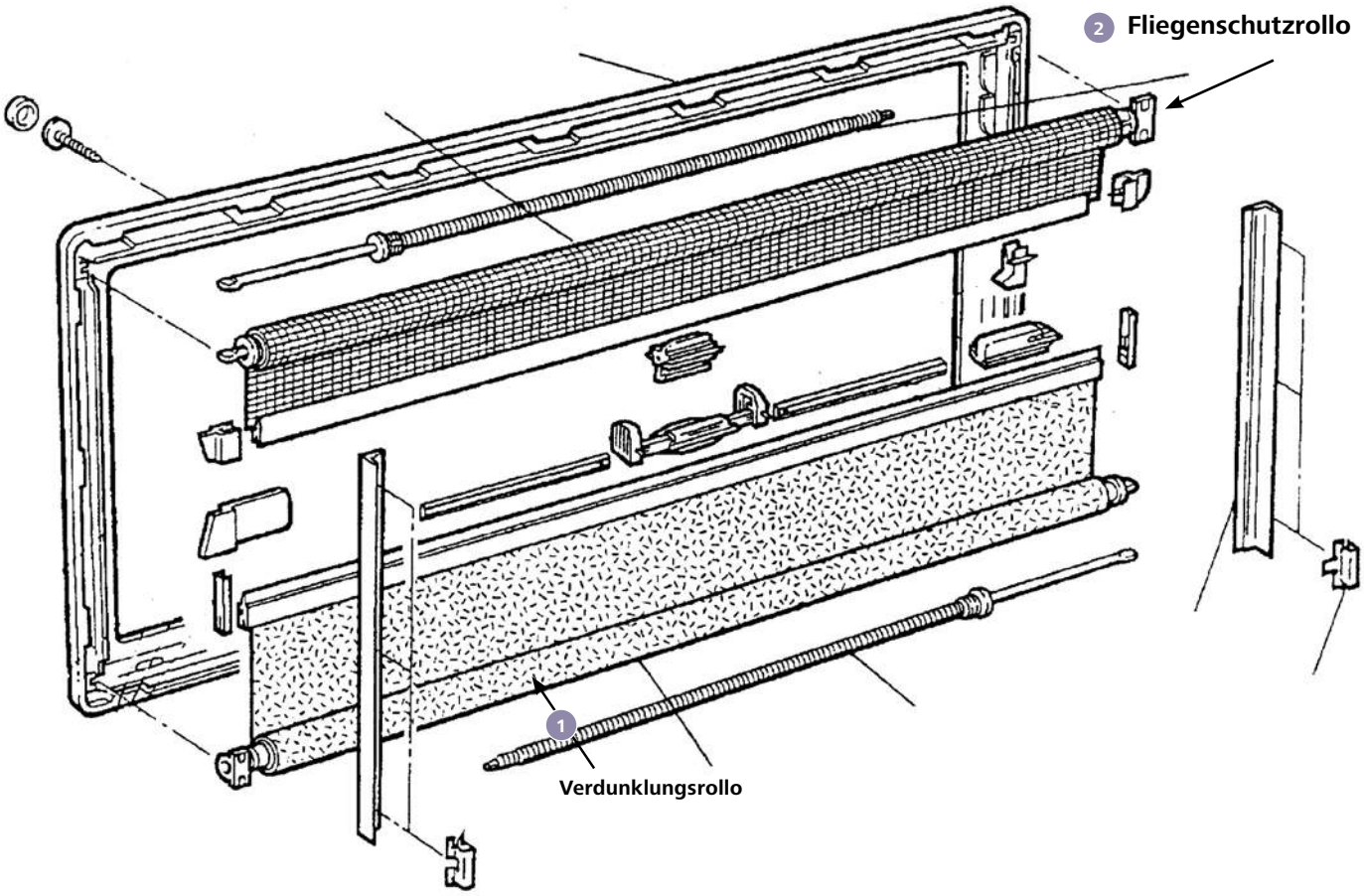

Zubehör für S3 und S4 Fenster

1 Verdunklungsrollo für S3 und S4

2 Fliegenschutzrollo für S3 und S4 Gaze weiß

Ausschnitt Nennmaß	beige	grau	creme	weiß
300 x 500 mm	**209/553**	**209/554**	**209/536**	**209/587**
350 x 500 mm	**209/555**	**209/556**	**209/537**	**209/588**
500 x 600 mm	**209/557**	**209/558**	**209/538**	**209/589**
550 x 600 mm	**209/559**	**209/560**	**209/539**	**209/590**
600 x 600 mm	**209/561**	**209/562**	**209/540**	**209/591**
650 x 300 mm	**209/563**	**209/564**	**209/541**	**209/592**
700 x 600 mm	**209/565**	**209/566**	**209/542**	**209/593**
750 x 600 mm	**209/567**	**209/568**	**209/543**	**209/594**
800 x 550 mm	**209/569**	**209/570**	**209/544**	**209/595**
900 x 600 mm	**209/571**	**209/572**	**209/545**	**209/596**
1000 x 600 mm	**209/573**	**209/574**	**209/546**	**209/597**
1050 x 480 mm	**209/530**	**209/531**	**209/532**	**209/615**
1100 x 700 mm	**209/575**	**209/576**	**209/547**	**209/598**
1200 x 600 mm	**209/577**	**209/578**	**209/548**	**209/599**
1300 x 600 mm	**209/579**	**209/580**	**209/549**	**209/600**
1450 x 700 mm	**209/581**	**209/582**	**209/550**	**209/601**
1600 x 600 mm	**209/583**	**209/584**	**209/551**	**209/602**
1750 x 700 mm	**209/585**	**209/586**	**209/552**	**209/603**

DOMETIC

3

4

5

7

8

9

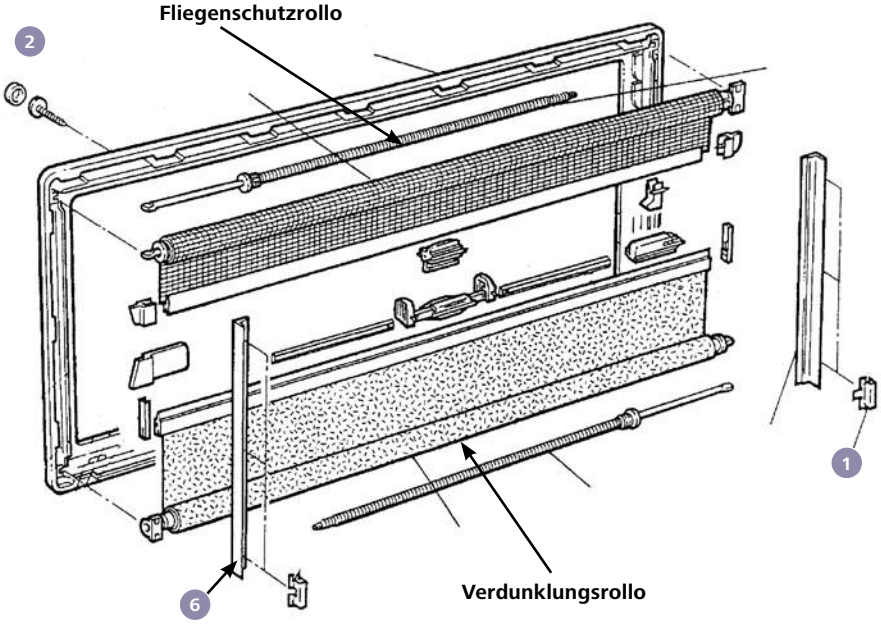

Zubehör für S3, S4 und S5

		Farbe	Inhalt	Hersteller Nr.	Art-Nr.
1	Befestigungsklammern Rolloführungsschiene		8	M0056Z	**209/605**
2	Befestigungssatz für Innenrahmen für S3/S4 Fenster bestehend aus 12 Schrauben und 12 Abdeckkappen	beige	12	BG1088-12	**209/640**
		grau	12	BG1088-09	**209/641**
		cremeweiß	12	BG1088-25	**209/642**
3	Dichtgummi ohne Zwangsentlüftung		5 m	540E06	**209/666**
4	Dichtgummi S4, S5 und S6 Außenrahmen/ Wand		5 m	BG1079	**209/001**
5	Endkappen Einhängeleiste		2	BG0070Z	**209/612**
6	Führungsschiene für Rollosystem S3/ S4-Innenrahmen.	schwarz		PP0048010800Z	**209/604**
7	Profildichtung Heki 1 und Außenrahmenwand S3-Fenster		5 m	550E23	**209/665**
8	Verschluss komplett (01/2007–…)		1	BG2026	**209/746**
9	Verschluss komplett (…–12/2006)		1	BG0067	**209/743**

Wippe für Fendt-Ausführung
grau, Inhalt: 1 Stück **209/247**

Wippe für Fendt-Ausführung
passend für S5 Fenster Innenrahmen.
Ohne Stift. Farbe: elfenbein.
Inhalt: 1 Stück **209/247-1**

Teilesatz für S3/S4 Innenrahmen
1 Satz Führungsstück Verdunklungsrollo (VD), 1 Satz Führungsstück Fliegenschutzrollo (FS), 1 Gegenhalter seitl. an Sonnenschutz (für Fensterbreite > 900 mm), 1 St. Gegenhalter seitl. an Fliegenschutz (für Fensterbreite > 900 mm), 1 St. Verschluss zu Zentraleinhandbedienung, 1 m Schwalbenschwanzprofil, 1 Paar Schieber **209/643-1**

Kantenschutzprofil
Kantenschutzprofil für Schiebefenster Acrylglas D13. Senkrechte Dichtung zwischen den Scheiben bis 10/03 (Schiebefenster S3 und S4) 1 m D0013; ab 11/03 sind die Dichtungen nicht mehr austauschbar (S4) – hier kann dann nur der komplette Außenrahmen oder das komplette Fenster gewechselt werden!* **209/747**

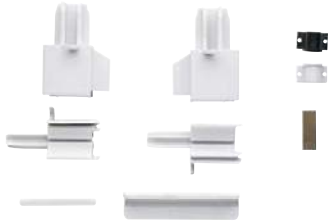

Teilesatz für S5 Innenrahmen
1 x Lager für Aufnahme Federmotor, 1 x Lagerbuchse für Aufnahmewelle, 1 Satz Endstücke für Abschlussstab Fliegenschutzrollo, 1 x Rollo, 1 x Blattfeder, 1 x Rastklinke, 1 x Klemmbolzen, 1 Satz Endstücke für Abschlussstab Verdunklungssystem. **500/081**

DOMETIC

INFORMATION

Bei Ersatzteilen für Rastrollo 3000, Softrollo und Rastrollo 2001 handelt es sich grundsätzlich um **Sonderbestellungen.**

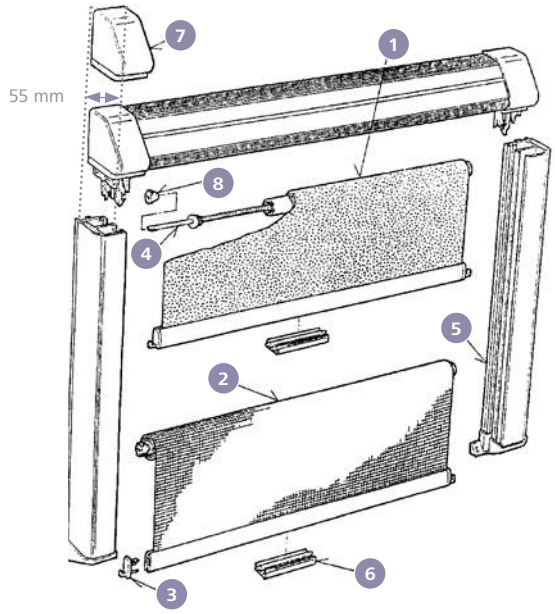

Ersatzteile für Rastrollo 2000
Verdunklungsrollo

Maße (B x H)	(1) alu/beige	(1) alu/grau	(2) Fliegenschutzrollo komplett
630 × 700 mm	**209/289**	**209/290**	**209/325**
680 × 700 mm	**209/291**	**209/292**	**209/326**
730 × 700 mm	**209/293**	**209/294**	**209/327**
780 × 700 mm	**209/295**	**209/296**	**209/328**
830 × 700 mm		**209/298**	**209/329**
930 × 700 mm	**209/299**	**209/300**	**209/330**
1030 × 700 mm	**209/301**	**209/302**	**209/331**
1130 × 700 mm	**209/303**	**209/304**	**209/332**
1230 × 700 mm	**209/305**	**209/306**	**209/333**
1330 × 800 mm	**209/307**	**209/308**	
1430 × 800 mm	**209/309**	**209/310**	**209/335**
1480 × 800 mm	**209/311**	**209/312**	**209/336**
1530 × 800 mm	**209/313**	**209/314**	**209/337**
1580 × 800 mm	**209/315**	**209/316**	**209/338**
1630 × 800 mm	**209/317**	**209/318**	**209/339**
1730 × 800 mm	**209/319**		
1830 × 800 mm	**209/321**	**209/322**	**209/341**
1930 × 800 mm	**209/323**	**209/324**	**209/342**

		alu/beige	alu/grau
3	Endstücke (Paar)	**209/349**	
4	Federwelle 360	**209/036**	
5	Führungsschiene mit Endkappe 2, 70 cm	**209/346**	**209/345**
6	Griff	**209/348**	
7	Lagerdeckelkappen (Paar)	**209/343**	**209/344**
8	Vorspannbuchse, Inhalt: 2 Stück, weiß	**209/350**	

Nur für Rastrollo 2001

9	Endstücke Paar (SP 663 + SP 664) für Rastrollo 2001	**209/630**	

Ersatz-Rollostoffe genäht mit Keder für viele Seitz Produkte.

		Nennmaß = Stoffmaß (L x B)	Farbe	Art-Nr.
10	Fliegengaze-Rollostoff genäht mit Keder	1000 × 850 mm		**209/526**
	Fliegengaze-Rollostoff genäht mit Keder	2000 × 850 mm		**209/527**
11	Verdunklungsrollostoff genäht mit Keder	1000 × 850 mm	beige	**209/520**
	Verdunklungsrollostoff genäht mit Keder	1000 × 850 mm	cremeweiß	**209/521**
	Verdunklungsrollostoff genäht mit Keder	1000 × 850 mm	grau	**209/522**
	Verdunklungsrollostoff genäht mit Keder	2000 × 850 mm	beige	**209/523**
	Verdunklungsrollostoff genäht mit Keder	2000 × 850 mm	cremeweiß	**209/524**
	Verdunklungsrollostoff genäht mit Keder	2000 × 850 mm	grau	**209/525**

DOMETIC

Haltewinkel

209/901

Riegel, beige

Inhalt: 2 Stück

500/070

Rolloträger komplett

komplett, 3-tlg.
je 1 Halter, li. + re.
verzinkt und
1 Kunststofflager, RT
SB (1 Satz)

500/370

Vorspannbuchse

Inhalt:
2 Stück

schwarz
209/896

weiß
209/350

Abdeckkappen für Innenrahmenfenster

Inhalt: 5 Stück

beige, ø 9 mm, SP 246
500/362
beige,ø 10,5 mm, SP 245
500/363

Rolloverschluss SP 22, braun

Inhalt: 3 Stück

500/062

Endkappe, beige

Inhalt: 2 Stück

500/064

Gehäusepaar, beige, linke und rechte Ausführung

Inhalt: 2 Stück

500/080

Teilesatz für S5 Innenrahmen, grau

500/081

Teilesatz für Springrollo Seitz

elfenbein 500/082
grau 500/083

Federwelle 205
Federwelle für Nutrohr mit einer Einschnürung. S4.6, S6, S6.5 (350 mm Fensterbreite), Mini-Kassettenrollo (Kassettenlänge < 380 mm), WW-Tür, RM-Tür II.

FM0080 Länge: 205 mm **500/390**

Federwelle 220
Federwelle gebremst für Nutrohr mit einer Einschnürung. Rastrollo 2000/2001 (bis 400 mm Rollobreite).

FM1015 Länge: 220 mm **500/394**

Federwelle 270
Federwelle für Nutrohr mit einer Einschnürung. S4/S6-Fenster (350 – 1000 mm Fensterbreite), Rastrollo 2000/2001 (bis 1000 mm Breite), Mini-Doppel-Kassettenrollo (nur Dachluke 480 x 500), Reisemobiltür I.

FM0081 Länge: 270 mm **500/391**

Federwelle 290
Federwelle gebremst für Nutrohr mit zwei Einschnürungen. Rastrollo 2000/2001 (Rollobreite 400 – 600 mm bei Auszug bis 700 mm, Rollobreite 1100 – 1500 mm bei Auszug bis 500 mm).

FM1016 Länge: 290 mm **500/393**

Federwelle 360
Federwelle für Nutrohr. Passend für Heki 1.

FM1002 Länge: 360 mm **209/036**

Federwelle 390
Federwelle für Nutrohr. Einsatz im Springrollo für Rollobreite ab 1620 mm, L = 400 mm.

FM0040 Länge: 390 mm **500/384-1**

Federwelle 400
Federwelle für Nutrohr mit drei Einschnürungen. Rastrollo 2000/2001 (Rollobreite 600 – 100 mm bei Auszug größer 700 mm, Rollobreite 1100 – 1400 mm bei Auszug größer als 500 mm, Rollobreite 1500 – 2000 mm)

FM1017 Länge: 400 mm **500/392**

Federwelle 135
Federwelle für Schlitzrohr. Einsatz im Kombi-Kassettenrollo, Doppelkassetten-Rastrollo (bis 1230 mm Breite), S3 (für Verdunklungsrollo und Fliegenschutzrollo bei 300 mm Fensterbreite) und Mini-Heki.

FM0001 Länge: 135 mm **500/382-1**

Federwelle 275
Federwelle für Schlitzrohr. Einsatz im S3/S4 (für Verdunklungsrollo von 350 bis 900 mm Fensterbreite, für Fliegenschutzrollo ab 350 mm Fensterbreite).

FM0020 Länge: 275 mm **500/385-1**

Federwelle 280
Federwelle für Schlitzrohr. Einsatz im Kombi-Kassettenrollo oder Doppelkassetten-Rastrollo (bis 1230 mm Breite).

FM0002 Länge: 280 mm **500/380-1**

Federwelle 285
Federwelle für Schlitzrohr. Einsatz im Springrollo (bis 570 mm Breite).

FM0004 Länge: 285 mm **500/383-1**

Federwelle 385
Federwelle für Schlitzrohr. Einsatz im Kombi-Kassettenrollo oder Doppelkassetten-Rastrollo (ab 1330 mm Breite), S3/S4 (für Verdunkelungsrollo über 900 mm Fensterbreite).

FM0012 Länge: 385 mm **500/381-1**

REMIS

Rollo-Haltesatz
Für Zugrollos, 10-tlg.
SB **500/485**

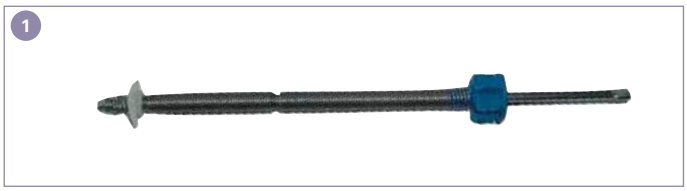

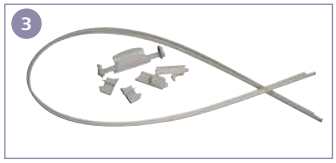

DOMETIC

Ersatzteile Mini-Doppelkassettenrollo (1302)

		Hersteller-Nr.	Art-Nr.
1	Federwelle 205	FM0080	**500/390**
	Federwelle 270	FM0081	**500/391**
	Federwelle 360	FM1002	**209/036**
2	Führungsschiene grauweiß	BG1032	**209/793**
	Führungsschiene perlweiß	BG1032	**209/794**
3	Teilesatz grau	BG109709	**209/796**

Werkzeug für Gummiprofile

Werkzeug ist vom Umtausch ausgeschlossen!

Zierbandroller
für Gummiprofile bei ausstellbaren Fenstern
208/302

Füllergerät
für Plastikfüller von Gummiprofilen
208/300

Montagedorn
für Gummiprofile bei festen Fenstern
208/301

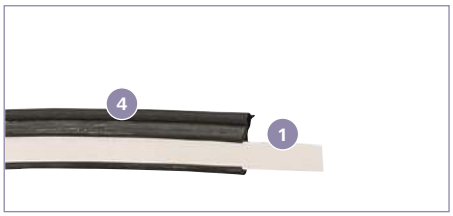

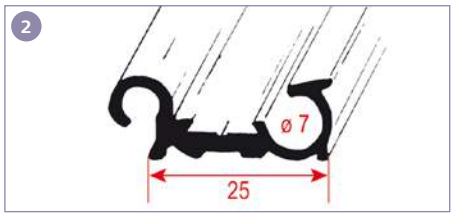

POLYPLASTIC
ACRYLIC GLAZING SOLUTIONS

Ersatzteile Fenster

		Wandstärke	Länge	Farbe	Art-Nr.
1	Abdeckprofilband 23 mm		1 m	weiß	**208/060**
2	Einhängeschiene für ältere Polyplastic Fenster.		5 m	schwarz	**210/032**
3	Endstück für Fensterleiste paarweise: 1 für links + 1 für rechts.		1 m	schwarz	**208/202**
4	Gummiprofil für Ausstellfenster mit Dichtlippe und Dichtmasse. (40 m Rolle)	20 – 24 mm	1 m	schwarz	**208/040-1**
	Gummiprofil für Ausstellfenster mit Dichtlippe und Dichtmasse. (40 m Rolle)	22 – 26 mm	1 m	schwarz	**208/040-2**
	Gummiprofil für Ausstellfenster mit Dichtlippe und Dichtmasse. (40 m Rolle)	24 – 28 mm	1 m	schwarz	**208/040-3**
	Gummiprofil für Ausstellfenster mit Dichtlippe und Dichtmasse. (40 m Rolle)	26 – 30 mm	1 m	schwarz	**208/040-4**
	Gummiprofil für Ausstellfenster mit Dichtlippe und Dichtmasse. (40 m Rolle)	28 – 32 mm	1 m	schwarz	**208/040-5**
	Gummiprofil für Ausstellfenster mit Dichtlippe und Dichtmasse. (40 m Rolle)	30 – 34 mm	1 m	schwarz	**208/040-6**
5	Füller für Gummiprofil		1 m	schwarz	**208/051**
6	Gummiprofil ohne Dichtmasse (40 m Rolle)	33 mm	1 m	schwarz	**208/035**
	Gummiprofil mit Dichtmasse (40 m Rolle)	27 mm	1 m	schwarz	**208/036**

Zubehör für Truma Mover und GO2 ab 07/2017

Fahren Sie einen Hobby Wohnwagen? Kein Problem. Fragen Sie Ihren Frankana Fachhändler.

Adaptersatz AL-KO Chassis M 1900 – 2000 kg
Für AL-KO mit durchgehendem Rahmen und 1900 – 2000 kg zulässigem Gesamtgewicht. Zum Ausgleich von Rahmenkanten. Für Mover XT, SX, smart. Inhalt: 2 Stück
60031-02000 **115/075**

Adaptersatz AL-KO Chassis M bis 1800 kg kurz
Zum Ausgleich von Rahmenkanten. Für Mover XT, SX, smart.
Inhalt: 2 Stück
60031-00132 **115/078**

Adaptersatz AL-KO Chassis M bis 1800 kg lang
Zum Ausgleich von Rahmenkanten. Für Mover XT, SX, smart.
Inhalt: 2 Stück
60030-38600 **115/071**

Adaptersatz Eriba Touring
Einbaukit zur Ergänzung des Rechteckprofils. Zur Montage an ein Chassis mit Rechteckprofil. Für Mover XT, SX, smart.
Inhalt: 2 Stück
60030-09000 **115/068-1**

Flachrahmensatz
Zum Ausgleich einer Rahmenhöhe unter 80 mm (Mover XT, XT2, XT4) bzw. 110 mm (Mover SX, smart). Bestehend aus Montageplatten (je 240 mm hoch) inkl. Schrauben und Muttern. Inhalt: 2 Stück
60010-64900 **115/066-1**

Flachrahmensatz kurz
Zum Ausgleich der Höhe unter 80 mm (Mover XT, XT2, XT4) bzw. 110 mm (Mover SX, smart). Bestehend aus Montageplatten (je 170 mm hoch) inkl. Schrauben und Muttern. Inhalt: 2 Stück
60030-37600 **115/057**

Adaptersatz AL-KO Vario III/AV
Bei Caravans mit Rahmenstärken kleiner als 2,8 mm zur Rahmenverstärkung zwingend erforderlich! Für Mover XT, SX, smart.
Inhalt: 2 Stück
60010-21500 **115/070**

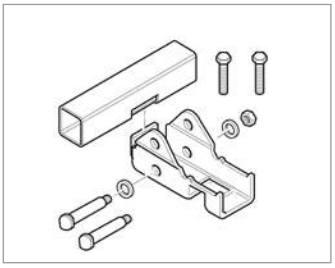

Distanzsatz 30 mm
Zum Ausgleich der Rahmenhöhe. Inhalt: 2 Sätze.
60030-95000 **309/299**

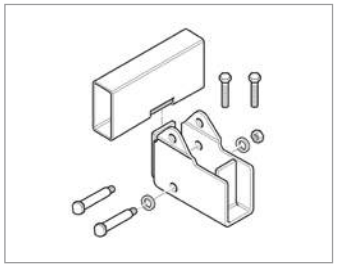

Distanzsatz 60 mm
Zum Ausgleich der Rahmenhöhe. Inhalt: 2 Sätze.
60030-95100 **309/300**

Batteriehalter Optima YTS
Für eine schnelle und einfache Befestigung der Batterie. Passend für Optima YTS 2.7, YTS 4.2 und Optima YTS 5.5.
47000-00800 **322/342**

Truma Ladegerät BC 10
Truma Ladegerät BC 10 inkl. Kabel, Fühler und Trennschalter. **Ohne Batterie.** Inhalt 1 Stück
47202-54 **115/310**

INFORMATION Truma PowerSets finden Sie im Hauptkatalog oder unter www.frankanafreiko.de.

Zubehör für Rangierhilfe Go2 bis 06/2017

Schlauchschelle 70 – 90 mm
Inhalt: 1 Stück
39010-61800 **309/074**

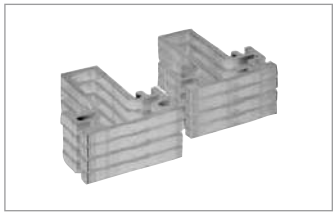

Distanzplattensatz AL-KO Vario III
Zum Ausgleich der Höhe bis 60 mm für einachsige Caravans mit AL-KO Vario III / AV Chassis. Inkl. 8 Schrauben und Muttern.
Inhalt: 8 Stück
60010-70500 **115/072**

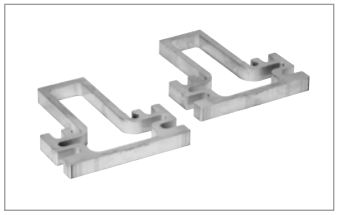

Distanzplattensatz
Zum Ausgleich der Höhe bis max. 45 mm (mit bis zu 3 Distanzplattensätzen).
Inhalt: 2 Stück
60010-66000 **115/069**

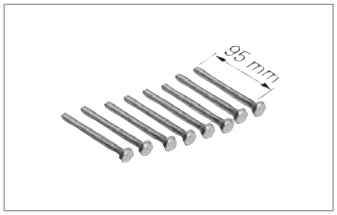

Schraubensatz M10 x 105
Schraubensatz zur Montage der Distanzplatten.
Inhalt: 8 Stück
60010-70000 **115/067-1**

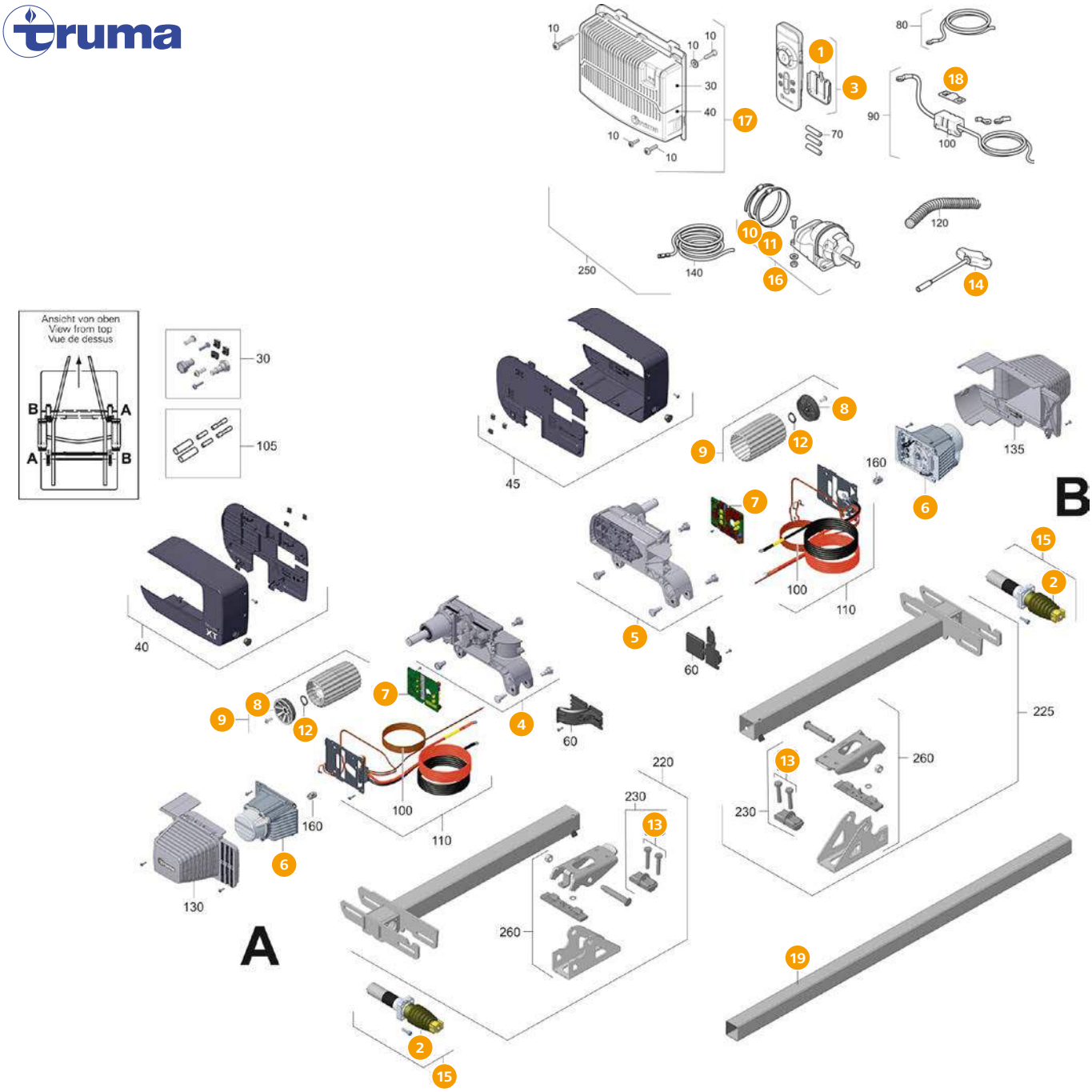

Ersatzteile für Mover XT-Serie ab 07/2013 bis 08/2019

		Hersteller Nr.	Art-Nr.
1	Batteriedeckel	60020-50800	**309/347**
2	Faltenbalg inkl. 4 Schrauben	60020-52500	**309/348**
3	Fernbedienung Mover XT	60020-00070	**309/720**
4	Getriebe A mit Dichtung und Sicherungsring, XT/XT L/XT2/XT4 ab Bj. 06/2015	60020-51100	**309/349**
5	Getriebe B mit Dichtung und Sicherungsring, XT/XT L/XT2/XT4 ab Bj. 06/2015	60020-51200	**309/350**
6	Motor komplett XT/XT L/XT2/XT4	60020-00113	**309/772**
7	Motorelektronik XT/XT L/XT2/XT4	60020-00114	**309/771**
8	Deckel bedruckt inkl. Schrauben, XT/XT2/XT4/XT L	60020-51500	**309/352**
9	Rolle kplt. inkl. Deckel, Sicherungsring und Passfeder, XT/XT L/XT2/XT4	60020-53100	**309/351**
10	Schlauchschelle 70 – 90 mm	39010-61800	**309/074**
11	Schlauchschelle 90 – 110 mm	10020-43800	**309/277**

		Hersteller Nr.	Art-Nr.
12	Sicherungsring	60030-85600	**309/770**
13	Spannschraube M10	60030-91500	**309/730**
14	Spezialschlüssel	60030-34800	**309/258**
15	Spindeleinheit komplett, XT/XT L/XT2/XT4	60020-52400	**309/357**
16	Steckdose kpl. mit Steckdosenhalter u. Schlauchschellen	60030-87500	**309/276**
17	Steuerung XT	60020-50000	**309/721**
	Steuerung XT2	60020-54000	**309/722**
	Steuerung XT4	60020-54400	**309/773**
18	Streifensicherung 150 A	60030-84800	**309/262**
	Streifensicherung 150 A Mega	60030-98900	**309/275**
19	Verbindungsrohr XT/XT2/XT4 1220 mm	60020-12700	**309/343**

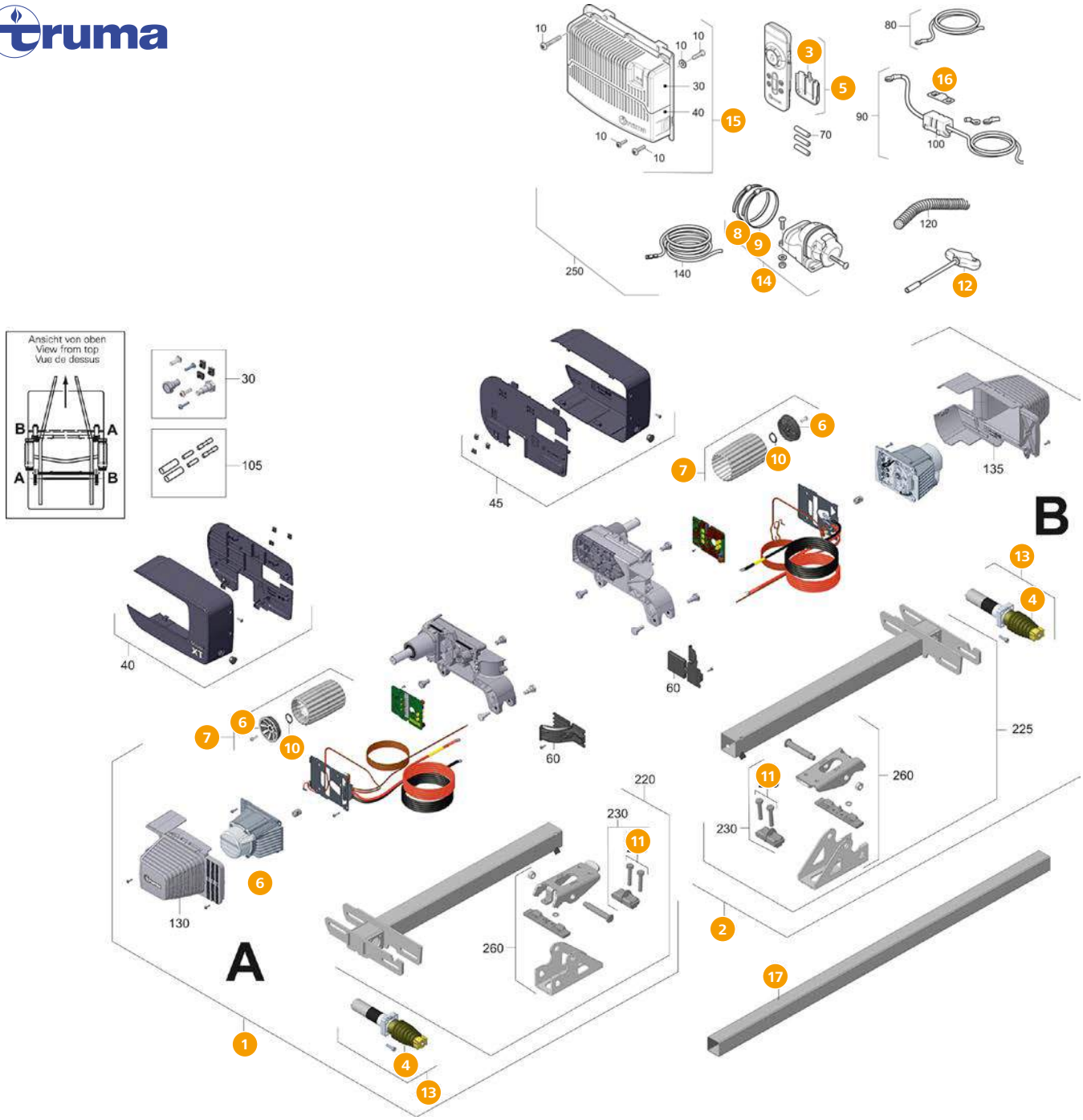

Ersatzteile für Mover XT-Serie ab 08/2019 bis 07/2020

		Hersteller Nr.	Art-Nr.
1	Antriebseinheit A, XT/XT2/XT4	60020-55800	**309/728**
2	Antriebseinheit B, XT/XT2/XT4	60020-55900	**309/729**
3	Batteriedeckel	60020-50800	**309/347**
4	Faltenbalg inkl. 4 Schrauben	60020-52500	**309/348**
5	Fernbedienung Mover XT	60020-00070	**309/720**
6	Deckel bedruckt inkl. Schrauben, XT/XT2/XT4/XT L	60020-51500	**309/352**
7	Rolle kplt. inkl. Deckel, Sicherungsring und Passfeder, XT/XT L/XT2/XT4	60020-53100	**309/351**
8	Schlauchschelle 70 – 90 mm	39010-61800	**309/074**
9	Schlauchschelle 90 – 110 mm	10020-43800	**309/277**
10	Sicherungsring	60030-85600	**309/770**

		Hersteller Nr.	Art-Nr.
11	Spannschraube M10	60030-91500	**309/730**
12	Spezialschlüssel	60030-34800	**309/258**
13	Spindeleinheit komplett, XT/XT L/XT2/XT4	60020-52400	**309/357**
14	Steckdose kpl. mit Steckdosenhalter u. Schlauchschellen	60030-87500	**309/276**
15	Steuerung XT	60020-50000	**309/721**
	Steuerung XT2	60020-54000	**309/722**
	Steuerung XT4	60020-54400	**309/773**
16	Streifensicherung 150 A	60030-84800	**309/262**
	Streifensicherung 150 A Mega	60030-98900	**309/275**
17	Verbindungsrohr, XT/XT2/XT4 1220 mm	60020-12700	**309/343**

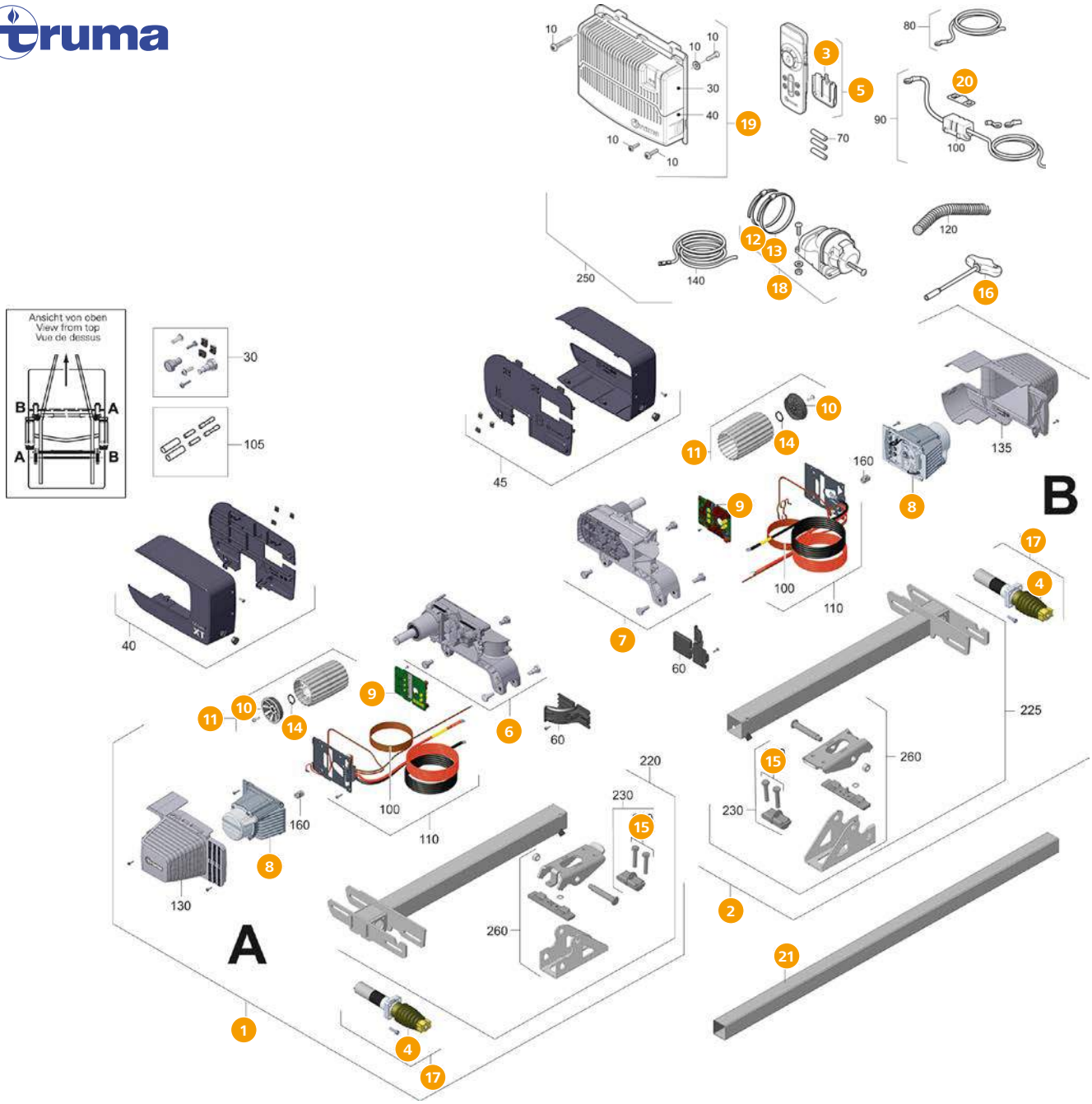

Ersatzteile für Mover XT-Serie ab 08/2020

		Hersteller Nr.	Art-Nr.
1	Antriebseinheit A, XT/XT2/XT4	60020-55800	**309/728**
2	Antriebseinheit B, XT/XT2/XT4	60020-55900	**309/729**
3	Batteriedeckel	60020-50800	**309/347**
4	Faltenbalg inkl. 4 Schrauben	60020-52500	**309/348**
5	Fernbedienung Mover XT	60020-00070	**309/720**
6	Getriebe A mit Dichtung und Sicherungs-ring, XT/XT L/XT2/XT4 ab Bj. 06/2015	60020-51100	**309/349**
7	Getriebe B mit Dichtung und Sicherungs-ring, XT/XT L/XT2/XT4 ab Bj. 06/2015	60020-51200	**309/350**
8	Motor komplett XT/XT L/XT2/XT4	60020-00113	**309/772**
9	Motorelektronik XT/XT L/XT2/XT4	60020-00114	**309/771**
10	Deckel bedruckt inkl. Schrauben, XT/XT2/XT4/XT L	60020-51500	**309/352**
11	Rolle kplt. inkl. Deckel, Sicherungsring und Passfeder, XT/XT L/XT2/XT4	60020-53100	**309/351**
12	Schlauchschelle 70 – 90 mm	39010-61800	**309/074**

		Hersteller Nr.	Art-Nr.
13	Schlauchschelle 90 – 110 mm	10020-43800	**309/277**
14	Sicherungsring	60030-85600	**309/770**
15	Spannschraube M10	60030-91500	**309/730**
16	Spezialschlüssel	60030-34800	**309/258**
17	Spindeleinheit komplett, XT/XT L/XT2/ XT4	60020-52400	**309/357**
18	Steckdose kpl. mit Steckdosenhalter u. Schlauchschellen	60030-87500	**309/276**
19	Steuerung XT	60020-50000	**309/721**
	Steuerung XT2	60020-54000	**309/722**
	Steuerung XT4	60020-54400	**309/773**
20	Streifensicherung 150 A	60030-84800	**309/262**
	Streifensicherung 150 A Mega	60030-98900	**309/275**
21	Verbindungsrohr XT/XT2/XT4 1220 mm	60020-12700	**309/343**

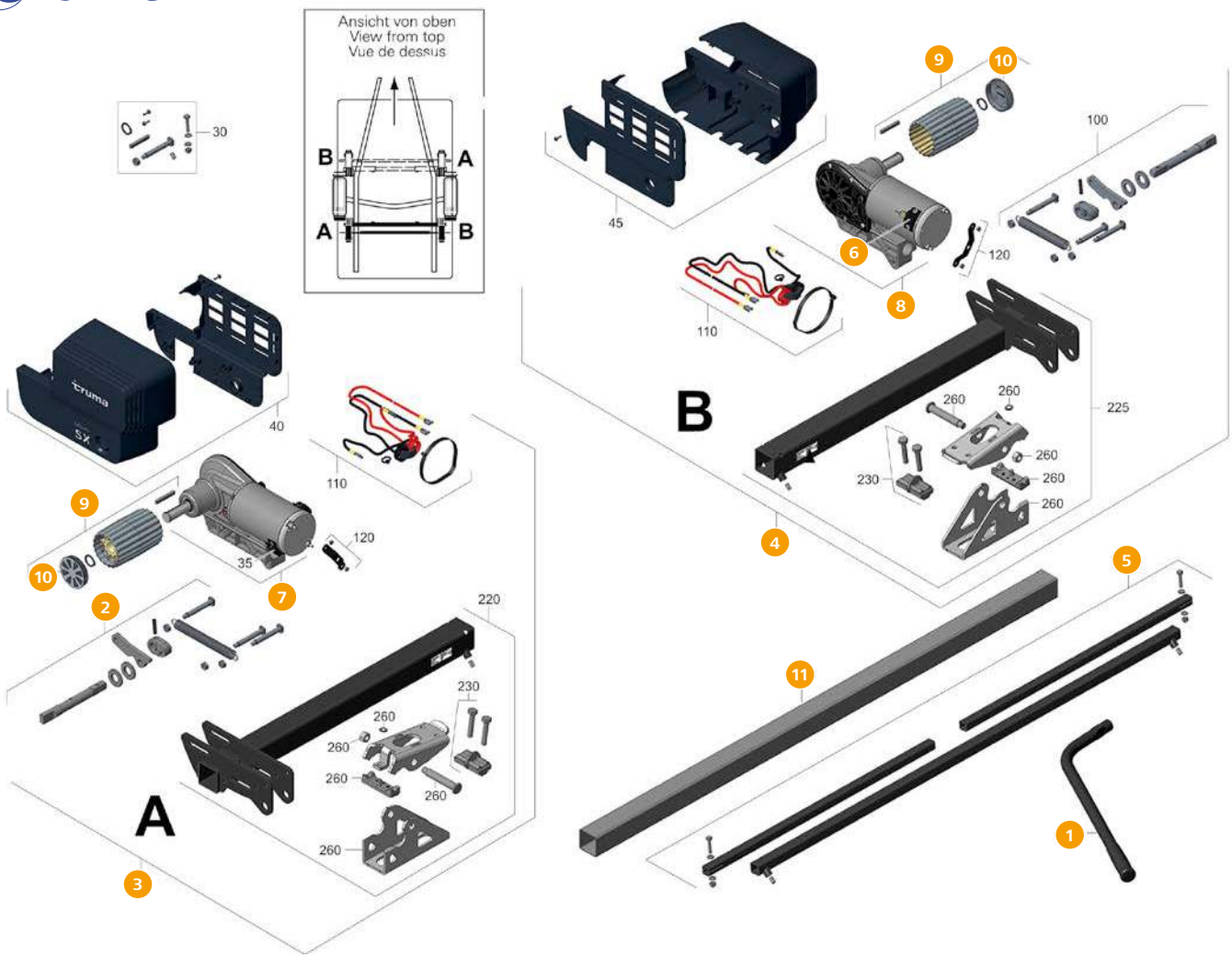

Ersatzteile für Mover SX

		Hersteller-Nr.	Art-Nr.
1	Anschwenkhebel	60031-00189	**309/717**
2	Anschwenkset	60031-00163	**309/715**
3	Antriebseinheit A	60031-00133	**309/726**
4	Antriebseinheit B	60031-00134	**309/727**
5	Einseitenbedienung kpl.	60031-00139	**309/716**
6	Motorbürste	60010-11700	**309/733**

		Hersteller-Nr.	Art-Nr.
7	Motor/Getriebe A	60031-00169	**309/711**
8	Motor/Getriebe B	60031-00170	**309/712**
9	Rolle SX kpl.	60031-00157	**309/713**
10	Rollendeckelsatz	60031-00159	**309/714**
11	Verbindungsrohr	60031-00136	**309/710**

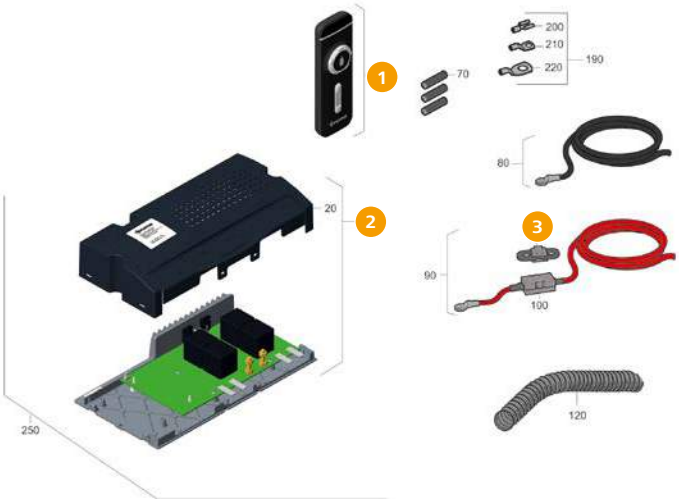

Ersatzteile für Bedienung Mover SX

		Hersteller-Nr.	Art-Nr.
1	Fernbedienung SX	60031-00148	**309/719**
2	Steuerung	60031-00144	**309/718**
3	Streifensicherung	60030-84800	**309/262**

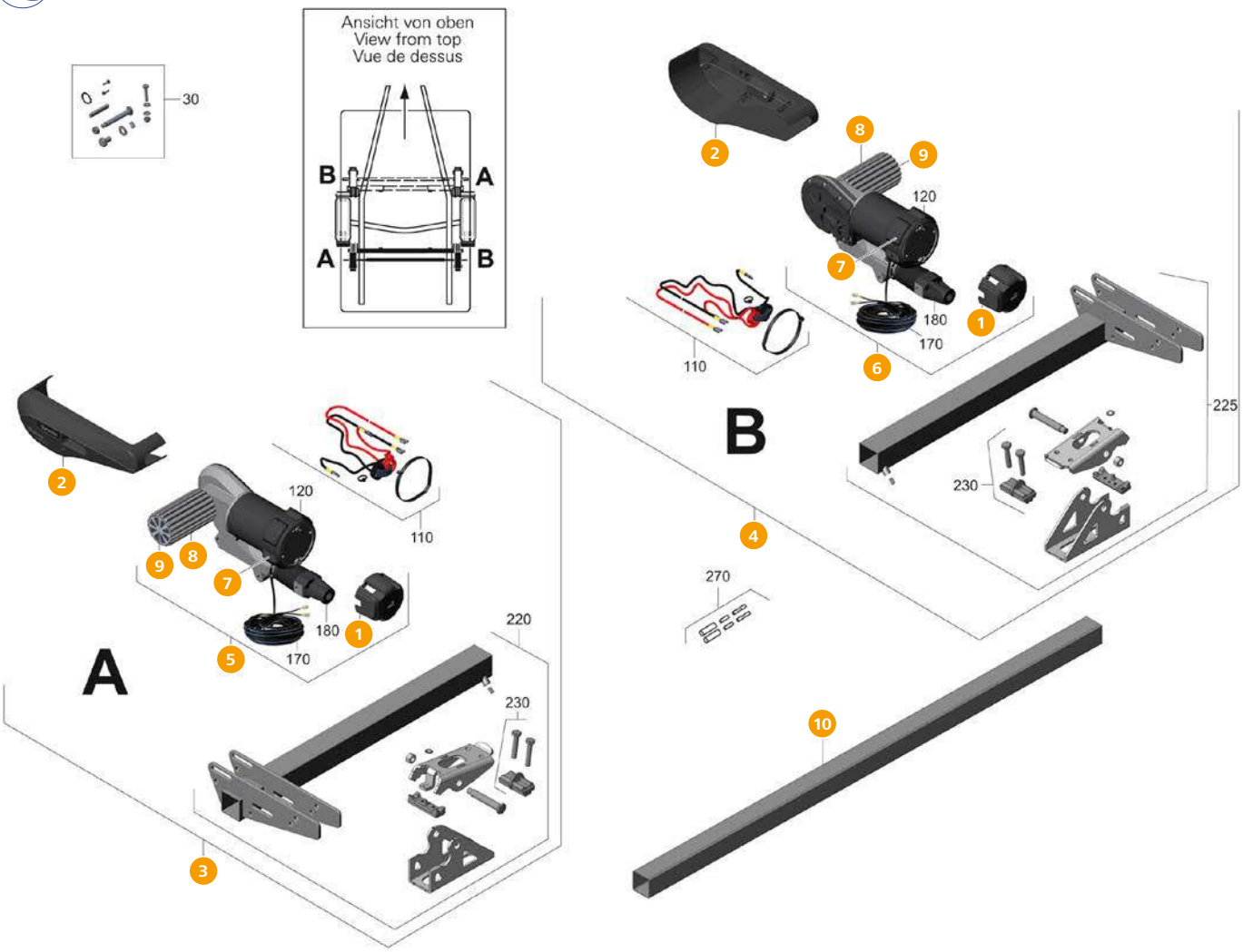

Ersatzteile für Mover smart A

		Hersteller-Nr.	Art-Nr.
1	Abdeckkappe	60040-00145	**309/744**
2	Abdeckungssatz	60040-00134	**309/739**
3	Antriebseinheit „A“	60040-00129	**309/736**
4	Antriebseinheit „B“	60040-00130	**309/737**
5	Motor/Getriebe „A“	60040-00138	**309/740**

		Hersteller-Nr.	Art-Nr.
6	Motor/Getriebe „B“	60040-00139	**309/741**
7	Motorbürsten, 4 Stück	60030-83900	**309/738**
8	Rolle komplett	60040-00140	**300/742**
9	Rollendeckelsatz, 2 Stück	60040-00186	**309/743**
10	Verbindungsrohr	60031-00136	**309/710**

Gerätesteuerung Mover smart A

		Hersteller-Nr.	Art-Nr.
1	Batteriedeckel	60040-00158	**309/747**
2	Batterietrennschalter	60040-00162	**309/749**
3	Fernbedienung	60040-00157	**309/746**
4	Spezialschlüssel	60030-34800	**309/258**
5	Steuerung	60040-00153	**309/745**
6	Streifensicherung 125 A	60040-00169	**309/748**

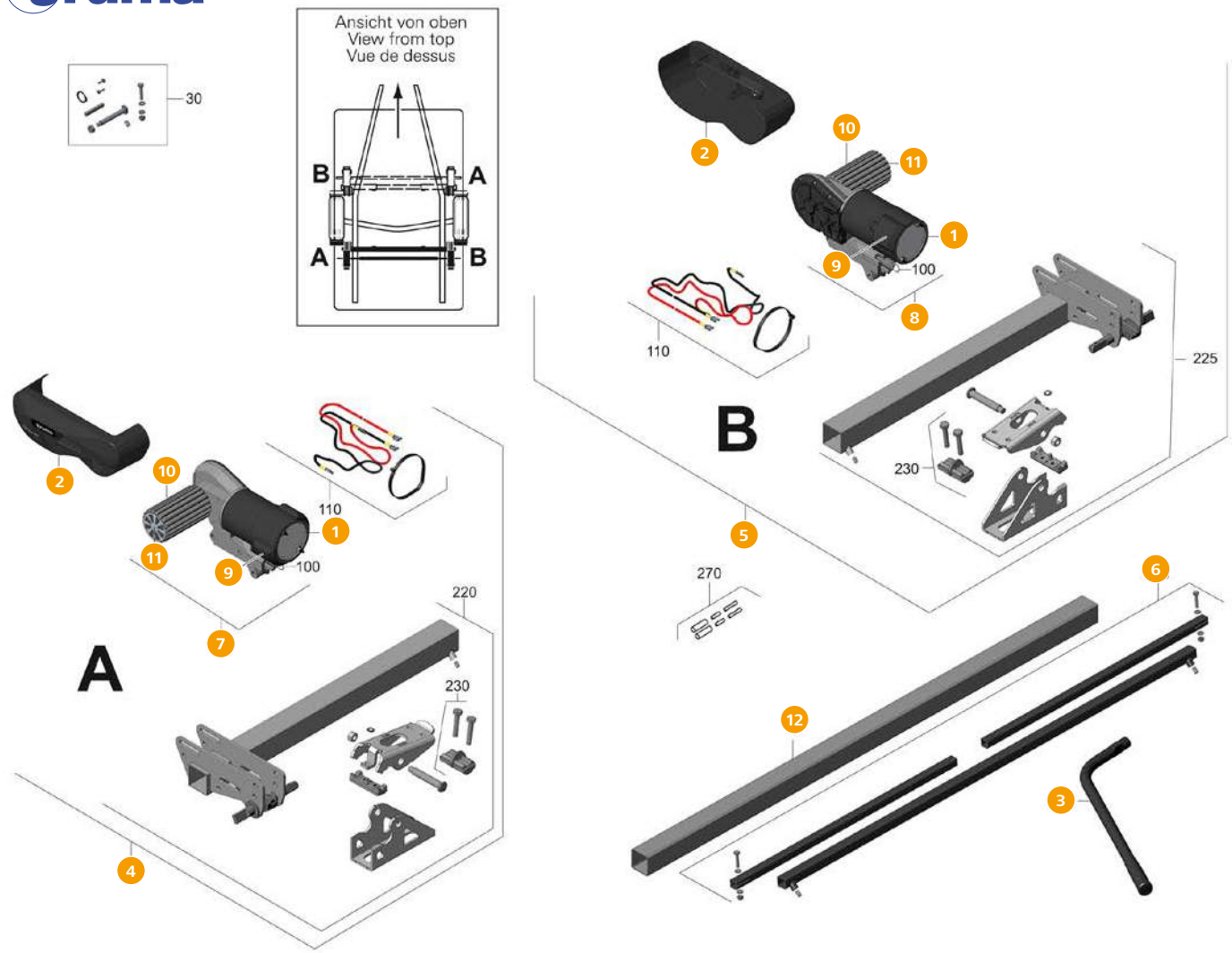

Ersatzteile für Mover smart M

		Hersteller-Nr.	Art-Nr.
1	Abdeckkappe	60030-86000	**309/755**
2	Abdeckungssatz	60040-00132	**309/752**
3	Anschwenkhebel	60031-00189	**309/717**
4	Antriebseinheit „A“	60040-00127	**309/750**
5	Antriebseinheit „B“	60040-00128	**309/751**
6	Einseitenbedienung kpl.	60031-00139	**309/716**

		Hersteller-Nr.	Art-Nr.
7	Motor/Getriebe „A“	60040-00136	**309/753**
8	Motor/Getriebe „B“	60040-00137	**309/754**
9	Motorbürste, 2 Stück	60010-11700	**309/733**
10	Rolle komplett	60040-00140	**309/742**
11	Rollendeckelsatz, 2 Stück	60040-00186	**309/743**
12	Verbindungsrohr	60031-00136	**309/710**

Gerätesteuerung Mover smart M

		Hersteller-Nr.	Art-Nr.
1	Batteriedeckel	60040-00158	**309/747**
2	Batterietrennschalter	60040-00162	**309/749**
3	Fernbedienung	60040-00156	**309/757**
4	Steuerung	60040-00152	**309/756**
5	Streifensicherung 125 A	60040-00169	**309/748**

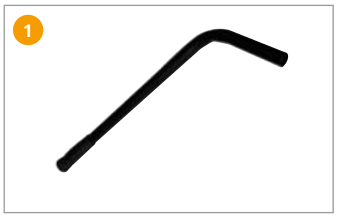

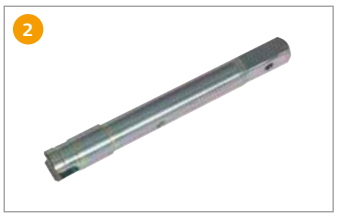

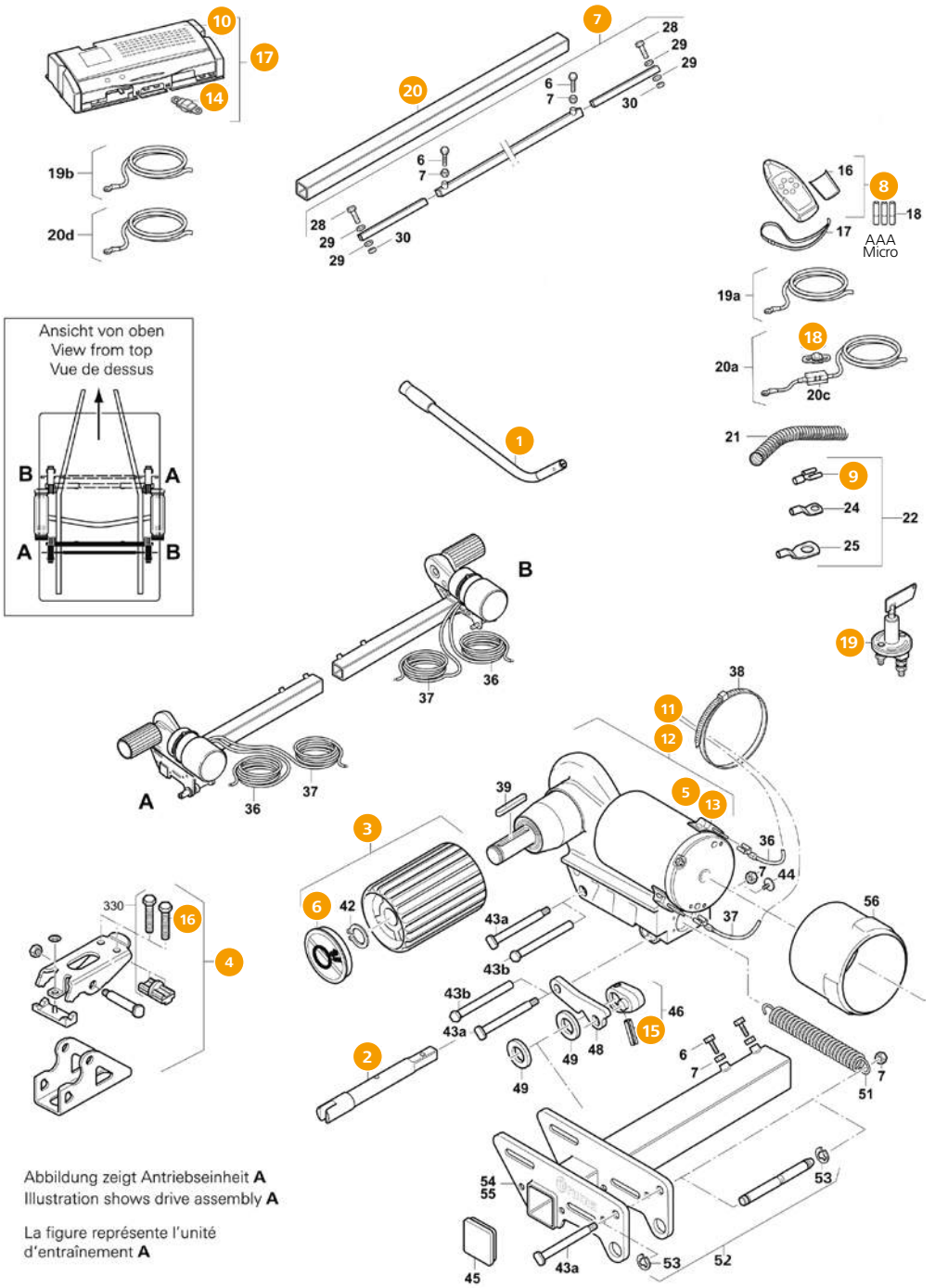

Ersatzteile für Mover SR (03/09 – 01/10)

		Hersteller Nr.	Art-Nr.
1	Anschwenkhebel mit Mitnehmerstift – 2010/01	60030-04500	**115/066**
2	Anschwenkwelle für Mitnehmerstift – 2010/01	60030-13900	**115/067**
3	Antriebsrolle kpl. inkl. Deckel und Sicherungsring	60030-34100	**115/064**
4	Befestigung kpl.	60030-98100	**309/731**
5	Bürstensatz kpl.	60030-30400	**309/732**
6	Deckel bedruckt	60030-34700	**115/068**
7	Einseitenbedienung kpl.	60031-00139	**309/716**
8	Fernbedienung SR ab 01/2008	60030-31800	**309/254**
9	Flachsteckhülse 9,5 mm	60010-05100	**309/246**
10	Gehäusedeckel für Steuerung	60030-37000	**309/266**

		Hersteller Nr.	Art-Nr.
11	Motor/Getriebe „A“	60030-82600	**309/734**
12	Motor/Getriebe „B“	60030-82700	**309/735**
13	Motorbürste, 2 Stück	60010-11700	**309/733**
14	Sicherung 125 A, – 2011/04	60030-35100	**309/265**
15	Spannhülse	10020-42800	**309/336**
16	Spannschraube M10	60030-91500	**309/730**
17	Steuerungsset SR inklusive Fernbedienung und Batterieanschlusskabel	60030-39600	**309/271**
18	Streifensicherung 150 A	60030-84800	**309/262**
19	Trennschalter für Batterien	60010-0500	**322/447**
20	Verbindungsrohr 145 cm	60030-12000	**309/253**

truma

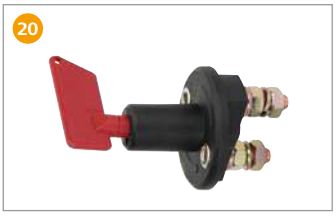

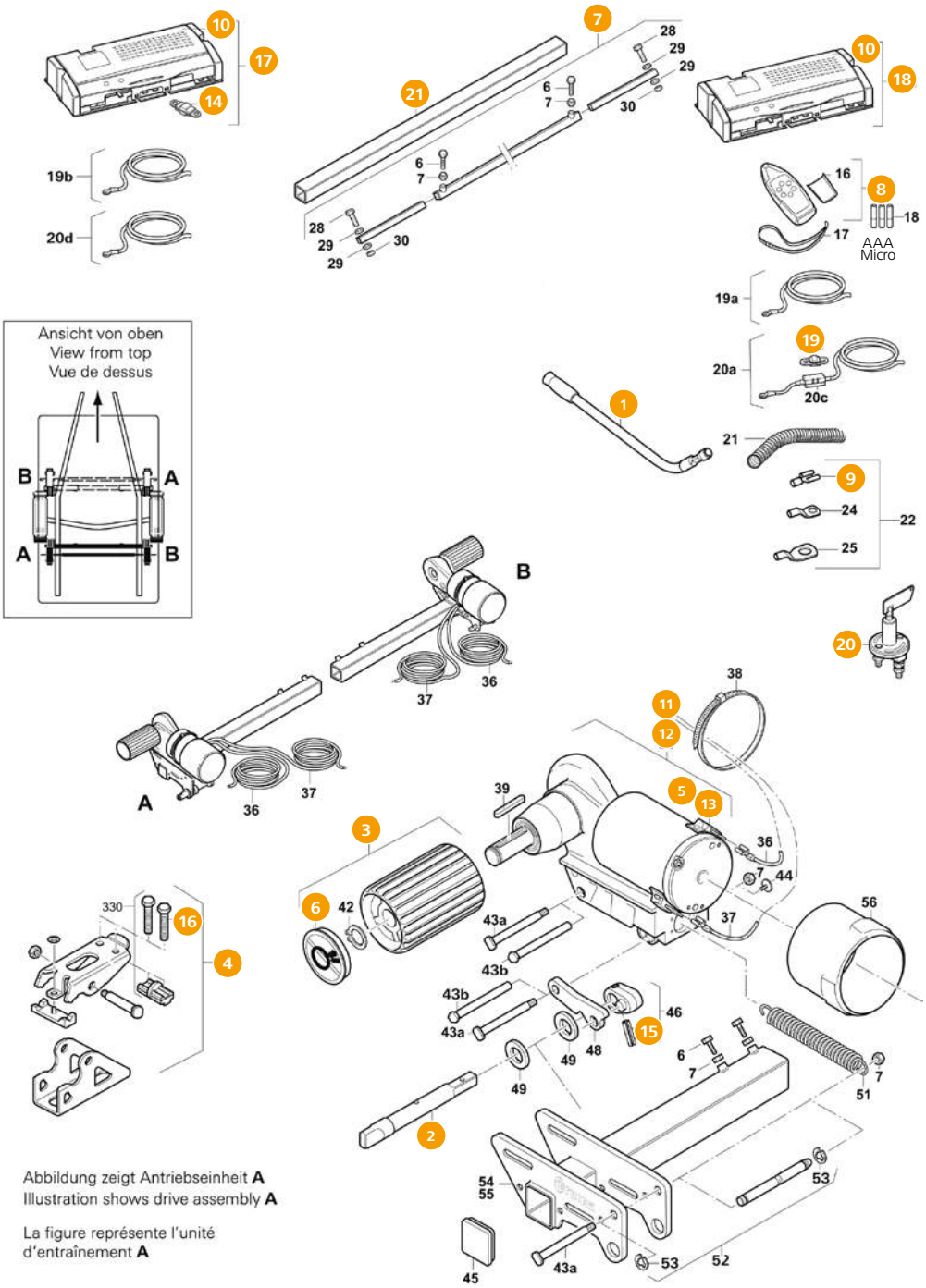

Ersatzteile für Mover SR (02/10 – 08/11)

		Hersteller Nr.	Art-Nr.
1	Anschwenkhebel abgeflacht 2010/02 –	60030-04600	**309/264**
2	Anschwenkwelle Rechteck für Anschwenkhebel abgeflacht	60030-54200	**309/267**
3	Antriebsrolle kpl. inkl. Deckel und Sicherungsring	60030-34100	**115/064**
4	Befestigung kpl.	60030-98100	**309/731**
5	Bürstensatz kpl.	60030-30400	**309/732**
6	Deckel bedruckt	60030-34700	**115/068**
7	Einseitenbedienung kpl.	60031-00139	**309/716**
8	Fernbedienung SR ab 01/2008	60030-31800	**309/254**
9	Flachsteckhülse 9,5 mm	60010-05100	**309/246**
10	Gehäusedeckel für Steuerung	60030-37000	**309/266**
11	Motor/Getriebe „A“	60030-82600	**309/734**

		Hersteller Nr.	Art-Nr.
12	Motor/Getriebe „B“	60030-82700	**309/735**
13	Motorbürste, 2 Stück	60010-11700	**309/733**
14	Sicherung 125 A, – 2011/04	60030-35100	**309/265**
15	Spannhülse	10020-42800	**309/336**
16	Spannschraube M10	60030-91500	**309/730**
17	Steuerungsset SR inklusive Fernbedienung und Batterieanschlusskabel – 2011/04	60030-39600	**309/271**
18	Steuerung SR 2011/05 –	60030-89500	**309/263**
19	Streifensicherung 150 A	60030-84800	**309/262**
20	Trennschalter für Batterien	100887	**322/447**
21	Verbindungsrohr 145 cm	60030-12000	**309/253**

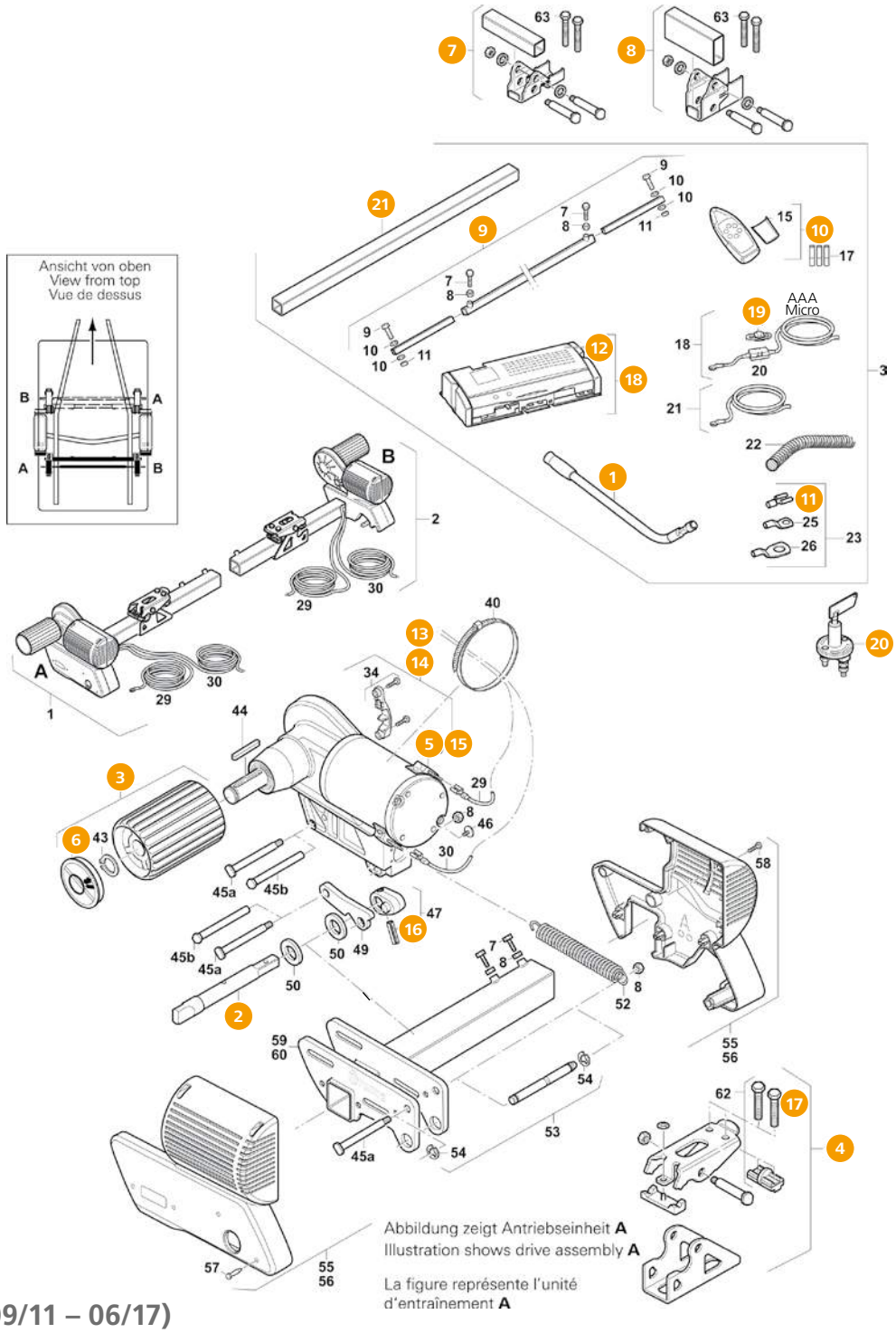

Ersatzteile für Mover SR (09/11 – 06/17)

		Hersteller Nr.	Art-Nr.
1	Anschwenkhebel abgeflacht 2010/02 –	60030-04600	**309/264**
2	Anschwenkwelle Rechteck für Anschwenkhebel abgeflacht	60030-54200	**309/267**
3	Antriebsrolle kpl. inkl. Deckel und Sicherungsring	60030-34100	**115/064**
4	Befestigung kpl.	60030-98100	**309/731**
5	Bürstensatz kpl.	60030-30400	**309/732**
6	Deckel bedruckt	60030-34700	**115/068**
7	Distanzsatz 30 mm	60030-95000	**309/299**
8	Distanzsatz 60 mm	60030-95100	**309/300**
9	Einseitenbedienung kpl.	60031-00139	**309/716**
10	Fernbedienung SR ab 01/2008	60030-31800	**309/254**
11	Flachsteckhülse 9,5 mm	60010-05100	**309/246**

		Hersteller Nr.	Art-Nr.
12	Gehäusedeckel für Steuerung	60030-37000	**309/266**
13	Motor/Getriebe „A"	60030-82600	**309/734**
14	Motor/Getriebe „B"	60030-82700	**309/735**
15	Motorbürste, 2 Stück	60010-11700	**309/733**
16	Spannhülse	10020-42800	**309/336**
17	Spannschraube M10	60030-91500	**309/730**
18	Steuerung SR 2011/05 –	60030-89500	**309/263**
19	Streifensicherung 150 A	60030-84800	**309/262**
20	Trennschalter für Batterien	100887	**322/447**
21	Verbindungsrohr 145 cm	60030-12000	**309/253**

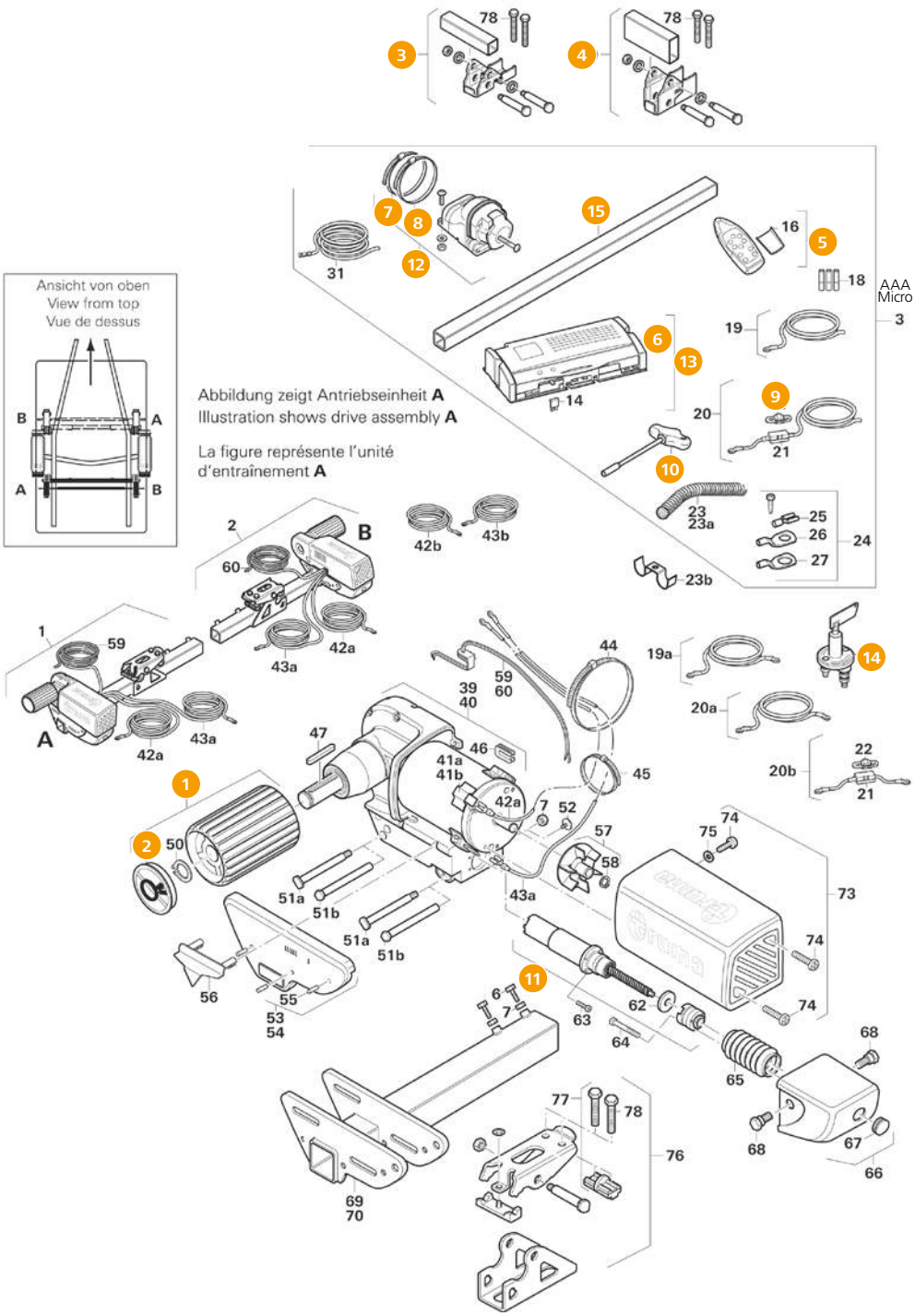

Ersatzteile für Truma Mover SER/TER

		Hersteller Nr.	Art-Nr.
1	Antriebsrolle kpl. inkl. Deckel und Sicherungsring	60030-34100	**115/064**
2	Deckel bedruckt	60030-34700	**115/068**
3	Distanzsatz 30 mm	60030-95000	**309/299**
4	Distanzsatz 60 mm	60030-95100	**309/300**
5	Fernbedienung SE/SER	60031-00218	**309/723**
	Fernbedienung TE/TER	60030-31700	**115/063**
6	Gehäusedeckel für Steuerung SER/TER/TER4	60030-85900	**309/274**
7	Schlauchschelle 70 – 90 mm	39010-61800	**309/074**
8	Schlauchschelle 90 – 110 mm	10020-43800	**309/277**

		Hersteller Nr.	Art-Nr.
9	Streifensicherung 150 A	60030-84800	**309/262**
10	Spezialschlüssel	60030-34800	**309/258**
11	Spindeleinheit kplt.	60030-33600	**309/278**
12	Steckdose kpl. mit Steckdosenhalter u. Schlauchschellen	60030-87500	**309/276**
13	Steuerung SER	60030-83500	**309/270**
	Steuerung TER	60030-83700	**309/269**
14	Trennschalter für Batterien (DC) 12/24 V	100887	**322/447**
15	Verbindungsrohr 145 cm	60030-12000	**309/253**

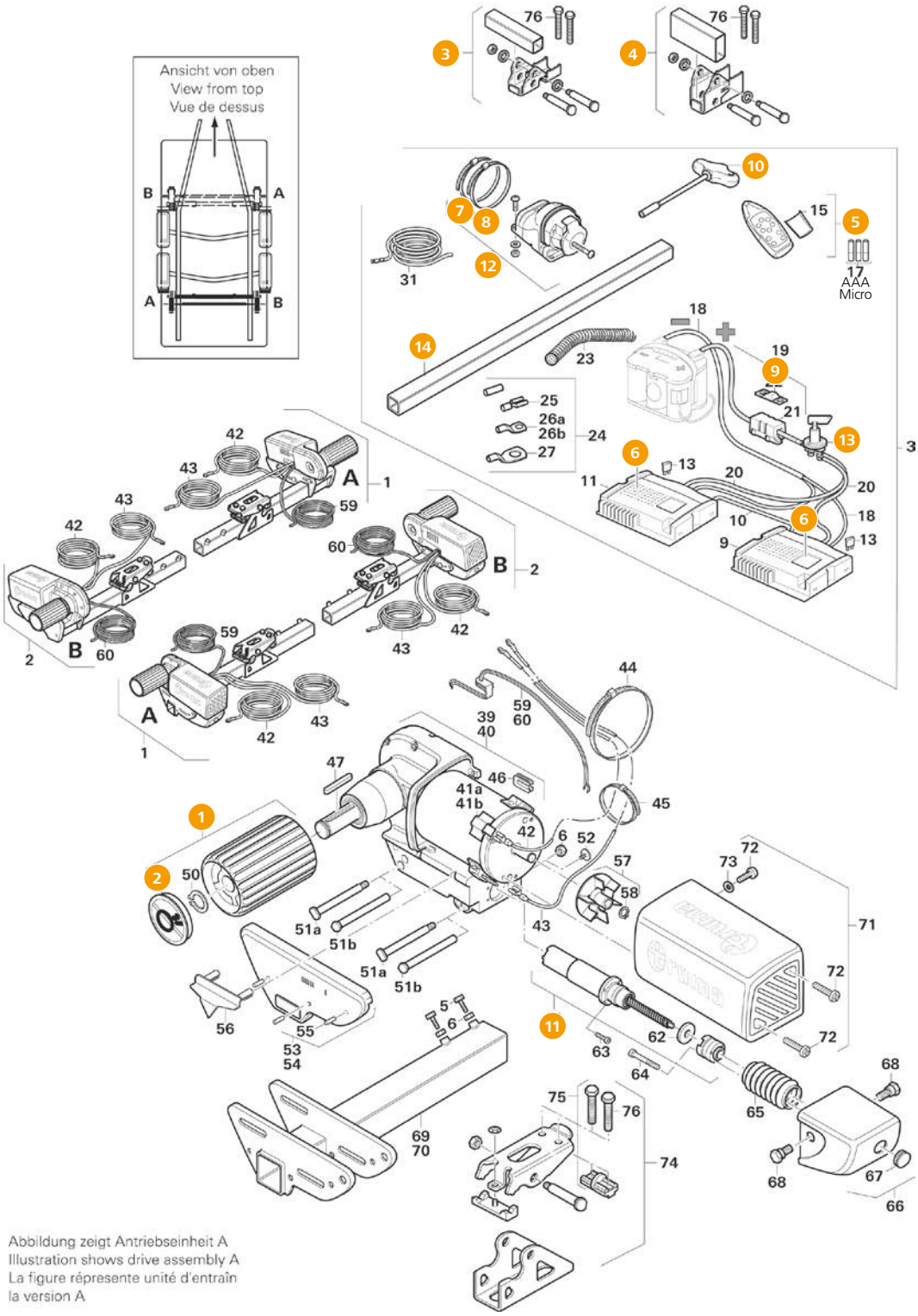

Abbildung zeigt Antriebseinheit A
Illustration shows drive assembly A
La figure répresente unité d'entraîn
la version A

Ersatzteile für Truma Mover TER 4

		Hersteller Nr.	Art-Nr.
1	Antriebsrolle kpl. inkl. Deckel und Sicherungsring	60030-34100	**115/064**
2	Deckel bedruckt	60030-34700	**115/068**
3	Distanzsatz 30 mm	60030-95000	**309/299**
4	Distanzsatz 60 mm	60030-95100	**309/300**
5	Fernbedienung TE/TER	60030-31700	**115/063**
6	Gehäusedeckel für Steuerung SER/TER/TER4	60030-85900	**309/274**
7	Schlauchschelle 70 – 90 mm	39010-61800	**309/074**

		Hersteller Nr.	Art-Nr.
8	Schlauchschelle 90 – 110 mm	10020-43800	**309/277**
9	Sicherung 150 A Mega	60030-98900	**309/275**
10	Spezialschlüssel	60030-34800	**309/258**
11	Spindeleinheit kplt.	60030-33600	**309/278**
12	Steckdose kpl. mit Steckdosenhalter u. Schlauchschellen	60030-87500	**309/276**
13	Trennschalter für Batterien (DC) 12/24 V	100887	**322/447**
14	Verbindungsrohr 145 cm	60030-12000	**309/253**

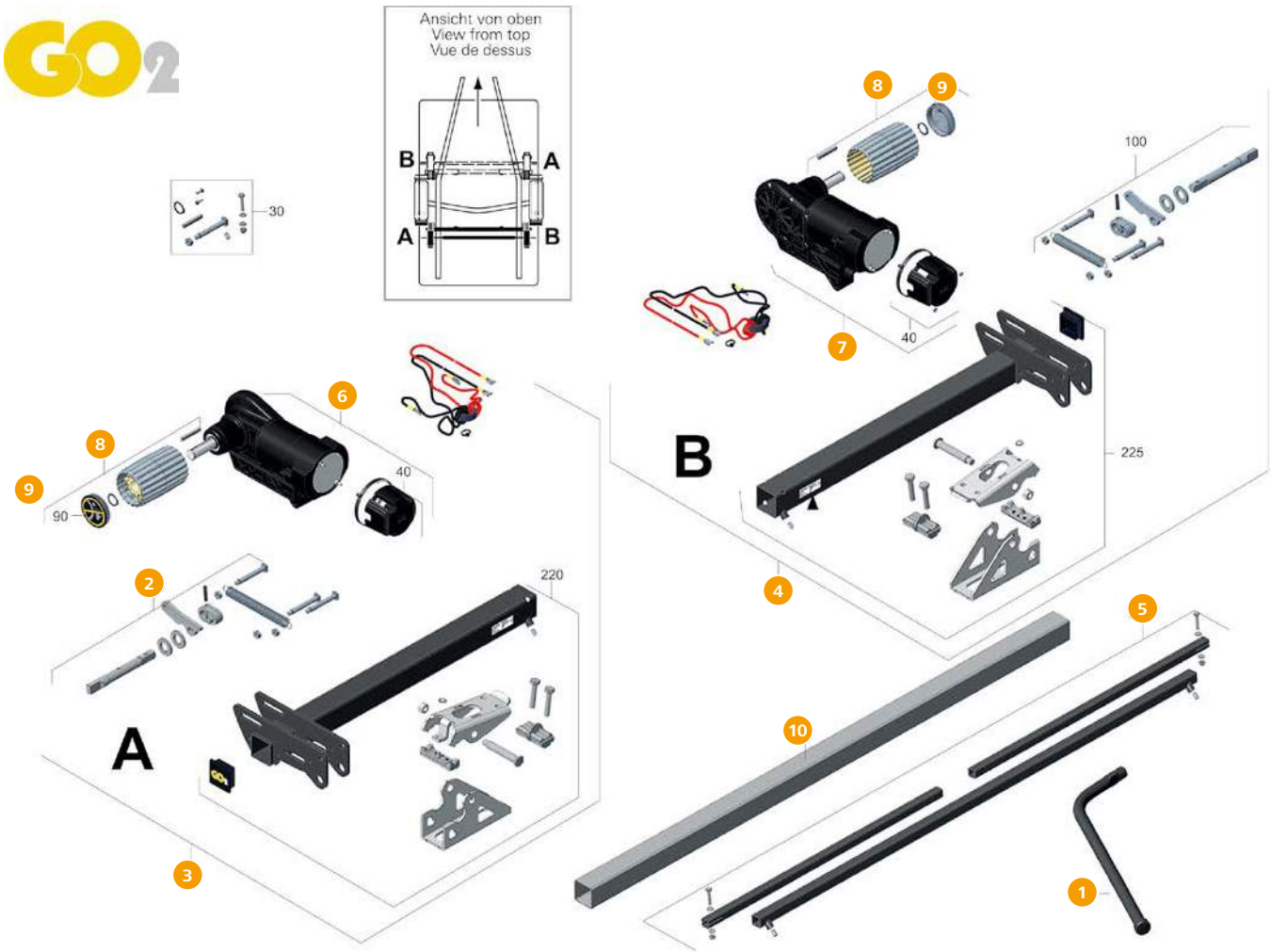

Ersatzteile für GO2 (RH2) ab 07/2017

		Hersteller-Nr.	Art-Nr.
1	Anschwenkhebel	60031-00180	**309/707**
2	Anschwenkset	60031-00175	**309/705**
3	Antriebseinheit A	60031-00173	**309/724**
4	Antriebseinheit B	60031-00174	**309/725**
5	Einseitenbedienung kpl.	60031-00171	**309/706**

		Hersteller-Nr.	Art-Nr.
6	Motor/Getriebe A	60031-00181	**309/701**
7	Motor/Getriebe B	60031-00182	**309/702**
8	Rolle komplett	60031-00158	**309/703**
9	Rollendeckelsatz	60031-00160	**309/704**
10	Verbindungsrohr	60031-00183	**309/700**

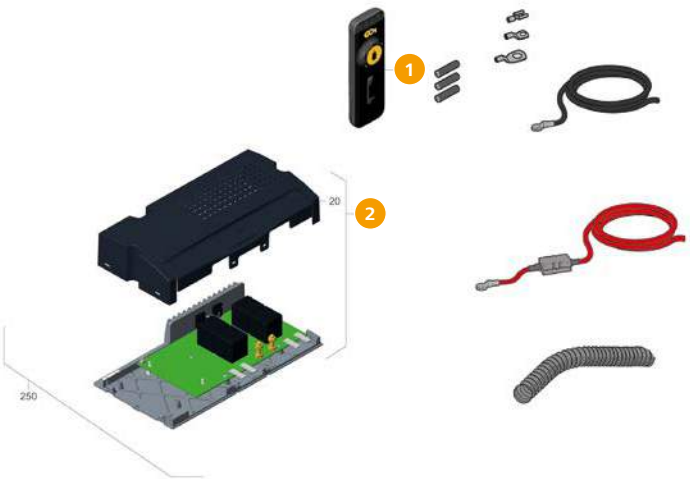

Ersatzteile für Gerätesteuerung GO2 (RH2) ab 07/2017

		Hersteller-Nr.	Art-Nr.
1	Fernbedienung Mover Go2	60031-00149	**309/709**
2	Steuerung	60031-00145	**309/708**

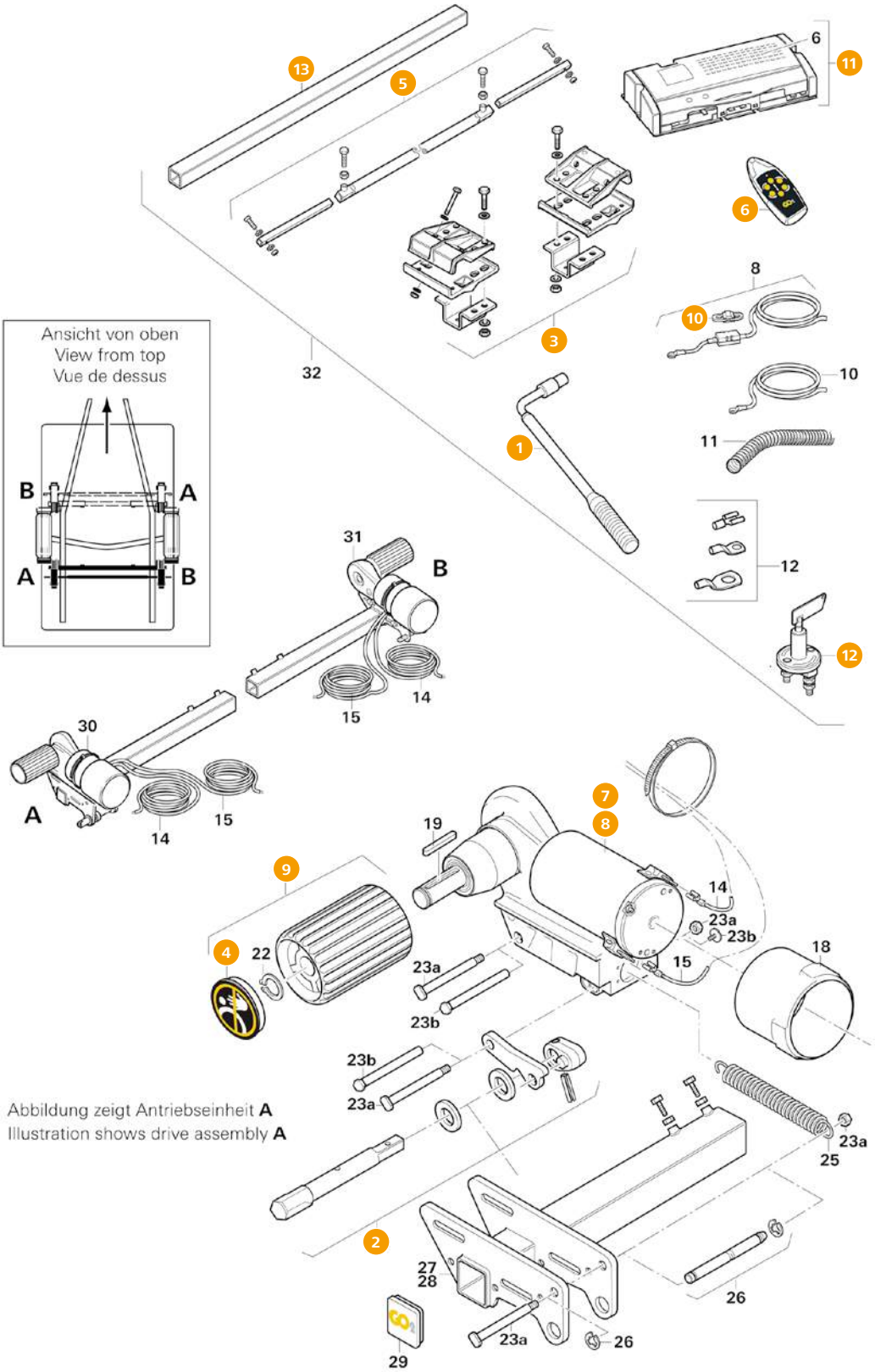

Ersatzteile für GO2 (RH1) (01/11 – 06/17)

		Hersteller Nr.	Art-Nr.
1	Anschwenkhebel	60030-56800	**309/328**
2	Anschwenkset	60030-87800	**309/335**
3	Befestigungssatz li. und re.	60030-35000	**309/327**
4	Deckel bedruckt	60030-87700	**309/334**
5	Einseitenbedienung kpl.	60031-00171	**309/706**
6	Fernbedienung RH 1	60030-87100	**309/330**
7	Getriebeeinheit A	60030-87300	**309/331**

		Hersteller Nr.	Art-Nr.
8	Getriebeeinheit B	60030-87400	**309/332**
9	Rolle kpl., inkl. Deckel und Sicherungsring	60030-87600	**309/333**
10	Streifensicherung	60030-84800	**309/262**
11	Steuerung RH 1	60030-86800	**309/329**
12	Trennschalter für Batterien (DC) 12/24 V	100887	**322/447**
13	Verbindungsrohr 145 cm	60030-12000	**309/253**

Ersatzteile Move Control Economy

MC Economy Verriegelung
links
227-1031LB2 **115/128-L**

MC Economy Verriegelung
rechts
227-1031RB2 **115/128-R**

MC Economy Spindelkopf
Komplett für linke und rechte Seite.
227-1107EK **115/130**

Ersatzteile Move Control Comfort

MC Comfort Antriebsrolle Alu
Mit Gleitlager, Spannhülse und Stützklotz.
227-1032A **115/084**

MC Comfort Verriegelung
rechts
227-1031R2 **115/086-R**

MC Comfort Motor
Mit Getriebe und Spannstift.
227-1002 **115/085**

MC Comfort Verriegelung
links
227-1031L2 **115/086-L**

MC Comfort Spindelkopf
Komplett für linke und rechte Seite.
227-1107K **115/131**

Ersatzteile Reich Mover

Fernbedienung RC1
227-1013 **115/087**

Fernbedienung RC2
227-10131 **115/088**

Befestigungssätze Move Control

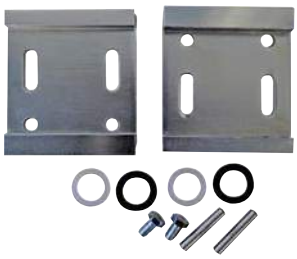

MC Klemmplattenset U-Profil
Set mit 2 Klemmplatten für Chassis mit U-Profil Rahmen.
Inhalt: 2 Stück

227-1025US **115/005**

MC Befestigungssatz 3.6 Reserverad
für Verlegung des AL-KO-Reserveradträgers um 90 mm nach hinten. Inhalt: 2 Stück

227-1145 **115/093**

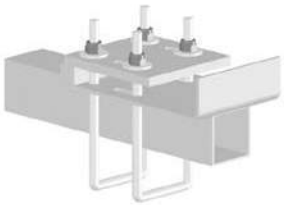

MC Befestigungssatz Eriba Troll
Set mit 2 Adaptersätzen für Hymer Eriba Troll-Modelle mit Vierkantrohr-Rahmen und L-Profil.
Inhalt: 2 Stück

227-1036 **115/096**

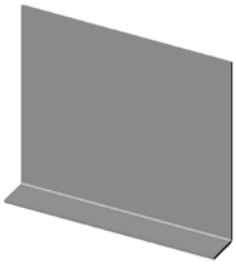

MC Rahmenverlängerung 200 mm (Maß A)
Set mit 2 Rahmenverlängerungen, ungebohrt, für Fahrzeuge mit zu geringer Rahmenhöhe (Maß A).
Maße (H x B): 200 mm x 230 mm.
Rand: 35 mm. Inhalt: 2 Stück
227-1021 **115/119**

Befestigungssätze easydriver

Adaptersatz AL-KO M Chassis
Für AL-KO M-Chassis (bis 1800 kg). Chassis mit Achsenverschiebung (nur für Befestigungssatz „SMART“). Einbau vor der Achse.

227-2151s **115/190**

Adaptersatz AL-KO M Chassis
Für AL-KO M-Chassis (1900 bis 2000 kg). Chassis mit Achsenverschiebung (nur für Befestigungssatz „SMART“). Einbau vor der Achse.

227-21501s **115/191**

Adaptersatz BPW Vario III – IV
Für verstärkte und nicht verstärkte Chassis. Einbau vor der Achse.

227-2136k **115/192**

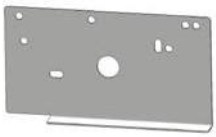

Adaptersatz BPW Vario III CMC Flexi Chassis
Einbau vor der Achse.

227-2135k **115/193**

Adaptersatz Hobby/Peitz Chassis
Flachrahmen mit einer Höhe von 80 mm. Wohnwagen bis Bj. 2000. Einbau vor der Achse.

227-2137k **115/194**

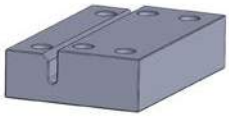

Klemmplatte easydriver „SMART“
Klemmplatte easydriver „SMART“ für easydriver single. Nur für U-Chassis, inkl. Schrauben und Muttern.

227-22471u **115/195**

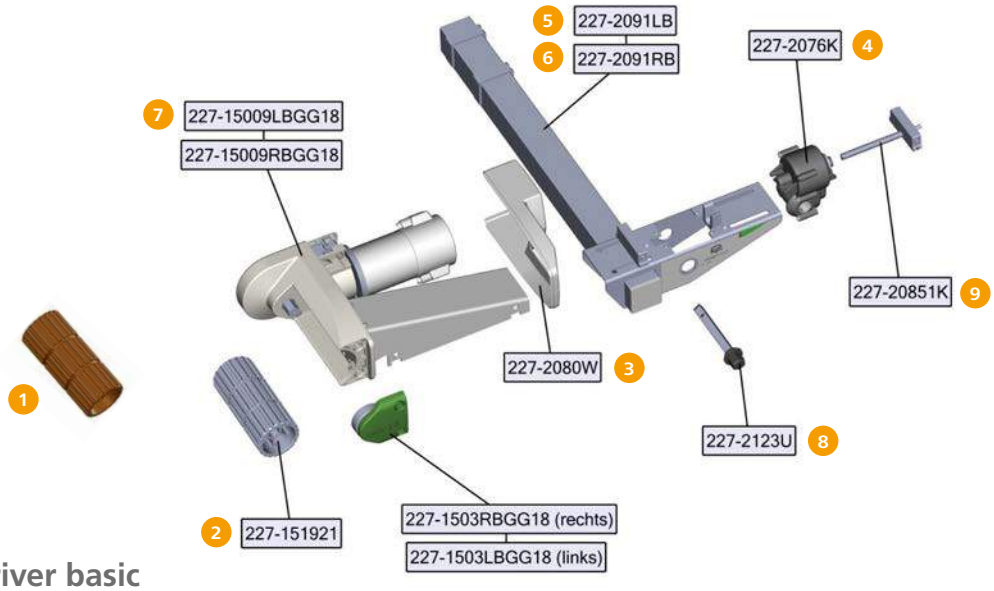

Ersatzteile easydriver basic

		Hersteller Nr.	Art-Nr.
1	Antriebsrolle „hartanodisiert“	227-15192	**115/257**
2	Antriebsrolle Standard	227-151921	**115/256**
3	Außengehäuse	227-2080W	**115/258**
4	Getriebe An-/Abschwenkeinheit	227-2076K	**115/259**
5	Montagerahmen links	227-2091LB	**115/250**
6	Montagerahmen rechts	227-2091RB	**115/251**
7	Motor/Getriebeeinheit easydriver basic 1.8 links	227-15009LBGG18	**115/252**
	Motor/Getriebeeinheit easydriver basic 1.8 rechts	227-15009RBGG18	**115/253**
	Motor/Getriebeeinheit easydriver basic 2.3 links	227-15009LBGG23	**115/254**
	Motor/Getriebeeinheit easydriver basic 2.3 rechts	227-15009RBGG23	**115/255**
8	Sechskant Einseitenbedienung	227-2123u	**115/260**
9	Spindel komplett	227-20851k	**115/261**

Elektronik-Set easydriver basic/active 2.3
227-2201 **115/126**

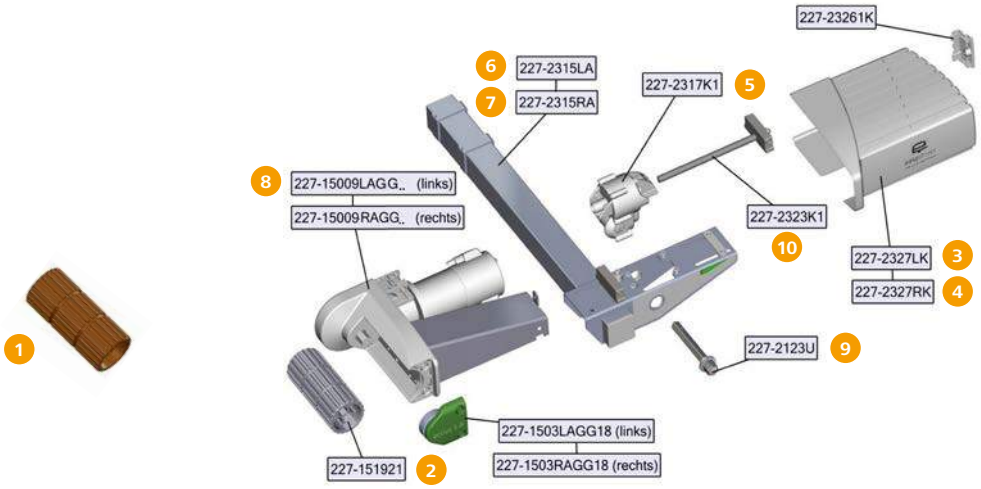

Ersatzteile easydriver active

		Hersteller Nr.	Art-Nr.
1	Antriebsrolle „hartanodisiert“	227-15192	**115/257**
2	Antriebsrolle Standard	227-151921	**115/256**
3	Außengehäuse links	227-2327LK	**115/268**
4	Außengehäuse rechts	227-2327RK	**115/269**
5	Getriebe An-/Abschwenkeinheit	227-2317K1	**115/270**
6	Montagerahmen links	227-2315LA	**115/262**
7	Montagerahmen rechts	227-2315RA	**115/263**
8	Motor/Getriebeeinheit easydriver active 1.8 links	227-15009LAGG18	**115/264**
	Motor/Getriebeeinheit easydriver active 1.8 rechts	227-15009RAGG18	**115/265**
	Motor/Getriebeeinheit easydriver active 2.3 links	227-15009LAGG23	**115/266**
	Motor/Getriebeeinheit easydriver active 2.3 rechts	227-15009RAGG23	**115/267**
9	Sechskant Einseitenbedienung	227-2123U	**115/260**
10	Spindelpaket komplett	227-2323K1	**115/271**

Fernbedienung easydriver 2.3/3.1
227-2235 **115/090**

Elektronik-Set easydriver basic/active 2.3
227-2201 **115/126**

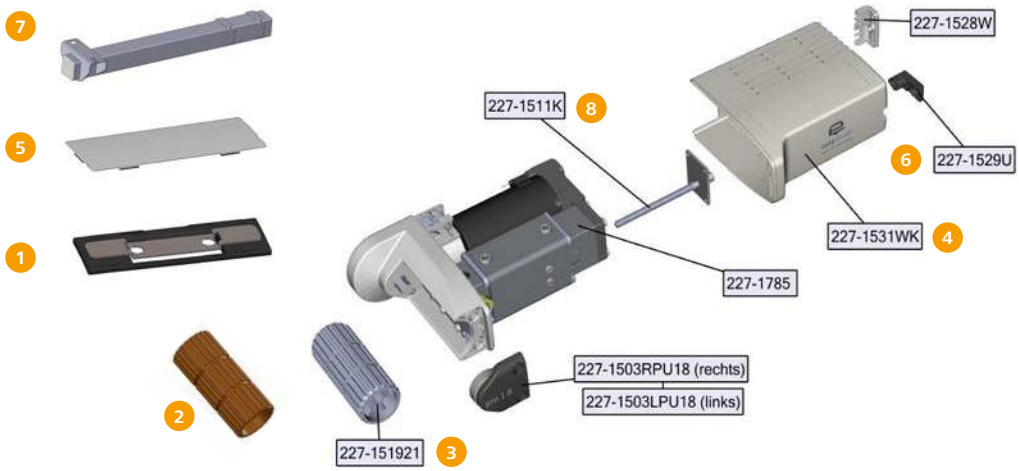

Ersatzteile easydriver pro

		Hersteller Nr.	Art-Nr.
1	Abdichtung oben	227-1678K	**115/277**
o.Abb.	Antriebseinheit	227-15005UP18	**115/272**
2	Antriebsrolle „hartanodisiert“	227-15192	**115/257**
3	Antriebsrolle Standard	227-151921	**115/256**
4	Außengehäuse	227-1531WK	**115/273**
5	Gehäusedeckel	227-1533W	**115/274**
6	Kurbel-Notentriegelung	227-1529U	**115/276**
7	Montagerahmen	227-1731K	**115/278**
8	Spindel komplett	227-1511K	**115/275**

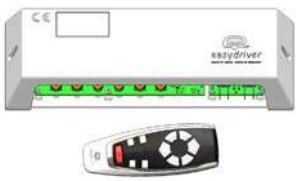

Elektronik-Set easydriver pro 2.3
227-2205 **115/127**

Fernbedienung easydriver 1.8/2.8
227-2234 **115/089**

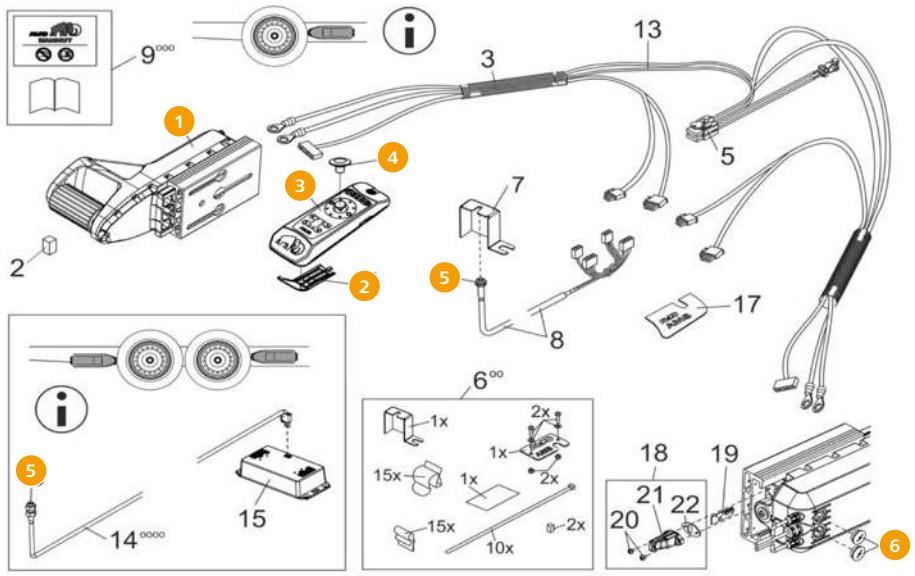

Ersatzteile Mammut

		Hersteller Nr.	Art-Nr.
1	Antriebseinheit	1652107	**115/220-1**
2	Batteriefachdeckel Funkhandsender AMS2	693129	**115/220-4**
3	Funkhandsender AMS2	1730069	**115/104**
4	Joystickknopf Funkhandsender	693128	**115/220-2**
5	Reparatursatz Freigabesensor	1225132	**115/106**
6	Stopfen schwarz, ø 30 × 11,5 mm	1652078	**115/220-3**

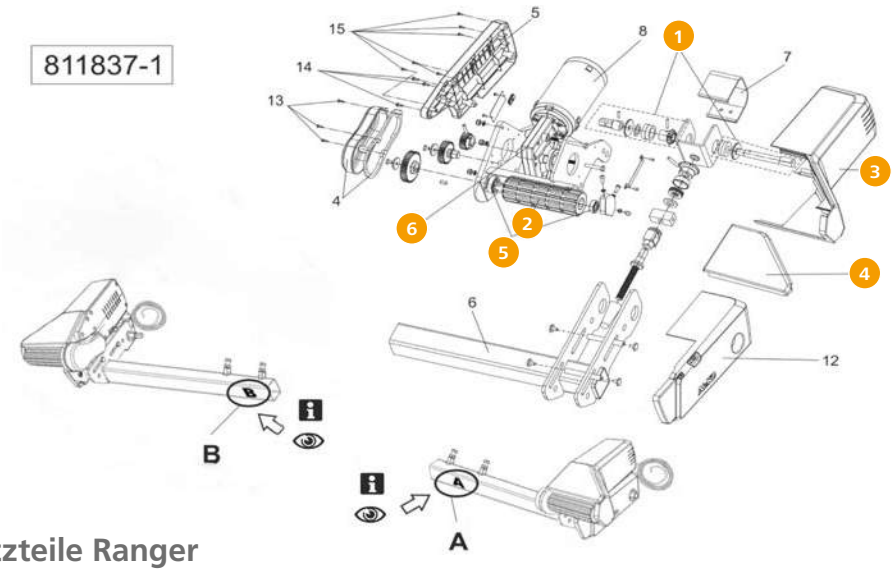

Ersatzteile Ranger

		Hersteller Nr.	Art-Nr.
1	Anstellgetriebe	695370	**115/226-5**
2	Antriebswalzen 2 Stück, ø 55 mm	695362	**115/226-1**
3	Kunststoffabdeckung A	695381	**115/226-6**
	Kunststoffabdeckung B	695385	**115/226-7**
4	Kunststoffabdeckung klein A	695383	**115/226-8**
	Kunststoffabdeckung klein B	695387	**115/226-9**
5	Lager für Antriebswalzen 2 Stück	695363	**115/226-2**
6	Rangierantrieb A	695368	**115/226-3**
	Rangierantrieb B	695369	**115/226-4**

Funkhandsender AMS
1224847
115/105

Funkhandsender AMS2
1730069
115/104

Fernbedienung mit Tasten
695350
115/227

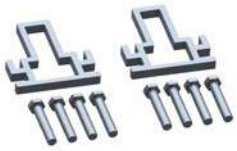

Distanzsatz
1731063 **115/228**

Trennschalter für Batterien
Mit abnehmbarem Schlüssel. Unterbricht den Stromkreis und vermindert somit das Risiko von Brandgefahr. Außerdem gute Diebstahlsicherung. Belastbar bis 100 Ampere.
322/447

Batteriedeckel für Fernbedienung Ranger
695351 **115/229**

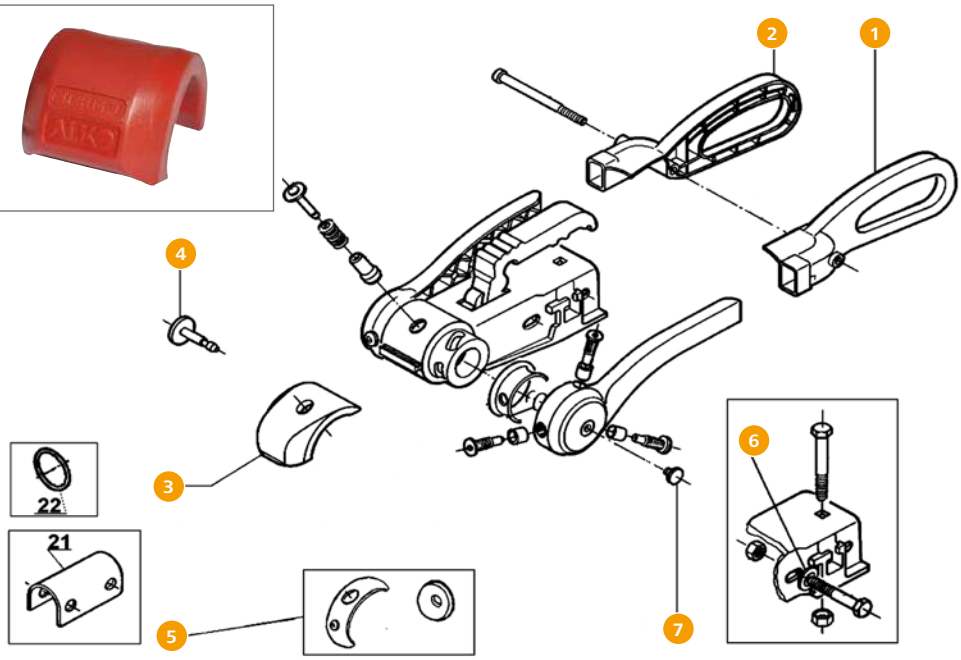

Ersatzteile AKS 3004 2004 – 2010

		Inhalt	Hersteller Nr.	Art-Nr.
1	Griffschale	1	690243	**136/426**
2	Griffschale	1	690244	**136/426-1**
3	Gummipuffer Soft-Dock	1	1221462	**136/428**
4	Reibbelag für AKS 2000 ab ´97, AKS 2004, AKS 3004	2	1220755	**136/437**

		Inhalt	Hersteller Nr.	Art-Nr.
5	Reibbelag für AKS 3004	2	691418	**136/427**
6	Scheibe A 13 DIN 125 A3C	1	705397	**136/430**
7	Stopfen	1	1367606	**136/429**

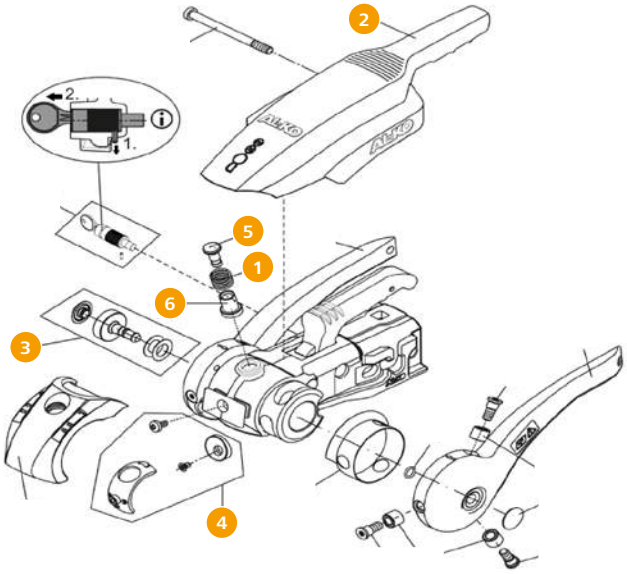

Ersatzteile AKS 3004 ab 2011

		Inhalt	Hersteller Nr.	Art-Nr.
1	Druckfeder	1	372285	**136/442**
2	Handgriff	1	693589	**136/440**
3	Reibbelag für AKS 2000 ab ´97, AKS 2004, AKS 3004	2	1220755	**136/437**

		Inhalt	Hersteller Nr.	Art-Nr.
4	Reibbelag für AKS 3004	2	691418	**136/427**
5	Signalknopf außen	1	372287	**136/443**
6	Signalknopf innen	1	372288	**136/441**

WS 3000 (07.2000) V1

WS 3000 (08.2002) V2

WS 3000 (08.2009) V3

Ersatzteile WS 3000 (V1)

Ausführung bis 07.2002

		Hersteller Nr.	Art-Nr.
1	ABD-Winkel-Oberteil blau	1860298	**127/461**
2	Kappe	1860612	**127/463**
3	Reibbelag	1860610	**136/421**

Clip-Belag Set WS 3000
ab Bj. 08/2002 (2 St.)

Ersatzteile WS 3000 (V2)

Ausführung 08.2002 bis 07.2009

		Hersteller Nr.	Art-Nr.
1	Clip-Belagset	1860601	**136/422**
2	Faltenbalg WS 3000	1860442	**127/206**
3	Handgriff schwarz	1861775	**127/467**
4	Maxi Soft Puffer	1860603	**127/469**

Ersatzteile WS 3000 (V3)

Ausführung ab 08.2009

		Hersteller Nr.	Art-Nr.
1	Ankuppelanzeige	1860600	**127/459**
2	Clip-Belagset	1860601	**136/422**
3	Handgriff schwarz	1861775	**127/467**
4	Maxi Soft Puffer	1860603	**127/469**

Radstoßdämpfer 345 mm

Knott-Nieper-Schlegel
Dämpfer ausgezogen: 345 mm;
Dämpfer eingeschoben: 212 mm;
belastbar bis 1500 kg pro Achse.
127/004

Auflaufstoßdämpfer

	für Typ	Ausziehbar	Anschluss	zul. Gewicht	Hersteller Nr.	Art-Nr.
1	PEITZ/BPW	175 – 235 mm	Auge/Auge	1300 kg	407013	**127/110-4**
2	PEITZ/BPW	220 – 330 mm	Auge/Auge	2700 kg	407128	**127/110-7**
3	KNOTT	386 – 547 mm	Auge/Gewindestange	2000 kg	73.832-00	**127/107**
	KNOTT	370 – 540 mm	Auge/Gewindestange	1300 kg	73.831-30	**127/109**
4	HAHN	300 – 450 mm	Auge/Auge	1500 kg	27420	**127/101**
5	HAHN	270 – 420 mm	Auge/Auge	700 kg	27350	**127/102**
6	HAHN	245 – 370 mm	Auge/Gewindestange	1400 kg	27360	**127/104**
7	GRAU	200 – 305 mm	Auge/Gewindestange	1000 kg	800060	**127/110**
8	AL-KO	230 – 340 mm	Auge/Auge	1300 kg	207.755.04	**127/120**
9	AL-KO	420 – 510 mm	Auge/Auge	1600 kg	370556	**127/105**
10	AL-KO	375 – 510 mm	Auge/Auge	2600 kg	370589	**127/106**
11	AL-KO	308 – 446 mm	Auge/Auge	750 kg	20767204	**127/104-2**
	AL-KO	308 – 446 mm	Auge/Auge	1000 kg	359987	**127/104-3**
12	AL-KO	225 – 325 mm	Auge/Auge	1600 kg	353936	**127/104-4**
	AL-KO	442 – 535 mm	Auge/Gewindestange	1500 kg	73.811-50	**127/103**

Bowdenzüge AL-KO

Bis Baujahr 01/89.
Mit Mantel und Gewindeanschluss M8.

Hüllenlänge	Länge	Art-Nr.
560 mm	785 mm	**114/090**
800 mm	1025 mm	**114/091**
920 mm	1145 mm	**114/092**
1160 mm	1385 mm	**114/093**
1340 mm	1565 mm	**114/094**

Bowdenzüge AL-KO

ab Baujahr 01/89

Mit den Longlife-Bowdenzügen setzt AL-KO einen neuen Standard. Größtmögliche Lebensdauer bei verbesserter Funktion. Durch den optimierten Aufbau halten sie auch widrigsten Umwelteinflüssen problemlos stand. Für Radbremsen ab Baujahr 01/89, Glocke innen 23,3 mm, außen 26 mm.

Hüllenlänge	Länge	Art-Nr.
530 mm	740 mm	**114/095**
770 mm	980 mm	**114/096**
890 mm	1100 mm	**114/097**
1020 mm	1230 mm	**114/098**
1130 mm	1340 mm	**114/099**
1320 mm	1530 mm	**114/100**
1430 mm	1640 mm	**114/101**

Bremsseile für AL-KO Longlife

Mit 26 mm Glocke und Pilz zur Schnellmontage.

Hüllenlänge	Länge	Art-Nr.
890 mm	1103 mm	**114/104**
1020 mm	1231 mm	**114/105**
1130 mm	1346 mm	**114/106**
1320 mm	1531 mm	**114/107**
1430 mm	1640 mm	**114/108**

Bremsseile für BPW-5 Bremse KNOTT

BPW-5 Bremse, mit 22 mm Glocke und M8-Gewinde. ø 1,5 cm

Hüllenlänge	Länge	Art-Nr.
1030 mm	1264 mm	**114/103**
1230 mm	1465 mm	**114/109**
1330 mm	1365 mm	**114/102**
1430 mm	1664 mm	**114/110**

Bremsbackenset AL-KO

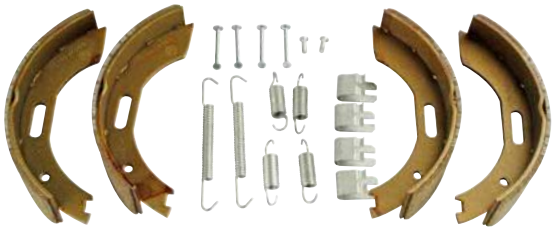

Bremsbackensatz mit Federn
für BPW-Bremse 2005-7 RASK,
verbaut in Hobby-Wohnwagen

Bremsbacken

Mit aufgenietetem Belag, teilweise auch geklebt.

	für Typ	Maße (B x T)	Inhalt	Art-Nr.
Bremsbacken Achssatz mit Federn	BPW/Hobby	200 × 50 mm	4	**114/067**
Bremsbackenset Radbremstyp 1635, 1636, 1637	AL-KO	160 × 35 mm	4	**114/061**
Bremsbackenset Radbremstyp 2050, 2051	AL-KO	200 × 50 mm	4	**114/062**
Bremsbackenset Radbremstyp 2360, 2361	AL-KO	230 × 60 mm	4	**114/063**
Satz Bremsbeläge kpl. für eine Achse	Knott	200 × 50 mm	4	**114/075**
Satz Bremsbeläge kpl. für eine Achse	Hahn	200 × 30 mm	4	**114/082**
Satz Bremsbeläge kpl. für eine Achse	Hahn	200 × 35 mm	4	**114/083**

Handgriff mit Öffnung für Druckknopf

Handbremshebelgriff AL-KO 693676. Design 2012 aus schwarzem Kunststoff mit gummierter roter Griffzone für viele AL-KO Handbremshebel.
Maße (L x B x H): 10 x 5 x 2,4 cm **127/108**

Kompaktlagersätze für AL-KO

Ein Kompaktlagersatz besteht aus: Kompaktlager, Flanschmutter, Sicherungsring(e).

	für Typ		Hersteller-Nr.	Art-Nr.
1	AL-KO 1637	Außen ø: 60 mm; Lager: 30/60 x 37 mm	65.100-00	**115/176**
	AL-KO 2361	Außen ø: 80 mm; Lager: 42/80 x 42 mm	65.200-00	**115/177**
2	AL-KO/BPW/KNOTT	Außen ø: 64 mm; Lager: 34/64 x 37 mm	65.300-00	**115/178**
	AL-KO/BPW/KNOTT	Außen ø: 72 mm; Lager: 39/72 x 37 mm	65.400-00	**115/179**

Muttern/Flanschmuttern

		Größe	Inhalt	Art-Nr.
1	Flanschmutter	M24 x 1,50 mm	1	**115/141-1**
2	Flanschmutter BPW mit Federringaufsatz	M24 x 1,50 mm	1	**115/142**
3	Flanschmutter	M27 x 2,00 mm	1	**115/143**
4	Radmutter Kegel	M10 x 1,25 mm	1	**115/150-1**
5	Radmutter Kegel	M12 x 1,50 mm	1	**115/151-1**
6	Kugelbundmutter	M12 x 1,50 mm	1	**115/160-1**
7	Kugelbundmutter	M14 x 1,50 mm	1	**115/161-1**

Radbolzen/Radschrauben

			Größe	Inhalt	Art-Nr.
1	Radbolzen zum Einschlagen	verzinkt	M10 x 1,25 x 25 GWL	1	**115/170-1**
2	Radbolzen zum Einschlagen	verzinkt	M12 x 1,5 x 25 GWL	1	**115/171-1**
	Radbolzen (AL-KO)	schwarz	M14 x 1,5 x 40 GWL	1	**115/180-1**
	Radbolzen für Zwillingsfahrgestell (Knott)	verzinkt mit Kugelbundmutter	M14 x 1,5 x 40 GWL	1	**115/181-1**
3	Radbolzen (Hahn)	verzinkt mit Kugelbundmutter, schwarz	M12 x 1,5 x 25 GWL	1	**115/174-1**
	Radbolzen (Hahn)	verzinkt mit Kugelbundmutter	M12 x 1,5 x 25 GWL	1	**115/175-1**
4	Radschraube mit Kugelbund (AL-KO)	verzinkt	M12 x 1,5 x 30 GWL	1	**115/172-1**
5	Radschraube mit Kegel (AL-KO)	verzinkt	M12 x 1,5 x 25 GWL	1	**115/173-1**

Spiegelersatzteile Mirror Control und SpeedFix

Spiegelkopf
Spiegelkopf für SpeedFix Mirror toter Winkel.
528-2930011 **136/708-3**

Klemmschuh
für Typ: SpeedFix Mirror
528-290011 **136/708-4**

Befestigungsset
228-1012 **136/760**

Befestigungsstange verchromt
228-1029 **136/763**

Gehäuse für Befestigungsbänder
228-1016 **136/761**

Schnellverschluss für Handy Mirror
528-2866900 **136/765**

Spiegelkopf für SpeedFix Mirror Planglas
528-2900011 **136/708-1**

Spiegelkopf für SpeedFix Mirror Konvexglas
528-2920011 **136/708-2**

Spiegelersatzteile Delta, Gamma, Oros, Eclipse und Sigma

Befestigungsarme (2er-Set oberer/unterer Arm)
für Typ: Delta ANG, Gamma ANG
7306330/35N.R1 **136/796-4**

Gummiband
für Typ: Delta ANG, Gamma ANG
7306330/35N.R2 **136/796-3**

Kunststoffspanner für Gummiband
für Typ: Delta ANG, Gamma ANG
7306330/35N.R3 **136/796-2**

Spiegelkopf mit Kunststoffgelenk
für Typ: Delta ANG
7306330N.R1 **136/796-1**

Spiegelkopf
für Typ: Oros ANG
7306328N.R1 **136/808-1**

Spiegelarm ohne Haken
für Typ: Oros ANG
7306328N.R4 **136/808-2**

Spiegelarm mit Haken
für Typ: Oros ANG
7306328N.R3 **136/808-3**

Befestigungsschraube
für Typ: Oros ANG
7306328N.R2 **136/808-4**

Spiegelkopf mit Kunststoffgelenk
Fahrerseite, plan
für Typ: Gamma ANG
7306335N.R1 **136/800-1**

Spiegelkopf mit Kunststoffgelenk
Beifahrerseite, konvex
für Typ: Gamma ANG
7306335N.R3 **136/800-2**

Befestigungsband für Zusatzspiegel
für Typ: Eclipse und Sigma
7306350N **136/826-1**

Spiegelersatzteile EMUK

Spiegelkopf Standard
Der Ersatzspiegelkopf ist für alle EMUK-Spiegel.

6060 **136/850**

EMUK Halter-Rohrverlängerungen 10 cm

103100 **136/831**

EMUK Reflektorkit (4 Reflektor-Aufkleber)
Reflektoren für Ihren EMUK-Zusatzspiegel.
200014 **136/890**

EMUK Notleine
Notleine schwarz (1 Paar)
Verhindert bei Extremsituationen den Verlust des Caravanspiegels.
200006 **136/865**

EMUK Diebstahlsicherungskit
Als Nachrüstsatz für Ihren EMUK-Spezial-Spiegel erhältlich. Ein Lösen ist nur mit Sicherheitsschlüssel möglich. Kit besteht aus 2 abschließbaren Sterngriffen.
200009 **137/513**

Klemmschloss-Zurrgurte
Großes Haltevermögen und geprüfte Sicherheit. Einsatz wie bei Spannbügel-Zurrgurten. Zugkraft: 140 daN (Richtwert). Material: ZAMAK (Zinkdruckguss), Polypropylen.
TC0380/5L **136/517**

EMUK Halteleine
Halteleine schwarz (1 Paar)
Für Spiegelgehäuse. Verwendbar bei Gehäusen, die einen sehr geringen Einklappwiderstand haben.
200005 **136/864**

Spiegelersatzteile Repusel

Spiegelkopf für Alufor plan
Komplett mit Glas und Gummiring.
3012 **137/660-1**

Spiegelkopf für Alufor konvex
Komplett mit Glas und Gummiring.
3013 **137/661-1**

Befestigungsband
Befestigungsband mit Haken für Repusel Spiegel.
20 mm, 3018 **137/660-3**
35 mm, 3019 **137/660-4**

Flügel-Andreh-Knopf
Flügel-Andreh-Knopf (zentral) für Repusel Spiegel.
3023 **137/660-6**

Flügel-Andreh-Knopf
Flügel-Andreh-Knopf (Seite) für Repusel Spiegel.
3024 **137/660-7**

Edelstahlarm Alufor
Edelstahlarm für Alufor Spiegel.
330 mm, 3036 **137/660-2**
440 mm, 3037 **137/662-1**

Klemmhalter
Klemmhalter mit Kamelblock, ohne Flügel-Andreh-Knopf für Repusel Spiegel.
3020 **137/660-5**

Spiegelersatzteile Oppi

		Inhalt	Hersteller Nr.	Art-Nr.
1	Distanzröhrchen 85 mm	1	607Z020085	**136/963**
	Distanzröhrchen 90 mm	1	607Z020090	**136/963-1**
	Distanzröhrchen 100 mm	1	607Z020100	**136/963-2**
	Distanzröhrchen 110 mm	1	607Z020110	**136/963-3**
2	Endkappe, Kunststoff blau	1	81-00-0003	**136/964**
	Ersatzspiegelkopf mit gewölbtem Glas	1	6030009587	**136/925-1**
	Ersatzspiegelkopf mit planem Glas	1	6030009613	**136/925**
3	Feststellschraube Oppi	1	607Z01FEST	**136/950**
4	Schutztülle, Kunststoff blau	1	81-00-0002	**136/965**

Spiegelersatzteile für H.A.B.A Aufsteckspiegel

Befestigungsgehäuse

für Typ: Colt
7101910 **136/814**

Befestigungsset

für Typ: Scope
7103992 **136/793**

Befestigungsset

für Typ: Colt
7103990 **136/785**

Gummifuß

für Typ: Colt, Scope
7103083 **136/782**

Schnalle für Spannband

für Typ: Touring, Beretta, Europe XL, Colt Special, Magnum, Scope
7103110 **136/784**

Schraube aus Metall

für Typ: Colt, Scope
7103087 **136/797-1**

Spannband 32,5 cm

für Typ: Touring, Beretta, Europe XL, Colt Special, Magnum, Scope
7103090 **136/783**

Spannband 32,5 cm
inkl. Ring und Haken
für Typ: Scope

7103084 **136/788-1**

Spiegelkopf

für Typ: Scope
7103089 **136/789**

Spiegelkopf flach
plan
für Typ: Colt, Magnum
7101810 **136/791**

Spiegelkopf gewölbt
konvex
für Typ: Colt, Magnum
7101820 **136/794**

Ersatzteile für Sekundo 2 und Sekundo 3

Spannband

für Typ: Sekundo 2
9870 **136/804**

Spiegelkopf gewölbt mit Befestigung
konvex
für Typ: Sekundo 2, Sekundo 3
9541 **136/811**

Ersatzteile für Huckepack 2, Huckepack 3 und Super-Huckepack 4

Inhalt: 2 Stück

Klemmelement für Spiegelstange

für Typ: Huckepack 2
9660 **136/805**

Inhalt: 1 Stück

Spiegelkopf gewölbt mit Befestigung
konvex
für Typ: Huckepack 2, Huckepack 3
9590 **136/799**

Inhalt: 4 Stück

Haken für Spannband

für Typ: Huckepack 3, Super-Huckepack 4
9662 **136/821-1**

Inhalt: 4 Stück

Haken für Spiegelstange

für Typ: Huckepack 3, Super-Huckepack 4
9661 **136/823**

Inhalt: 2 Stück

Spannband

für Typ: Huckepack 3, Super-Huckepack 4
9665 **136/832**

Inhalt: 1 Stück

Spiegelkopf gewölbt mit Befestigung
konvex
für Typ: Super-Huckepack 4
9591 **136/816**

Inhalt: 10 Stück

Saugnapf

für Typ: Super-Huckepack 4
9669 **136/839**

Aero Mirror Convex

Grand Aero Mirror Convex

Ersatzteile Milenco Aero Mirror und Grand Aero Mirror

		Inhalt	Hersteller Nr.	Art-Nr.
1	Blättchen vom Klemmelement	2	1953	**136/717-3**
2	Klemmelement	1	4589	**136/717-2**
3	Spiegelkopf	1	1984	**136/717-1**
4	Spiegelkopf	1	2493	**136/718-1**

Elektrischer Ersatzspiegel Fiat Ducato

		Inhalt	Hersteller Nr.	Art-Nr.
1	rechts		5296	**136/721**
2	links		5289	**136/720**

Ersatzteile Falcon Mirror

		Inhalt	Hersteller Nr.	Art-Nr.
1	Blättchen vom Klemmelement	2	4213	**136/710-3**
2	Klemmelement	1	4220	**136/710-2**
3	Spiegelkopf	1	4237	**136/710-1**

Ersatzteile MGI Steady View

Klemmelement
Inhalt: 1
3957 **136/709-1**

Zubehör für Hubtische

3 Führungsrohr Stoßdämpfer
Führungsrohr für die Hubfeder. Zusammensteckbar, bestehend aus Führungsrohr und Federführungsrohr für Hubtischautomatik HTA 116.

4 Stoßdämpfer komplett
Stoßdämpfer komplett für die Hubfeder. Zusammensteckbar, bestehend aus Führungsrohr, Federführungsrohr und Feder für Hubtischautomatik HTA 116.

		Hersteller-Nr.	Art-Nr.
1	Ersatzgriff für Traveline Twin, schwarz	01611T94299	**250/237**
2	Fußstopfen für HTA 116, schwarz	01611T93689	**250/235**
	Fußstopfen für HTA 116, grau	01611T93889	**250/235-1**
3	Führungsrohr Stoßdämpfer HTA 116	77777T00157	**250/002**
4	Stoßdämpfer komplett HTA 116	77777T00032	**250/001**

Auch für schmale Sitzgruppen geeignet durch hochgelegte Verbindungsstrebe!

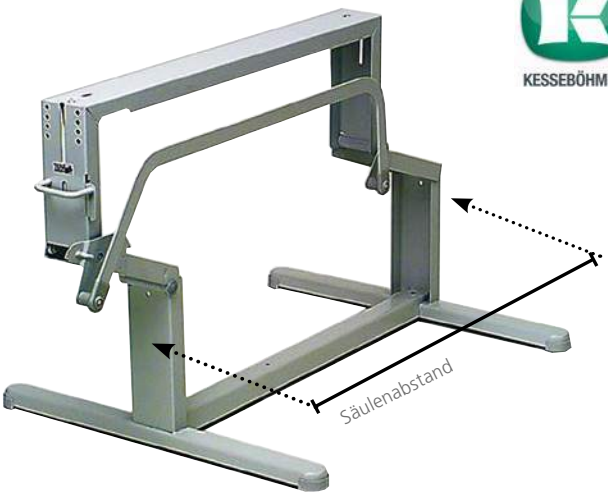

Hubtischgestell HTA 116

Leichte Ausführung, mit hochgelegter Verbindungsstrebe zur Erlangung von größerer Beinfreiheit (Vorteil bei schmalen Sitzgruppen), pulverbeschichtet. Höhe: min. 30 max. 65,5 cm. Belastbar: Tisch 40 kg, Bett 80 kg.

- Typ: HTA 116/25 = Säulenabstand: 750 mm
- Typ: HTA 116/26 = Säulenabstand: 600 mm

Farbe	Typ	Art-Nr.
braun	HTA 116/25	**250/225**
hellgrau	HTA 116/25	**250/227**
braun	HTA 116/26	**250/226**
hellgrau	HTA 116/26	**250/228**

Einsäulenhubtische Primero Comfort

Für moderne Caravans und Reisemobile. Die optimierte Lifttechnik bietet maximale Stabilität und Langlebigkeit. Durch das Ziehen des Arretierungshebels lässt sich der höhenverstellbare Tisch stufenlos absenken.

Das Hinauffahren wird durch die integrierte Gasdruckfeder unterstützt. Farbe: silbergrau

	Primero Comfort HPG	Primero Comfort HSK	Primero Comfort HPK	Primero Comfort HVK
Befestigung:	freistehend	schraubbar; mit Schwenkbeschlag	schraubbar	schraubbar; mit Plattenverschiebung
Höhenverstellbar:	31 – 67 cm	32,5 – 68,5 cm	30 – 60 cm	34,5 – 70,5 cm
Maße (B x T):	51 × 60 cm	44 × 37 cm	19 × 30 cm	40 × 46 cm
Gewicht:	13,3 kg	7,9 kg	7,7 kg	10,9 kg
Art-Nr.:	**250/240**	**250/245**	**250/242**	**250/241**

INFORMATION
Die Lieferung der Ilse-Gestelle erfolgt immer ohne Tischplatten

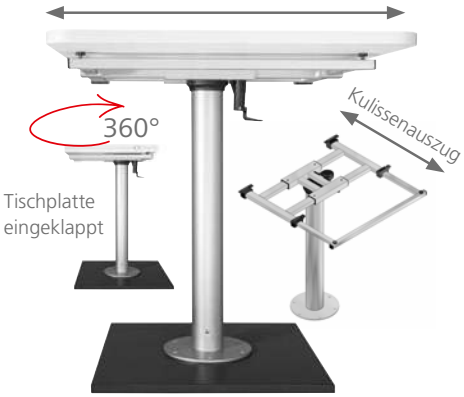

Feste Säule mit Verschiebung
Feste Tischsäule mit Verschiebung, 360°-Verdrehung und Kulissenauszug zur Verdoppelung der Tischplattengröße. Höhe bis Unterkante Tischplatte 700 mm. Längsverschiebung 30 cm. Kulissenauszug 21,5 cm. Tischplatte und Montageuntergrund sind nicht im Lieferumfang enthalten.
Material: Aluminium; ø 190 mm;
Gewicht: 4,3 kg

250/255

Klick-Arretierung

Tischgestell freistehend
Mit Hilfe des neuen Klick Klack Systems kann der Tisch mittels Gasdruckfeder in Ess- in Bettposition gebracht werden. Höhenverstellbar um 36 cm. Die obere Höhe bis Unterkante Tischplatte beträgt 68 cm. Untere Höhe bis Unterkante Tischplatte ist 32 cm. Einstellbar auf 320 und 680 mm. Die Tischplatte ist nicht im Lieferumfang enthalten.
ø 500 mm; Gewicht: 12 kg

250/253

Einsäulen Tischgestell
Dank des Klick Klack Systems kann der Tisch mittels Gasdruckfeder in 2 Positionen gebracht werden. Höhenverstellbar um 37 cm. Die obere Höhe bis Unterkante Tischplatte beträgt 71,2 cm. Untere Höhe bis Unterkante Tischplatte ist 34,2 cm. Quer- und Längsverschiebung um 27 und 23 cm. Tischverdrehung um 360° möglich. Sockelplatte mit 6 Löchern zur Befestigung auf dem Fahrzeugboden. Einstellbar auf 342 und 712 mm. Tischplatte und Montageuntergrund sind nicht im Lieferumfang enthalten.
ø 190 mm; Gewicht: 10 kg

250/252

Feste Säule mit Verschiebung
Feste Tischsäule mit X/Y-Verschiebung und 360°-Verdrehung. Höhe bis Unterkante Tischplatte 730 mm. Quer- und Längsverschiebung 18,5 und 33 cm. Tischplatte und Montageuntergrund sind nicht im Lieferumfang enthalten.
Material: Aluminium; ø 190 mm;
Gewicht: 3,8 kg **250/254**

Gasfeder
Gasdruckfeder für Ausstellklappen. Beidseitig Auge 10 mm auf 8 mm Gewindeenden.
Ausziehbar: 440 – 795 mm

Schubkraft	Art-Nr.
500 N	**250/402**
650 N	**250/403**
350 N	**250/404**
850 N	**250/405**

Verlängerungsplatten
Höhenverlängerung für Hubtische HTA 116. Durch die Verlängerung lässt sich der Höhenbereich verändern. Stahl pulverbeschichtet. Komplett mit 4 Linsenschrauben und 4 Sechskantmuttern.

hellgrau **250/232**

Tipp

Aluminiumschild Knaus
Mit Schwalbenpaar, Grund und Schwalben silber, Schrift und Umrandung blau. Maße (L x B): 24,5 x 6,6 cm **215/211**

Klemmvorrichtung für Hubtischgestelle HTA
Für die Arretierung des Tischgestells während der Fahrt. Pulverbeschichtet.

braun **250/230**

hellgrau **250/231**

Ausdrehfüße

3-tlg. Tischfuß mit integriertem Ausdrehmechanismus zur Tischplattenerweiterung; mittlere Unterteilung des Steckfußes ermöglicht Bettenbau; obere Unterteilung des Steckfußes ermöglicht ein einfaches und platzsparendes Verstauen des Tischfußes bei Nichtnutzung.

Höhe 1 bis Unterkante Tischplatte 31,2 cm;
Höhe 2 bis Unterkante Tischplatte 70 cm
Maße (ø x H): 8,1 × 70 cm; Gewicht: 1,2 kg
Ausdrehfuß S **250/256**

Höhe 1 bis Unterkante Tischplatte 35,7 cm;
Höhe 2 bis Unterkante Tischplatte 75,6 cm
Maße (ø x H): 8,1 × 75,6 cm; Gewicht: 1,2 kg
Ausdrehfuß M **250/257**

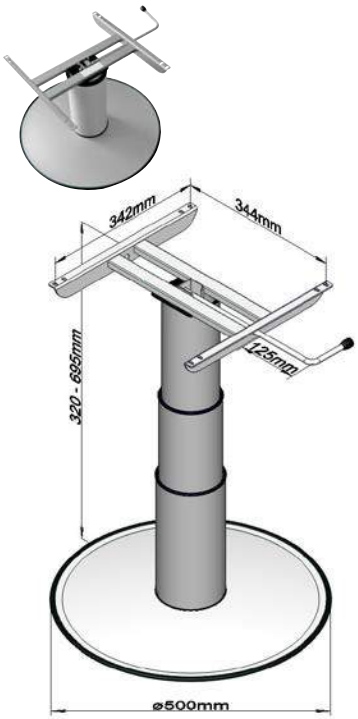

Freistehendes Liftgestell

Ideal für die Nutzung im Wohnwagen. Höhenverstellbar um 37,5 cm. Untere Höhe bis Unterkante Tischplatte 32 cm. Obere Höhe bis Unterkante Tischplatte 69,5 cm. Tischplatte ist nicht im Lieferumfang enthalten.

Ausziehbar: 320 – 695 mm; ø 500 mm;
Gewicht: 9 kg **250/243**

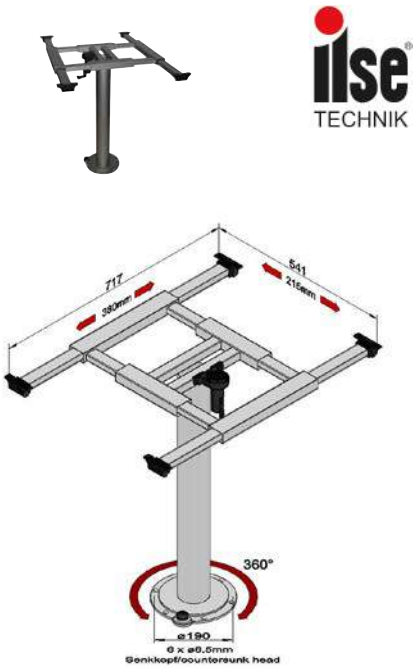

Tischgestell mit Verdrehung und Verschiebung

Höhe bis Unterkante Tischplatte 70 cm. Tischverschiebung mit einer zentralen Verriegelung. Quer- und Längsverschiebung um 21,5 cm und 38 cm. Tischverdrehung um 360° mit einer Fußrastung in Nullposition.

Maße (ø x H): 190 × 700 mm; Gewicht: 9,5 kg
250/249

INFORMATION

Die Lieferung der Ilse-Gestelle erfolgt immer ohne Tischplatten

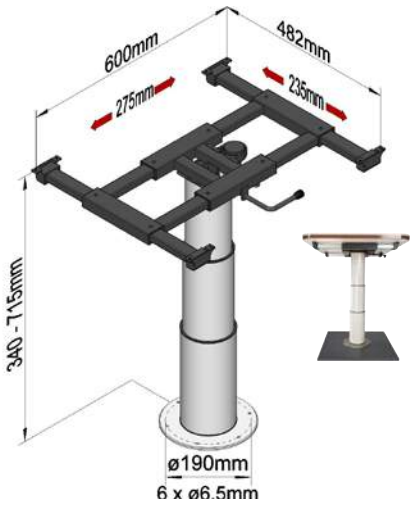

Liftgestell mit Verschiebung

Höhenverstellbar um 37,5 cm. Untere Höhe bis Unterkante Tischplatte 34 cm. Obere Höhe bis Unterkante Tischplatte 71,5 cm. Tischverschiebung mit einer zentralen Verriegelung. Quer- und Längsverschiebung um 23,5 cm und 27,5 cm. Tischplatte und Montageuntergrund sind nicht im Lieferumfang enthalten.
Ausziehbar: 340 – 715 mm; ø 190 mm;
Gewicht: 11,2 kg **250/246**

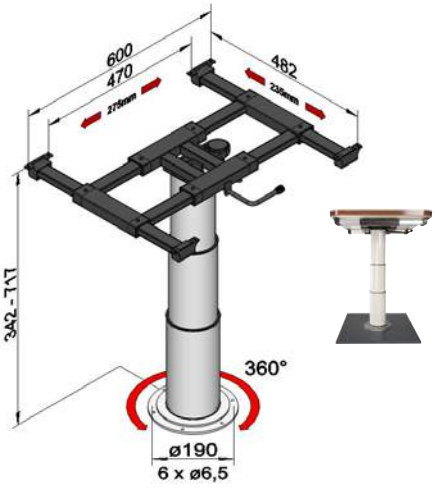

Einsäulen Tischgestell mit Verschiebung und Verdrehung

Höhenverstellbar um 37,5 cm. Untere Höhe bis Unterkante Tischplatte 34,2 cm. Obere Höhe bis Unterkante Tischplatte 71,7 cm. Tischverschiebung mit einer zentralen Verriegelung. Quer- und Längsverschiebung um 23 cm und 27 cm. Tischverdrehung um 360°. Tischplatte und Montageuntergrund sind nicht im Lieferumfang enthalten.
Ausziehbar: 342 – 717 mm; ø 190 mm;
Gewicht: 12,5 kg **250/244**

Zweisäulen Liftgestell mit Verschiebung

Höhenverstellbar um 37,5 cm. Untere Höhe bis Unterkante Tischplatte 33,5 cm. Obere Höhe bis Unterkante Tischplatte 71 cm. Quer- und Längsverschiebung um 24 cm und 25 cm, einzeln arretierbar.

Ausziehbar: 335 – 710 mm; Maße (B x T): 320 × 170 mm; Gewicht: 18 kg **250/248**

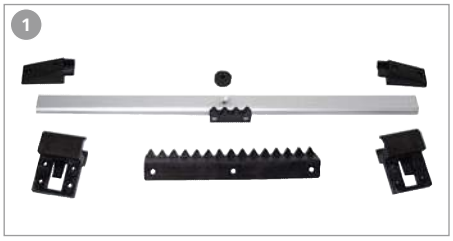

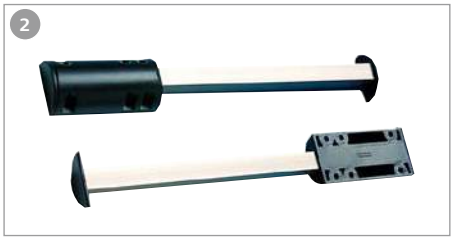

1 Tischgleitschiene Stilo

Horizontal ist die Schiene blockiert. Durch Anheben der Tischplatte ist diese in beide Richtungen verschiebbar. Inkl. Endstücke, Raster, untere Schiene und Plattenträger.
Maße (L x B x H): 95 × 3 × 1,5 cm
250/018

2 Beschlag zur Tischverbreiterung

250 mm **250/016**
400 mm **250/015**

3 Tischeinhängeleiste

Halteleiste zur Befestigung der Tischplatte an der Caravan-/Wohnmobilwand. Wird an die Wand montiert.

Leiste für die Wand 600

Material: Kunststoff;
Maße (L x B x H): 60 × 2,4 × 2,3 cm;
Gewicht: 236 g **210/071**

Leiste für den Tisch 550

Material: Kunststoff; Maße (L x B x H): 55 × 1,8 × 2,6 cm; Gewicht: 101 g **210/072**

4 Gelenkstützfuß

Stützfuß mit Knick in der Mitte aus Aluminium Ovalrohr (50 x 25 mm). Einrastbar in beiden Höhenstellungen mittels Schiebetaste. Gesamthöhe 67,5 cm; abgeklappte Höhe 31,5 cm.
anthrazit **250/197**
braun **250/198**
grau **250/199**

5 Klappstützfuß

(Knick oben unter Tischplatte) Aluminium Ovalrohr (50 x 25 mm); einrastbar in beiden Höhenstellungen; Rastautomatik mittels Schiebetaste.
Maße (L x B x H): 675 × 50 × 25 mm
hellgrau **250/201**
anthrazit **250/205**

6 Tischgleitschienenset

Mittels Knopfdruck lässt sich der Tisch mühelos seitlich verschieben bzw. aushängen. Lieferumfang: Halteleiste oben 950 mm, Halteleiste mitte 500 mm, silber eloxiert, 4 Endstücke und 2 Plattenträger aus grauem Kunststoff.
Maße (B x T x H): 4 × 7 × 95 cm; Gewicht: 524 g
250/019

7 T-Klappstützfuß mit Gelenk oben

Ausziehbar: 728 – 800 mm **250/208**

Tischbein für Caravan oder Campingbus

Für freistehende Tische im Caravan oder Campingbus. Ober- und Unterteil bleiben an der Tischplatte bzw. am Boden fest montiert. Das Mittelteil ist herausnehmbar, aus verchromten Stahlrohr, glänzend.

8 Einzel-Tischfuß

Maße (ø x H): 6 × 70 cm **250/209**

9 Aufbauhalter für Einzeltischfuß

Maße (ø x H): 16,5 × 4,5 cm **250/210**

10 Einlasshalter für Einzeltischfuß

Maße (ø x H): 16 × 5 cm **250/211**

11 Verschlusskappe für Einlasshalter

Öffnung: ø 5,4 cm
Maße (ø x H): 7,2 × 1,9 cm **250/212**

12 Klappenaussteller

wird im SB-Pack mit 2 Befestigungsschrauben geliefert. Inhalt: 2 Stück; Material: Kunststoff; Farbe: beige **250/399**

13 Möbelkonsole

Als Auflage für Küchenklappen verwendbar; seitlich wegklappbar; kpl. mit 2 Befestigungs-Schrauben.
Inhalt: 1 Stück; Material: Kunststoff;
Maße (L x B x H): 19,5 × 1,5 × 9 cm **250/412**

14 Tischplattenhalter Set komplett

Für abklappbare Tischplatten. Besteht aus Tischplattenhalter und 2 Scharnier/Winkelbeschlägen. Maße (L x B x H): 25,2 × 5 × 5 cm; Material: Aluminium; Farbe: schwarz
250/003

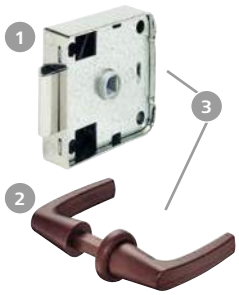

Toilettenraumschloss

1 Fallenschloss für Toilettenraum
Schloss mit 7 mm Vierkantnuss, Dornmaß 30 mm. Maße (B x T x H): 7 × 1,5 × 5,5 cm **250/486**

2 Drückergarnitur
Drückergarnitur mit 7 mm 4-Kantstift
Material: Kunststoff **250/490-1**

3 Fallenschloss komplett
Fallenschloss komplett, inkl. Drückergarnitur. Bestehend aus 250/486 und 250/490-1. 4-teilig. **250/492**

Toilettenraumschloss
Aufschraub-Fallenschloss mit Drehstangenausschnitten (links und rechts verwendbar), 3-Punkt-Verriegelung, Länge variabel durch kürzbare Drehstangen **250/485**

Magnet-Verschluss
Zum Anschrauben. Haftkraft ca. 6 kg, komplett mit Gegenplatte.
Inhalt: 2 Stück;
Material: Kunststoff **250/445**

Möbelschnapper WK
Möbelschnapper komplett mit Gegenstück für Caravans. Angenehmes und sanftes Öffnen und Schließen von Klappen und Türen durch Verwendung von weichem Kunststoff. Farbe: braun **214/048**

Möbelschnappschloss
Für Holzstärken von 12 – 20 mm. Montagebohrung 45 mm. Mit Universal-Schließwinkel.
Inhalt: 1 Stück
grau **250/447**
braun **250/446**

Druckknopf
Mit Rosette für Mini Push-Lock für Holzstärke 16 mm.
silber **250/512**
braun **250/513**

Mini Push-Lock-Schloss
Schloss mit Druckknopfmechanik. Durch leichten Druck auf den Knopf springt dieser vor und dient als Griff zum Öffnen der Tür. 15 mm.
silber **250/506**
weiß **250/507**
braun **250/510**

Push-Lock Drehstangenschloss und Zubehör

Schloss Push-Lock
mit Druckknopfmechanik
Farbe: braun; Maße (B x T x H): 8 × 5 × 4,5 cm;
Inhalt: 1 Stück **250/493**

Stangenschloss Push-Lock
Schloss für T-Raum, beidseitig, 25 mm Dorn Farbe: braun; Inhalt: 1 Stück **250/500**

Schließhaken
Farbe: braun
Maße (B x H): 5,8 × 4 cm
paar; 2 Stück **250/487**
links; 1 Stück **250/487-L**
rechts; 1 Stück **250/487-R**

Schließwinkel
Anschlag P, glasfaserverstärkt Kunststoff
Farbe: braun; Maße (B x T x H): 5,5 × 1,3 × 1,1 cm;
Inhalt: 2 Stück **250/515**

Drehstangenschloss
Links und rechts verwendbar (umschaltbar); Dornmaß 15 mm mit durchgehenden Vierkant.
Farbe: braun; Inhalt: 1 Stück **250/498**

Führungsschlaufe
zum Anschrauben
Farbe: braun; Maße (B x T x H): 28 × 14 × 8 mm;
Inhalt: 2 Stück **250/495**

Schließbolzen
Eisen; Farbe: chrom;
Inhalt: 2 Stück **250/496**

Profilstange
Farbe: braun; Maße (ø x L): 0,6 × 100 cm; Inhalt: 1 Stück **250/494-1**

Salino Drehspannverschluss
Absolut wasserdicht und korrosionsgeschützt. Durch Drehen des Griffes um 180° zieht der Riegel bei einem Spannweg von 6 mm die Klappe an die Dichtung. Griff liegt plan in der Griffschale. Einsetzbar für Türblattstärke von 26 – 45 mm, inklusive Riegel und Montageplatte. Schließzylindereinsätze für STS/Zadi- und HSC-Steckzylinder.

SB **215/219**
lose **215/219-1**

Druckknöpfe
für Holzstärke 16 mm; ø 3,5 cm. Kunststoff; Inhalt: 1 Stück

Abb.	Maße (B x H)	Farbe	Art-Nr.
1	3,5 × 3,5 cm	messing	**250/499**
2	3,5 × 3,5 cm	chrom matt	**250/483**
3	2,3 × 1,9 cm	braun	**250/501**
4	3,5 × 3,5 cm	hellgrau	**250/502**
5	3,5 × 3,5 cm	dunkelgrau	**250/504**

Schließsysteme & Schlösser von Safe-Tec/STS

Der Serien-Lieferant für alle führenden Wohnwagen/Reisemobil-Hersteller. Alle Wohnwagen-Türschlösser, Klappenschlösser & Tankverschlüsse können mit gleichschließendem Zylinder ausgerüstet werden. Auch das Innenbahn-Schließzylinder-System passt in die Buchsen unserer gängigen Schlösser. Wir bieten alle Schlösser entweder mit Zylinder und 2 Schlüsseln oder ohne Zylinder zum Nach- & Umrüsten/Neubau an.

Klappenschloss rechteckig
Inklusive Schließzylinder und Schlüsseln. Wandstärke bis 36 mm.

schwarz	**215/260**
bianco weiß	**215/261**

Klappenschloss quadratisch
Inklusive Schließzylinder und Schlüsseln. Türstärke bis 36 mm.

schwarz	**215/201**

Türschloss Favorit 2001
Inklusive Zylinder und 2 Sicherheits-STS-Schlüsseln (2,5 mm dick), Dichtung und Schrauben. Farbe: schwarz

Wandstärke	Art-Nr.
35 – 40 mm	**214/004**
29 – 34 mm	**214/017**

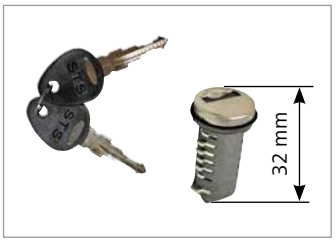

Standard Steckzylinder STS-Systeme
Steckzylinder STS, Schlüsselstärke 2,5 mm, Kopf Kunststoff ummantelt, STS-Logo. Wird immer mit 2 Schlüsseln geliefert.

Inhalt	Art-Nr.
1	**215/240**
2	**215/241**
3	**215/242**
5	**215/243**

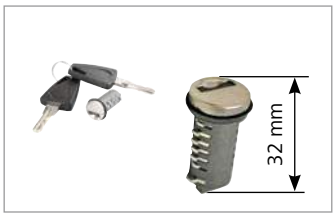

Innenbahn Steckzylinder STS-System
Die formschöne, sicherere und gleichzeitig leichtschließende Generation des Innenbahn-Schlüssels hat endlich auch die Caravan Branche erreicht. Aufgrund identischer Buchse mühelos im Austausch gegen ältere STS/Zadi-Schließ-Systeme. Stärke 3,0 mm, Kopf Kunststoff ummantelt, STS-Logo. Inklusive 2 Schlüsseln bzw. 12 Steckzylindern mit 4 Schlüsseln.

Inhalt	Art-Nr.
1	**215/250**
2	**215/251**
3	**215/252**
5	**215/253**
8	**215/254**
12	**215/255**

Schlösser für STS-Systeme

Folgende Artikel werden mit STS-Buchse, aber ohne Zylinder geliefert. Ideal für Umrüstung/Neubau. Passende Zylinder-Schließsysteme siehe oben!

Außenschloss Europa
rundes Außenschloss, passend für Innenschlösser 214/051, 214/052 und 214/060

schwarz	**214/049**

Innenschloss-Überwurfgriff

Wandstärke	Art-Nr.
31 – 35 mm	**214/051**
35 – 39 mm	**214/052**

Klappenschloss Kubus
140 × 80 × 80 mm

Farbe	Art-Nr.
schwarz	**215/208**
weiß	**215/217**

78 x 42 mm

Elipse Drehspann STS
STS-Buchse mit Riegel & Montageplatte

Farbe	Art-Nr.
bianco weiß	**215/209**
schwarz	**215/212**

Innenschloss Europa
Wandstärke: 32 – 36 mm; passend für 214/050 und 214/049

schwarz	**214/060**

Außenschloss
Wandstärke: 30 – 45 mm

schwarz	**214/050**

110 x 42 mm

Elipse Drehspann STS
STS-Buchse mit Riegel & Montageplatte

schwarz	**215/214**

Schlösser für HSC-Systeme
Werden mit HSC-Buchse, aber ohne Zylinder geliefert
HSC-Buchse mit Riegel & Montageplatte

Farbe	Art-Nr.
bianco weiß	**215/210**
schwarz	**215/213**

Klappenschloss quadratisch
Wandstärke: bis 36 mm; 75 × 45 × 45 mm

Farbe	Art-Nr.
schwarz	**215/215**
bianco weiß	**215/216**

Klappenschloss viereckig
70 × 65 × 40 mm

Farbe	Art-Nr.
schwarz	**215/202**
weiß	**215/203**

* Geschützt durch Europa-Patent 2 106 488

INFORMATION

Aufgrund identischer Buchse mühelos im Austausch gegen ältere STS/Zadi-Schließ-Systeme.
Auf der Seite 382 im Hauptkatalog finden Sie passende Tankdeckel für STS-Schließsysteme!

Türschloss HSC
Die Schlossgeneration für alle Türen und Kofferklappen, Gaskästen, Wassereinfüllstutzen. Alle Schlosselemente können in Türen und Kofferklappen funktionsfertig eingebaut werden.

Schloss ohne Zylinder und Schlüssel mit Gehäuse, Unterlegplatte 10 mm und Innenzuziehgriff. Wird ohne Demontageschlüssel geliefert. Ausschnitt: ø 9 cm.

Abb.		Art-Nr.
1	**Schloss ohne Zylinder und Schlüssel inkl. 214/016 + 214/007 (Abb. 1 & 2)**	**214/009**
2	**Schloss ohne Schließzylinder inkl. Zubehör (Abb. 1 & 2)**	**214/012**
3	**Unterlegplatte 10 mm**	**214/016**
4	**Dreh-Spannverschluss**	**214/029**

Türschloss
Für Eingangstüren, Schließzylinder, Innen- und Außengriff. Wird komplett mit 2 Schlüsseln geliefert. Schlossmaß innen: B 60 x H 62 x T 40 mm; Schlossmaß außen: B 45 x H 65 x T 26 mm ;Wandstärke: 25 – 35 mm **214/028**

Zylinder für HSC-Schließsystem
Schließzylinder HSC (Hochsicherheitszylinder Caravan) mit 8 Schließplättchen. Schließplättchen mit gegenläufiger Verriegelung, somit erheblich erhöhte Aufbruchsicherheit, optimaler Schlüsseleintritt. **214/053**

ohne Schlüssel

HSC-System

Klappenverschluss
die Hülse ist aus Metall. Abdeckringfarbe schwarz mit Verdrehschutzplatte und Kontermutter.
Montagebohrung: 20 mm **214/018**

Innenzuziehgriff
Griffstück für Innenschloss – 214/012, 214/022 und 214/008. Mit 2 Befestigungslöchern. Komfortschließung des Türschlosses.
214/007

Klappschlüssel HSC mit Innenbahn-Fräsung **214/055**

Knebelverschluss
Mit Moosgummidichtung und Hülse.
schwarz **214/023**
weiß **214/021**

Türschloss
Mit Metallschließzylinder. Mit Dichtring, 2 Schlüsseln + 4 Montageschrauben. Mit EURO-Innensicherung. Innenschloss: B 120 x H 55 mm. Ausschnittmaß: ø 90 mm; Material: Kunststoff; Wandstärke: 23 – 35 mm
dunkelbraun **214/022**
schwarz **214/008**

HSC-Standardschlüssel mit Innenbahn-Fräsung beidseitig verwendbar
Aus Neusilber mit einer Materialstärke von 3 mm und umspritztem Kunststoffkopf in Automobilqualität. Innenliegende Schlüsselfräsung in Bahnentechnologie. Inhalt: 1 Stück **214/054**

Metalltürschloss
Komplettes Innen- und Außenteil aus Metall. Mit Dichtrahmen. Große massive Ausführung. Wandstärke: 25 – 35 mm

Türschloss MC 700
Ausschnitt Nennmaß: 90 × 60 mm **214/027**

Türschloss MC 400
Ausschnitt Nennmaß: 135 x 63 mm **214/026**

INFORMATION
Ersatzschlüssel können fast alle gefertigt werden

Ersatzschlüssel GX-System (Safe-Tec)
Bei Ersatzschlüsselbestellung die GX-Nr. angeben! Keine Schließzylinder mehr erhältlich!
214/003

Haustürschloss GX-System
Haustürschloss rechts aus Metall, komplett mit Außen- und Innenschloss, verwendbar für Wandstärken von 25 – 40 mm. Ausschnitt: 12 x 6,5 cm, Waagrechte Ausführung. 3-teilig.
Schloss waagerecht **214/000**

Schrankscharnier
Kurzarmscharnier, für dünne Drehtüren ab 14 mm Türdicke. Caravanscharnier Öffnungswinkel 95°, Bohrbild: 38/7,5 mm, ohne Schließautomatik. Material: Aluminium; Inhalt: 2 Stück
250/417

Klappenscharnier Easy Mont
Scharnier Stahl verzinkt mit einem Öffnungswinkel von 90°, Seiten- und Tiefeneinstellung über Langlöcher, mit Schließautomatik. Für Türdicke ab 16 mm und Seitenwanddicke 16 – 22 mm. Inhalt: 2 Stück **250/396**

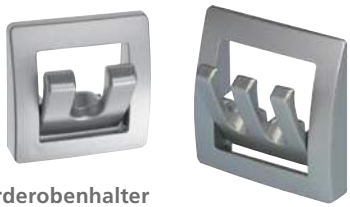

Garderobenhalter
Für Wandmontage zum Ausklappen. Montagerahmen aus Metall. Abdeckrahmen aus Kunststoff.
2-fach: Maße (L x B): 5,8 × 5,8 cm **250/601**
3-fach: Maße (L x B): 7,5 × 7,5 cm **250/600**

Möbel-Eckwinkel
Inhalt: 4 Stück; Maße (B x T x H): 25 × 25 × 15 mm
weiß **250/140**
beige **250/142**
braun **250/143**

Englische Scharniere
Stahl brüniert; Inhalt: 2 Stück
38 × 20 mm **250/159**
50 × 38 mm **250/161**

Druckverschluss Mini-Latch
Der Druckverschluss für Caravan-Klappen und -Türen. Inhalt: 2 Stück
250/450

PVC-Scharniere
Inhalt: 5 Stück; Maße (L x B): 40 × 40 mm
braun **250/150**
weiß **250/151**

Möbelverbinder 2-teilig
Inhalt: 2 Stück
beige **250/170**
grau **250/171**
weiß **250/172**
dunkelbraun **250/174**

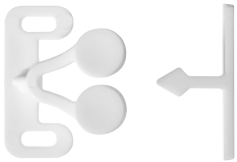

Kunststoff-Zugverschluss
Für Caravan-Klappen. Inhalt: 2 Stück; Maße (L x B x H): 26 × 32 × 12 mm; weiß
250/440

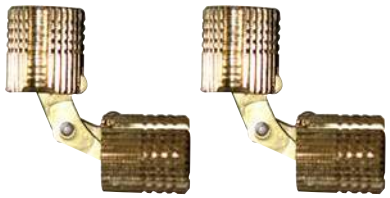

Zysa-Scharnier
Inhalt: 2 Stück
10 mm **250/166**
12 mm **250/167**

Möbelverbinder PVC
Inhalt: 5 Stück; Maße (ø x H): 26 × 8 mm;
beige **250/181**

Druck- und Zugverschluss
Der ideale Klappenverschluss. Inhalt: 2 Stück; Material: Kunststoff; Set: 2-tlg. **250/456**

Schiebetürgleiter Nylon
Inhalt: 5 Stück;
Maße (L x B x H): 28 × 20 × 10 mm **250/177**

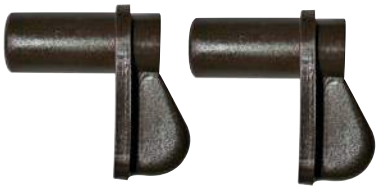

Arretierungs-Stop
Zum Aufschrauben auf Seitenteile.
Inhalt: 2 Stück; Maße (B x T): 33 × 35 mm
braun **250/270**

Metall-Zugverschluss
Der Metall Zugverschluss für Caravan-Klappen und Türen. Inhalt: 2 Stück; Maße (B x T x H): 4,7 × 1,6 × 1,4 cm **250/441**

Türschnapper Magnet
Der Türschnapper hat eine lange Nutzungsdauer durch integrierten Federmechanismus.
214/037

Winkelausgleich
Winkelausgleich zum Ausgleich der geöffneten schrägstehenden Tür. Inhalt: 1 Stück **214/038**

Türfeststeller
mit einem Kunststoffgehäuse, 1 Gummipuffer und 1 Gegenstück Set: 3-tlg.; Montagebohrung: 40 mm **214/041**

Nylon Türfeststeller
Farbe: weiß; Set: 2-tlg.;
Montagebohrung: 33 mm **214/043**

FIAMMA

Türfesthalter
Praktischer Kunststofftürstopper für außen, welcher das zufällige Schließen der Fahrzeugtür verhindert. Geeignet für Türen und Garagen von Wohnmobil und Wohnwagen.
Montagebohrung: 40 mm **214/020**

Froli

Türschnapper
Beim Öffnen der Reisemobiltür wird die Fahrzeugwand vor Beschädigung geschützt. Lange Nutzungsdauer durch integrierten Federmechanismus. Inklusive Winkelausgleich.
Maße (L x B): 9,5 × 5 cm;
Montagebohrung: 65 mm **214/039**

Serviceklappenhalter
Einteiliger Feststeller mit Federunterstützung zum Rückhalten von Klappen.
Farbe: weiß; Maße (L x B x H): 6 × 1,8 × 2,5 cm
214/032

Türfeststeller, beweglich
Der Gleitschnappverschluss passt sich aufgrund seines beweglichen Unterteils jedem Türanschlag an. Lochabstand Wand: 30 mm, Lochabstand Tür: 45 mm. Set: 2-tlg.

weiß	**214/057**
grau	**214/061**

Türfeststeller
Lochabstand Wand: 30 mm, Lochabstand Tür: 45 mm. Set: 2-tlg.; Material: Kunststoff

braun	**214/042**
weiß	**214/044**
beige	**214/045**
grau	**214/040**

Türfeststeller Plopp
Inklusive Unterlegplatte 10 mm. Lochabstand Wohnwagenwand 6 cm, Tür 4,25 cm.
Material: Kunststoff

grau	**214/047**
reinweiß	**214/046**

Türverbindungsriegel

Montagebohrung: 30 mm; Inhalt: 1 Stück

Türverbindungsriegel für Stalltüreffekt bei Wohnwagen- und Reisemobiltüren. Der Wandabstand bezieht sich auf die Türdicke.

Stärke	Art-Nr.
5 mm	**214/031**
8 mm	**214/034**
11 mm	**214/035**
18 mm	**214/036**

Rangiergriffe

Rangiergriff 175 mm
Mit 4 Schraublöchern, Lochabstand: 148 mm. Inhalt: 2 Stück; Material: Kunststoff

schwarz	**215/229**
weiß	**215/230**
grau	**215/231**

Rangiergriff 185 mm
Länge: 185 mm, Breite: 25 mm, Lochabstand: 170 mm, mit 2 Löchern 5 x 20 mm.
Inhalt: 2 Stück; Material: Kunststoff.

schwarz	**215/224**
braun	**215/225**
hellgrau	**215/228**

Rangiergriff 145 mm
145 mm Bohrabstand. Mit Weich-PVC-Unterlegplatten und Abdeckstopfen. Inhalt: 2 Stück;
Farbe: schwarz **215/223**

INFORMATION

Leisten und Schienen sind nicht paketdienstfähig!

Leistenfüller uni 12 mm
200 m Rolle, Preis pro Meter!

Farbe	Art-Nr.
weiß	**212/019**
rot LMC	**212/008**
braun	**212/022**
rot, weiß	**212/018**
silber	**212/006**
rot Eriba	**212/025**
dunkelbraun, schwarz	**212/023**
schwarz	**212/010**

Leistenfüller uni
212/027 und 212/037 auf 100 m Rolle
212/017 auf 200 m Rolle
Preis pro Meter!

Breite	Farbe	Art-Nr.
12,5 mm	dunkelbraun, schwarz	**212/027**
11,9 mm	rot, elfenbein	**212/017**
15,4 mm	blau	**212/037**

Unterlegprofile und Biese
200 m Rolle, Preis pro Meter!

Breite	Farbe	Art-Nr.
8 mm	weiß	**212/036**
5 mm	rot	**212/034**

Unterlegprofil für Gürtelleiste
200 m Rolle, Preis pro Meter! **212/044**

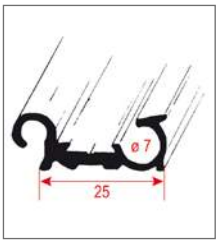

Fenstereinhängeschiene
Einhängeschiene für ältere Polyplastic Fenster.
Preis pro Stück. Länge 5 Meter.
Maße (L x B): 5 m × 25 mm
Farbe: schwarz **210/032**

Knaus

Hobby

Gummiunterlage für Profilschiene
mit Dichtmasse
Gummiunterlage für Kanten- und Vorzeltleisten, inklusive Dichtungsmasse. Preis pro Meter!
45 m Rolle.

Typ	Breite	Art-Nr.
Hobby	38 mm	**211/002**
Knaus	35 mm	**211/001**

Aluminiumleisten

Aluminiumleisten werden im Caravan- oder Reisemobilbau häufig eingesetzt, um die Nahtstellen an der Karosserie sicher gegen Wasser abzudichten und optisch zu verdecken. Einige Leisten sind zusätzlich mit Kederschienen versehen und bieten so die Möglichkeit Zelte, Sonnensegel oder Windschürzen einzuziehen.

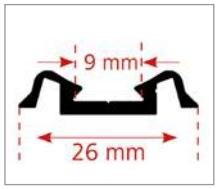

Fries-/Mittelleiste
Aluminiumleiste mit Nut für Leistenfüller.
Länge 6 Meter. Preis pro Stück.
Farbe: silber
210/020

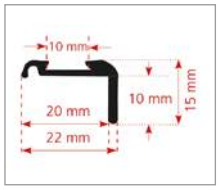

Kantenleiste
Aluminiumleiste mit Nut für Leistenfüller.
Länge 5 Meter. Preis pro Stück.
Farbe: silber
210/110

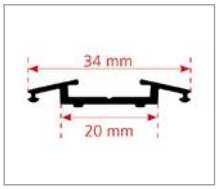

Gürtelleiste
Aluminiumleiste zum Abdecken des Blechstosses. Länge 5 Meter. Preis pro Stück!
210/028

Kantenleiste
Aluminiumleiste mit Nut und Kedereinzug für Leistenfüller.
Länge 5 Meter. Preis pro Stück.
Farbe: silber
210/115

Keder-Profilschienen

Aluminiumleiste für Kedereinzug. Vielseitige Verwendung, z.B. als Markisenleiste, Vorzeltschiene und zur Windblendenbefestigung an der Wagenunterseite. Mit Kedereinzug und Nut. Preis pro Stück. Länge 5 Meter.

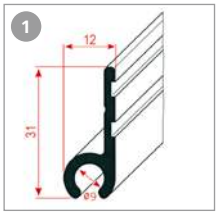

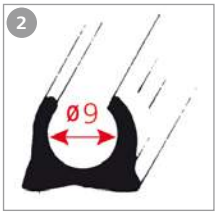

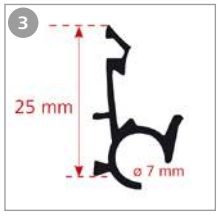

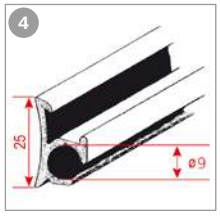

Abb.		Farbe		Art-Nr.
1	**Keder-Profilschiene gerade**	silber	mit Kedereinzug ohne Nut	**210/044**
2	**Keder-Profilschiene einfach**	silber	mit Kedereinzug ohne Nut	**210/045**
3	**Keder-Profilschiene gerade**	silber	mit Nut für Leistenfüller und Kedereinzug	**210/047**
	Keder-Profilschiene gerade	braun	mit Nut für Leistenfüller und Kedereinzug	**210/048**
4	**Keder-Profilschiene gebogen**	silber	mit Nut für Leistenfüller und Kedereinzug	**210/049**

1

2

3

Serviceklappe Crusader Athos

Inklusive Schloss und Schließzylinder mit 2 Schlüsseln

		Farbe	Ausschnitt Nennmaß	Maße (B x H)	Art-Nr.
1	Athos 575	weiß	552 x 277 mm	595 × 315 mm	**208/520**
	Athos 800	weiß	800 x 300 mm	840 × 345 mm	**208/523**
	Athos 800	cremeweiß	800 x 300 mm	840 × 345 mm	**208/525**

		Art-Nr.
2	Schloss inkl. Schließzylinder und 2 Schlüssel	**208/540**
3	Dichtgummi Crusader 206 cm	**208/541**

DOMETIC

1

2

KNAUS
FREIHEIT. DIE BEWEGT.

Serviceklappe Knaus Azur

für ältere Knaus Wohnwagen; Ausschnitt Nennmaß: 1000 x 320 mm
K90450805 **208/517**

1 | Dometic Seitz SK 5 Serviceklappe

Perfektes Design für Wandstärken 23 – 36 mm.

Das formschöne Design dieser witterungsbeständigen Serviceklappe fügt sich harmonisch in die Außenwand Ihres Freizeitfahrzeugs ein. Schrauben sind für die äußerst einfache Installation nicht notwendig. Einbau waagerecht oder senkrecht möglich.

- innenliegende Scharniere
- integrierte Entlüftung für Dometic Kassettentoilette (360 x 310 mm)
- sichere Mehrpunktverriegelung und Schließsystem

Ausschnitt Nennmaß	Maße (B x H)	Art-Nr.
360 x 310 mm	385 × 335 mm	**208/101**
650 x 350 mm	673 × 373 mm	**208/102**

2 | Dometic Seitz SK 4 Serviceklappe

Die Standard-Ausführung für Wandstärken 23 – 35 mm.

Ausschnitt Nennmaß	Maße (B x H)	Art-Nr.
375 x 305 mm	409 × 338 mm	**208/512**
700 x 305 mm	734 × 338 mm	**208/510**
700 x 405 mm	734 × 438 mm	**208/508**
1000 x 305 mm	1034 × 338 mm	**208/511**
1000 x 405 mm	1034 × 438 mm	**208/509**

Schließzylinder FAWO 1
Inklusive 2 Schlüssel.
für Typ: SK 4 Serviceklappe
BG0005 **209/112**

Dichtgummi
Länge: 3 m
für Typ: SK 4 Serviceklappe
BG1114 **209/110**

Schließzylinder FAWO HSC
Inkl. 1 Paar Schlüssel.
für Typ: SK 5 Serviceklappe
BG2528 **209/255**

Knebel FAWO 1
für Typ: SK 4 Serviceklappe
BG145433 **208/560**

THETFORD *Loving leisure*

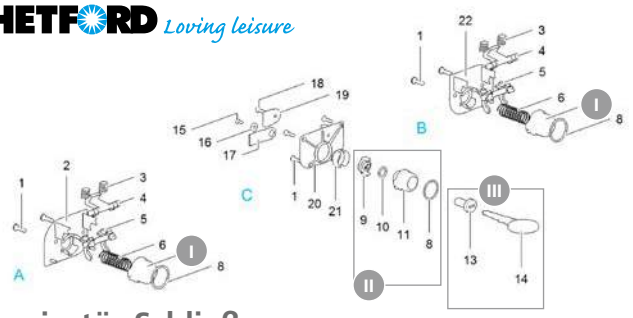

Servicetür Schließung

		Farbe	Hersteller-Nr.	Art-Nr.
I	Serviceklappen Druckknopf	cremeweiß	26603-57	**301/414**
II	Gehäuse FAWO	cremeweiß	26606-57	**301/415**
	Gehäuse FAWO 2	cremeweiß	26608-57	**301/416**
	Gehäuse für Schloss Zadi	dunkelgrau	26607-58	**301/324**
II	Gehäuse für Schloss Zadi	hellgrau	26607-84	**301/328**

Farbindex
-57 cremeweiß
-58 dunkelgrau
-80 weiß
-84 lichtgrau

		Farbe	Hersteller-Nr.	Art-Nr.
	Gehäuse für Schloss Zadi	cremeweiß	26607-57	**301/329**
III	Schließzylinder mit Schlüssel für Zadi		26604	**301/327**

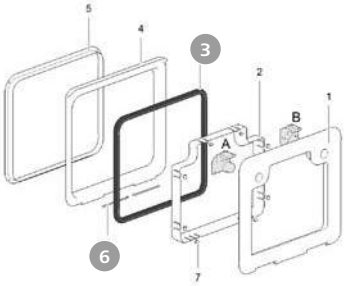

Ersatzteile für Thetford Modell 3

		Hersteller-Nr.	Art-Nr.
3	Dichtung	26601	**301/411**
6	Serviceklappen Scharnierstift	26602	**301/410**

THETFORD *Loving leisure*

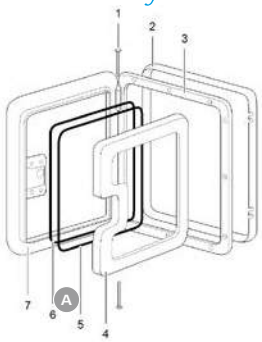

Ersatzteile für Thetford Modell 2

		Farbe	Hersteller-Nr.	Art-Nr.
A	Dichtung	schwarz	21111	**301/074**
B	Scharnierstift	weiß	16899	**301/393**
C	Zadi-Zylinderschloss	cremeweiß	16831-57	**301/164**

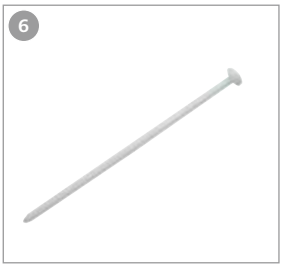

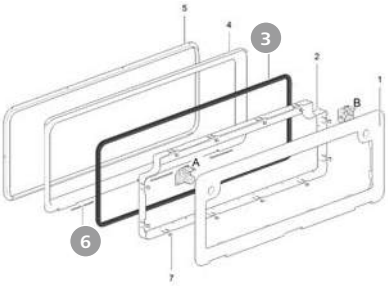

Ersatzteile für Thetford Modell 4

		Hersteller-Nr.	Art-Nr.
3	Dichtung	26605	**301/412**
6	Serviceklappen Scharnierstift	26602	**301/410**

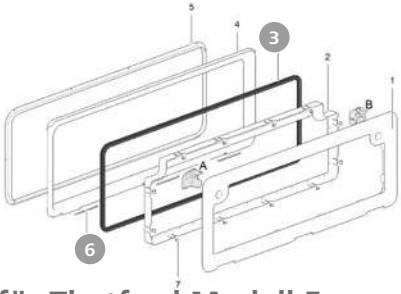

Ersatzteile für Thetford Modell 5

		Hersteller-Nr.	Art-Nr.
3	Dichtung	26610	**301/413**
6	Serviceklappen Scharnierstift	26602	**301/410**

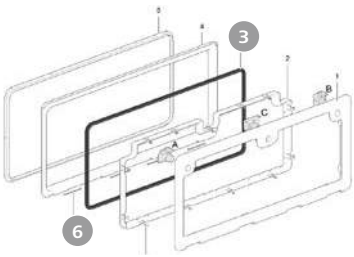

Ersatzteile für Thetford Modell 6

		Hersteller-Nr.	Art-Nr.
3	Dichtung	26611	**301/417**
6	Serviceklappen Scharnierstift	26602	**301/410**

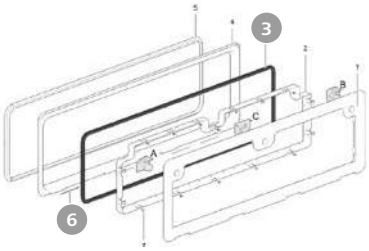

Ersatzteile für Thetford Modell 7

		Hersteller-Nr.	Art-Nr.
3	Dichtung	26612	**301/450**
6	Serviceklappen Scharnierstift	26602	**301/410**

Pumpen, Zubehör und Ersatzteile

LILIE water | light | energy

Membranpumpe CLASSICSerie Trinkwassersystem

WeißGELB®

Für eine schnelle und unkomplizierte Montage liegt eine Einbauanleitung bei.

Druckpumpe Classic-Serie

Fördermenge: 7 l/min:	Hersteller Nr.: LP204	**303/111**
Fördermenge: 10,6 l/min:	Hersteller Nr.: LP403	**303/112**

Membranpumpe SOFTSerie Trinkwassersystem

WeißGELB®

Für eine schnelle und unkomplizierte Montage liegt eine Einbauanleitung bei.

Druckpumpe Soft-Serie

Fördermenge: 8 l/min:	Hersteller Nr.: LP4121	**303/182**
Fördermenge: 11,3 l/min:	Hersteller Nr.: LP4142	**303/187**

INFO Technische Daten und Produktbeschreibungen finden Sie im Hauptkatalog und auf www.frankanafreiko.de

Ersatzteile für CLASSICSerie

Pumpenkopf

Pumpenkopf CLASSICSerie WeißGELB
Pumpenkopf passend für LP204(M) und LS204(M). TW-zertifiziert.
Lieferumfang: Pumpengehäuse, Ventilsatz komplett, Membransatz komplett, Druckschalter komplett, Anschlusskabel, Befestigungsschrauben
Hersteller Nr.: 11401 **303/115**

Pumpenkopf CLASSICSerie WeißGelb
Pumpenkopf passend für LP209(M), LP403(M), LP473(M), LS403(M), LS473(M). TW-zertifiziert.
Lieferumfang: Pumpengehäuse, Ventilsatz komplett, Membransatz komplett, Druckschalter komplett, Anschlusskabel, Befestigungsschrauben.
Hersteller Nr.: 11101 **303/116**

Ersatzteile für SOFTSerie

Pumpenkopf

Ventilsatz

Pumpenkopf 4121 SOFTSerie WeißGELB
Der Pumpenkopf besteht aus Pumpengehäuse, Ventilsatz komplett, Membransatz komplett, Druckschalter komplett, Anschlusskabel und Befestigungsschrauben. TW-Zertifiziert. Für Pumpe LS4121/LP4121.
Hersteller Nr.: 11231 **300/188-5**

Pumpenkopf 4142 SOFTSerie WeißGELB
Der Pumpenkopf besteht aus Pumpengehäuse, Ventilsatz komplett, Membransatz komplett, Druckschalter komplett, Anschlusskabel und Befestigungsschrauben. TW-Zertifiziert. Für Pumpe LS4142/LP4142.
Hersteller Nr.: 11221 **300/188-6**

Ventilsatz LS SOFTSerie
Kompletter Ventilsatz für die SOFTSerie.
Für Pumpen LS4121, LS4142, LS4242, LS4144.
Hersteller Nr.: 11204 **300/188-2**

TIPP

Lieferung ohne Pumpe

Montageset Leise Sohle
Für alle LILIE, LILIE by SHURflo-Pumpen (außer SMARTSerie). Mindert die Schallübertragung von der Pumpe auf das Fahrzeug durch vollständige Lagerung auf Gummi. Die Pumpe wird einfach aufgesteckt. Sicherung erfolgt durch selbstsichernde Muttern. Am Fahrzeug wird die Pumpe mit Einschlagmuttern befestigt. Set enthält Montageanleitung und je 4 Stück Schwingungsdämpfer, Muttern, Einschlagmuttern und Schallpuffer.
Hersteller Nr.: 23020 **300/178**

5-Kammer-Sensormembranpumpe
SMARTSerie Trinkwassersystem

Für eine schnelle und unkomplizierte Montage liegt eine Einbauanleitung bei.

LILIE water | light | energy

Druckpumpe Smart-Serie
Fördermenge: 14 l/min:
Hersteller Nr.: LP1001 **300/117**

1 Motor SMARTSerie
Ersatzmotor für SMARTSerie LP1001, LP1009.

Hersteller Nr.: 11342 **300/115-2**

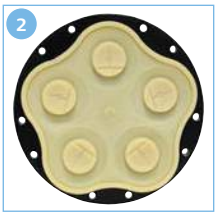

2 Membransatz SMARTSerie
Membransatz komplett mit Pumpengehäuseunterteil und Motoraufnahme.
Hersteller Nr.: 11305 **300/115-3**

3 Ventilsatz SMARTSerie
Ventilsatz passend für alle Modelle der SMARTSerie.
Hersteller Nr.: 11304 **300/115-4**

4 Gehäuse SMARTSerie
Gehäuse inklusive Sensor für SMARTSerie LP1001, LP1002.
Hersteller Nr.: 11359 **300/115-1**

5 Filter 1/2" gewinkelt SMARTSerie
Filter passend für alle Pumpen der Lilie SMARTSerie, gewinkelt mit 1/2"-Schraubgewinde. Quickfitting direkt in SMARTSerie-Pumpen einsteckbar.Die Filtertasse ist abschraubbar.
Hersteller Nr.: LP200171 **300/115-8**

6 Filter 1/2" gerade SMARTSerie
Filter passend für alle Pumpen der Lilie SMARTSerie, mit geradem Anschluss für Quick-Adapter. Quickfitting direkt in SMARTSerie-Pumpen einsteckbar. Die Filtertasse ist abziehbar.
Hersteller Nr.: LP200172 **300/115-9**

7 Quick Adapter SMARTSerie
Quick Adapter gerade zum Einstecken in alle SMARTSerie-Pumpen.

Anschluss	Hersteller Nr	Art-Nr.
ø 10 mm	200183	**300/115-5**
ø 12 mm	200185	**300/115-6**
½"	200181	**300/115-7**

Allgemeines Pumpenzubehör | Ersatzteile

1 Druckminderer Messing
Ausgangsdruck stufenlos einstellbar von 1 bis 4 bar über Kunststoffschraube unter Abdeckkappe. Druckfest bis 15 bar, schützt alle empfindlichen Geräte.
Hersteller Nr.: 25012 **300/140**

2 Wasser-Feinfilter
Mit Sichtglas für die Ansaugleitung bei Druckwasserpumpen. Das leicht zu reinigende Sieb ist abschraubbar und gewährleistet durch 0,1 mm feine Maschen eine störungsfreie Funktion der Wasserversorgung. Für Schlauch mit 10 oder 12 mm Innendurchmesser.
Hersteller Nr.: 20019 **300/125**

3 Reihenfilter 12 mm 1/2"
Zum Einbau in die Ansaugleitung zwischen Wassertank und Pumpe. Feinmaschiges, rostfreies Metallsieb hält Partikel und Teile zurück. **Technische Daten:** Sieb: Metall; Maschenweite: 0,3 mm, 1/2" A/12 mm.
Hersteller Nr.: 20015 **300/179**

4 Rückschlagventil
Anschlussstutzen: ø 10 mm. Vermeidet Rücklauf der Wassersäule.
Hersteller Nr.: 12510 **300/570**

5 Shurflo Filter schraubbar 1/2" AG x 1/2" IG
Zum direkten Aufschrauben auf Lilie by Shurflo Pumpen. Feinmaschiges, rostfreies Metallsieb stoppt Teile, die sonst Pumpe und Wasseranlage schädigen könnten. Die aufgeschraubte transparente Filtertasse ermöglicht eine einfache Reinigung, trinkwasserecht. Filter 1/2" AG x 1/2" IG.
Hersteller Nr.: LS200162 **300/126**

6 Shurflo Filter steckbar 1/2" IG x 12 mm
Zum direkten Aufschrauben auf Lilie by Shurflo Pumpen. Feinmaschiges, rostfreies Metallsieb stoppt Teile, die sonst Pumpe und Wasseranlage schädigen könnten. Die aufgeschraubte transparente Filtertasse ermöglicht eine einfache Reinigung, trinkwasserecht. Filter 1/2" IG x 12 mm.
Hersteller Nr.: LS200161 **300/127**

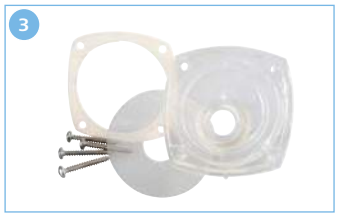

FIAMMA
home is everywhere

Ersatzteile für Pumpe Aqua 8 (300/114)

		Hersteller-Nr.	Art-Nr.
1	Anschlusstülle gewinkelt	98657-001	**300/114-4**
2	Anschlusstülle gerade	98657-004	**300/114-5**
3	Filterkit	01203C01-	**300/114-2**
4	Kit Antriebsgruppe	02188-01-	**300/114-1**
5	Pumpenkopfdeckel	01203A01-	**300/114-7**
6	Druckschalter	01203B02	**300/114-6**
7	Ventilkit	01200-02-	**300/114-3**

Ersatzteile COMET

COMET
SMART • EQUIPMENT • SOLUTIONS

Faserfeinfilter Bi-COMET

Der Filter verhindert das Eindringen von Schmutz in das Wassersystem, Anschluss 3/8" am Pumpeneingang. Anschluss an der Saugseite: 3/8", Schlauch Innen-ø 10 mm.

Hersteller Nr.: 3005.05.00 **300/116-3**

Membranschalter 1,4 bar

Membranschalter für GEO-DUPLO-PLUS. Druckgesteuerter Schalter für Druckwassersysteme. Montage im Druckschlauch nach der Pumpe. Anschluss: Schlauch Innen-ø 10 mm. Abschaltdruck: 1,4 bar.

Hersteller Nr.: 3002.13.04 **300/116-1**

Membranschalter 0,8 bar

Druckgesteuerter Schalter für Druckwassersysteme. Installation im Schlauchsystem für Tauchpumpen VIP-PLUS, LUX-PLUS, ECO-PLUS und GEO-PLUS. Montage im Druckschlauch nach der Pumpe. Anschluss: Schlauch Innen-ø 10 mm. Abschaltdruck: 0,8 bar.

Hersteller Nr.: 3002.02.02 **300/116-2**

Auslauf Standard Roma

Auslauf Standard für Roma Wasserarmatur.

Hersteller Nr.: 9242.20.00 **300/240-2**

Auslauf Roma

Auslauf mit Strahlregler für Roma Wasserarmatur.

Hersteller Nr.: 9240.20.00 **300/240-3**

Keramikkartusche

Keramikkartusche für ROMA, PARMA, SIENNA, CAPRI KOMPAKT, DUCALE, DAUPHIN. ø 35 mm.

Hersteller Nr.: 9207.01.00 **300/143**

Drehknopf

für Novo Super

Farbe	Art-Nr.
braun	**300/164**
dunkelgrau	**300/164-1**
smoky	**300/164-2**

Schalter

Der Schalter ist passend für alle Roma Einhebelmischer.

Hersteller Nr.: 9210.05.00 **300/240-4**

Tülle Anschluss A

Anschluss A: Tüllen für 10 – 12 mm Schläuche; mit O-Ring 6 x 2 für Armaturen

rot	**300/191-1**
blau	**300/191-2**

Drehknopf Carlettamat

Drehknopf für Reich Carletta Handduschen, Carlettamat und Duschomat.

weiß	**300/647**

Drehknopf Carletta

Drehknopf für Reich Carletta Untertisch Hahn.

weiß	**300/647-1**

Tülle Anschluss F

Anschluss F: flexibel für 10 – 12 mm Schläuche. Länge: 250 mm für Armaturen.

rot	**300/191-4**
blau	**300/191-3**

Drehknopf Reich De Luxe

rot	**300/177**
blau	**300/177-1**

Schloss Versorgungsklappe

Schloss mit 2 Schlüsseln für Deckel Versorgungsklappe **300/685-4**

Tülle Anschluss UniQuick

Anschluss für UniQuick Trinkwassersystem 250 mm.

rot	**300/191-6**
blau	**300/191-5**

Keramik-Ersatzkartusche 35

Ersatzkartusche ø 35 mm für Reich Keramik Armaturen. **300/648**

Gehäuse für Versorgungsklappe ohne Schloss

weiß	**300/684**
cremeweiß	**300/684-1**

Ersatzteile Reich Siphon

		Art-Nr.
1	Siphon ø 33 mm Wasserablauf mit einseitigem Zulauf.	**300/237-5**
2	Verschlussstopfen für Siphon mit Anschluss ø 39 mm	**300/237-6**
3	Restesieb POM mit O-Ring für Siphon mit einem oder zwei Ausgängen.	**300/237-7**

Keramik Ersatzkartusche 25

Ersatzkartusche ø 25 mm für Reich Keramik Armaturen. **300/648-1**

Auslaufrohr gebogen

Auslaufrohr gebogen komplett mit Perlator. Für Einhebelmischer Kama, Trend A/B, Keramik Style. Material: hochglanz chrom. **300/225-1**

Gehäuse für Versorgungsklappe mit Schloss

weiß	**300/685**
cremeweiß	**300/685-1**
schwarz	**300/685-3**

Ersatzdeckel für Versorgungsklappen und Einspeisungsdosen

MENNEKES
MY POWER CONNECTION

Ersatzdeckel Mennekes
Standard
12 × 0,5 × 10 cm

weiß		**321/020-1**

HABA
happy campers

Ersatzdeckel H.A.B.A
Standard
10,8 × 1 × 11,2 cm

cremeweiß		**320/974-3**
schwarz		**320/974-2**
silber		**320/974-1**
weiß		**320/974**

FAWO

Ersatzdeckel Fawo
mit Magnetverschluss
14,5 × 1,6 × 13 cm

anthrazit		**300/706**
reinweiß		**300/705**
schwarz		**300/704**

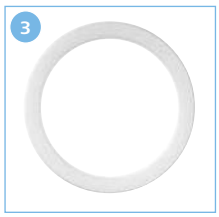

Kanisterzubehör

COMET
SMART • EQUIPMENT • SOLUTIONS

		Größe	Art-Nr.
1	Absperrhahn mit Dichtung	3/4“	**300/010-5**
2	Ersatzstopfen mit Dichtung	3/4“	**300/010-3**
3	PE-Dichtung	3/4“	**300/026**
4	Schlüssel für Kanisterverschluss DIN 96	DIN 96	**300/094-1**
5	Ausgießtülle für Kombikanister	3/4“	**300/066**
6	Verschluss	3/4“	**300/010-4**
7	Verschluss	DIN 51	**300/006-1**
8	Verschluss	DIN 61	**300/008-1**
9	Verschluss	DIN 96	**300/085-1**

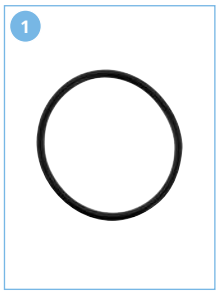

Ersatzteile für Aquamobil

CARYSAN®

		Art-Nr.
1	Deckel groß ø 179 × 33 mm	**300/030-2**
2	Deckel klein ø 74 × 25 mm	**300/030-1**
3	Stopfen und Mutter 3/4“	**300/030-3**

Wassertankzubehör

FUSION

		Art-Nr.
1	Dichtung für Schraubstopfen S 12-04 ab 09/1996	**300/074**
2	Dichtung für Schraubdeckel S 15-02 bis 08/1996	**300/073**
3	Schraubstopfen S 12-04 ø 120 mm ab 09/1996	**300/071**

FIAMMA
home is everywhere

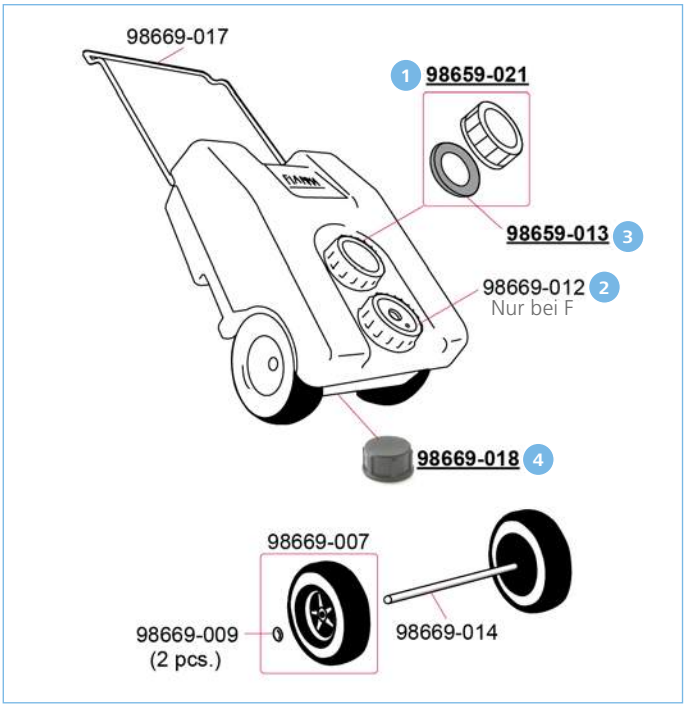

Roll-Tank 23F

		Hersteller-Nr.	Art-Nr.
1	Schraubverschluss und Dichtung	98659-021	**301/107**
2	Schraubverschluss und Unterteil	98669-012	**301/055**
3	Schraubverschluss-Dichtung	98659-013	**301/053**
4	Tankverschlussdeckel	98669-018	**301/062**

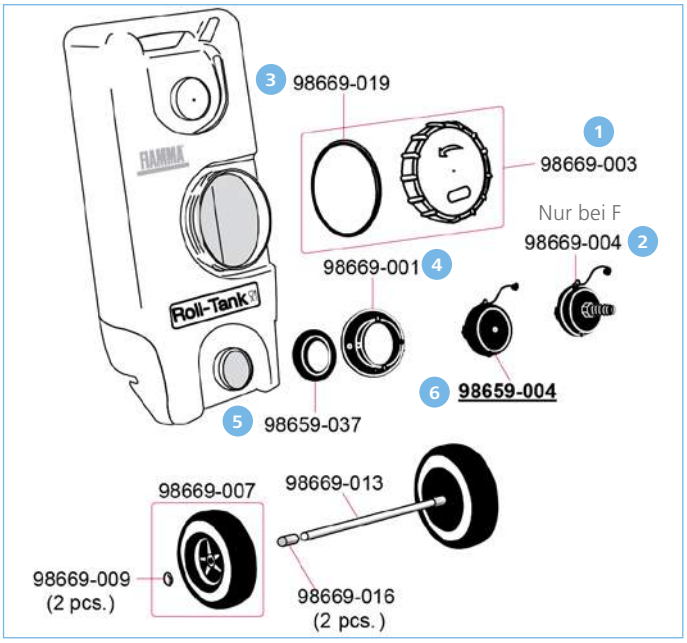

Roll-Tank 40F

		Hersteller-Nr.	Art-Nr.
1	Deckel	98669-003	**300/037-2**
2	Deckel und Anschlussstutzen	98669-004	**301/064**
3	Dichtung für Deckel	98669-019	**300/037-1**
4	Tankverbindung mit Innengewinde	98669-001	**301/063**
5	Untere Dichtung	98659-037	**301/100**
6	Verschlussdeckel außen	98659-004	**301/130**

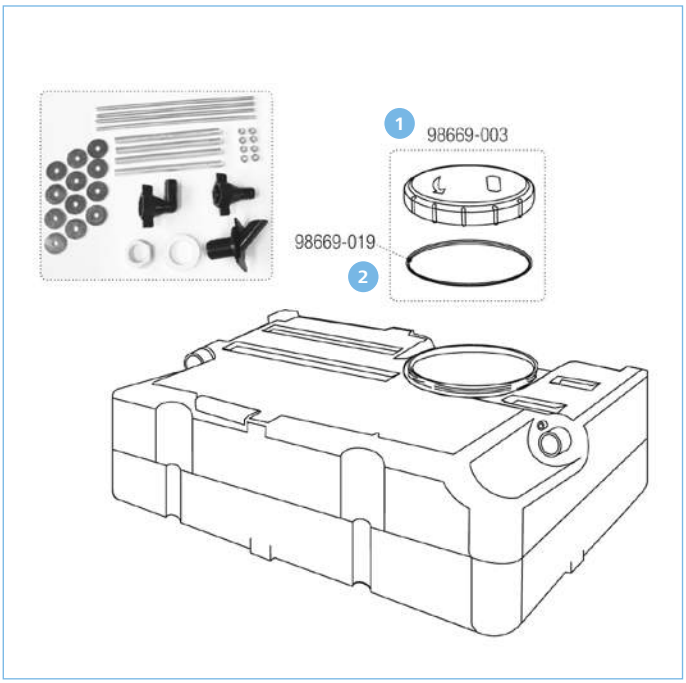

Tank 70 L

		Hersteller-Nr.	Art-Nr.
1	Deckel	98669-003	**300/037-2**
2	Dichtung für Deckel	98669-019	**300/037-1**

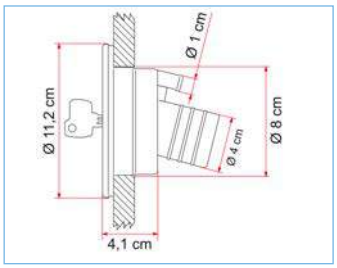

Wassereinfüllstutzen

		Hersteller-Nr.	Art-Nr.
1	Wassereinfüllstutzen, weiß	94715-010	**300/466**
	Wassereinfüllstutzen, schwarz	94715-005	**300/467**
2	Ersatzdeckel mit Schloss, weiß	98658-002	**300/470**
	Ersatzdeckel mit Schloss, schwarz	98658-001	**300/469**

FIAMMA
home is everywhere

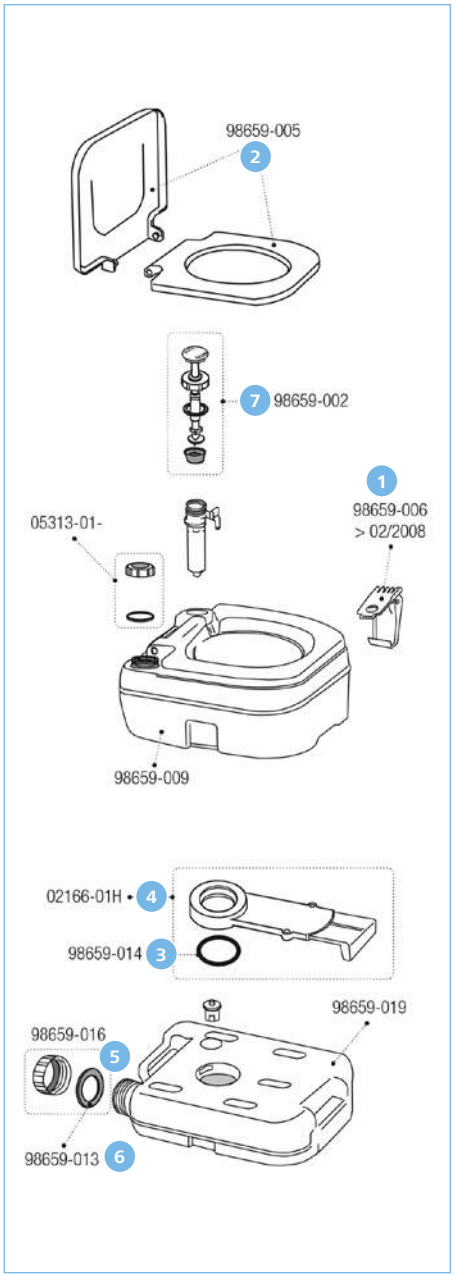

Bi-Pot 30

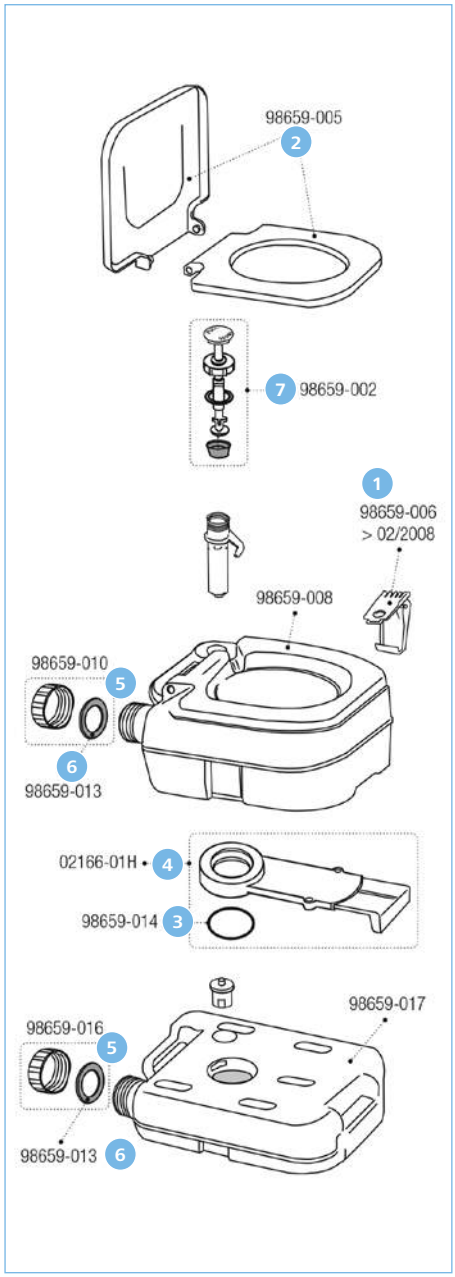

Bi-Pot 34

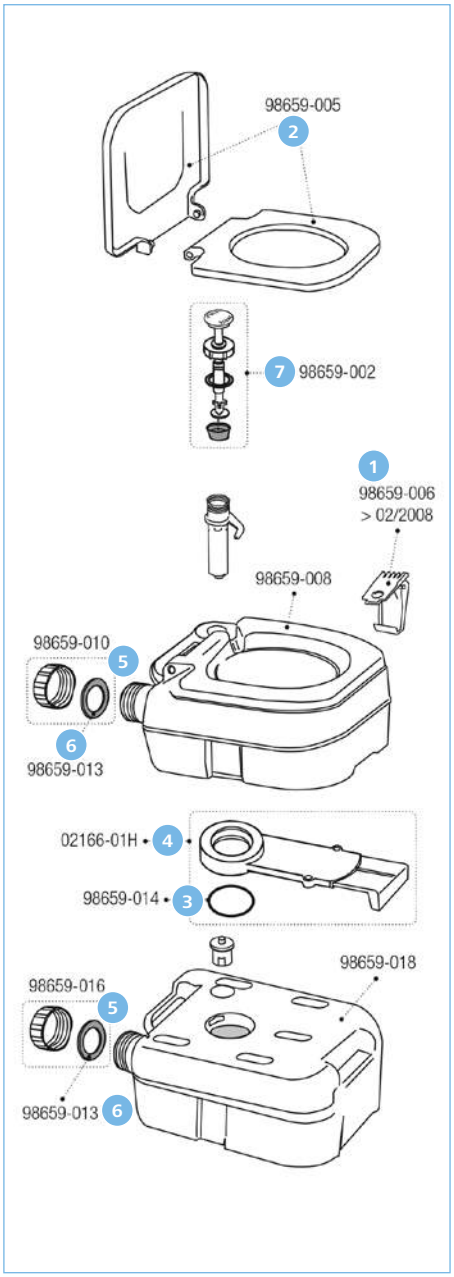

Bi-Pot 39

Bi-Pot 30, 34, 39

		Hersteller-Nr.	Art-Nr.
1	Befestigungshaken	98659-006	**301/030**
2	Deckel mit Sitz	98659-005	**301/122**
3	O-Ring für Schieber	98659-014	**301/124**
4	Schiebeventil komplett	02166-01H	**301/123**

		Hersteller-Nr.	Art-Nr.
5	Schraubverschluss und Dichtung, blau	98659-016	**301/052**
	Schraubverschluss und Dichtung, rot	98659-010	**301/046**
6	Schraubverschluss-Dichtung	98659-013	**301/053**
7	Toiletten-Pumpendeckel	98659-002	**301/047**

FIAMMA
home is everywhere

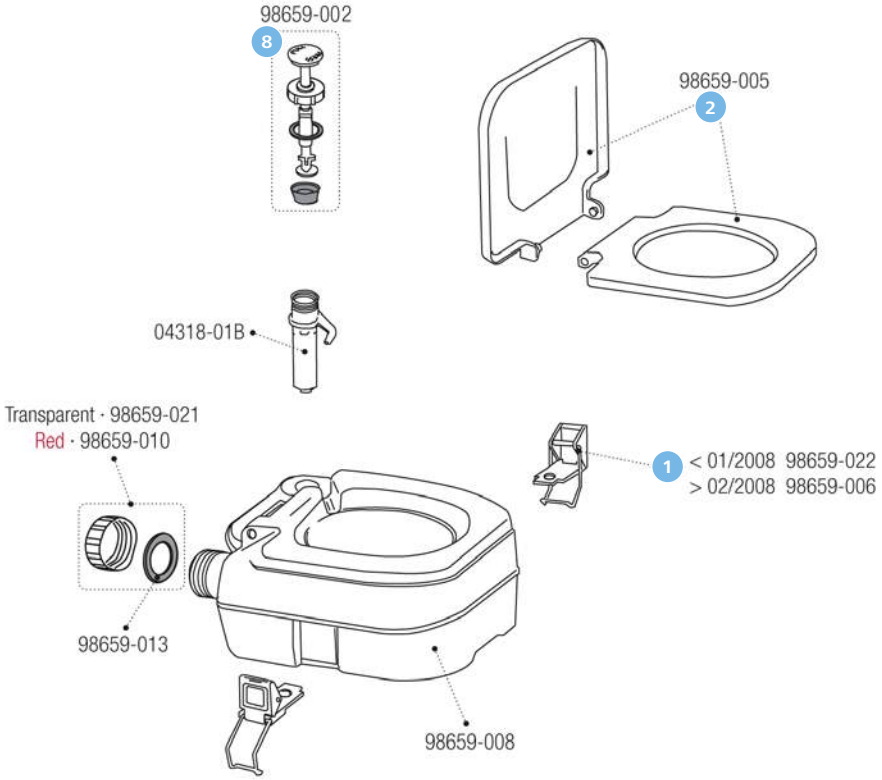

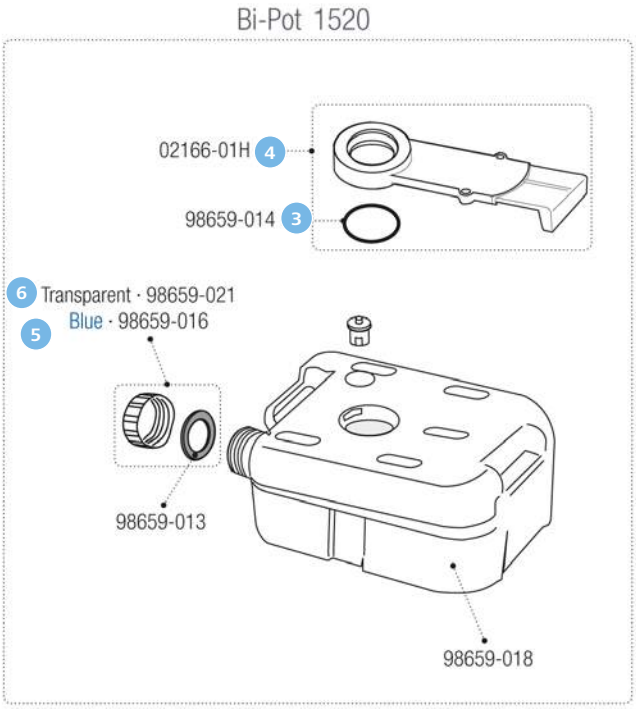

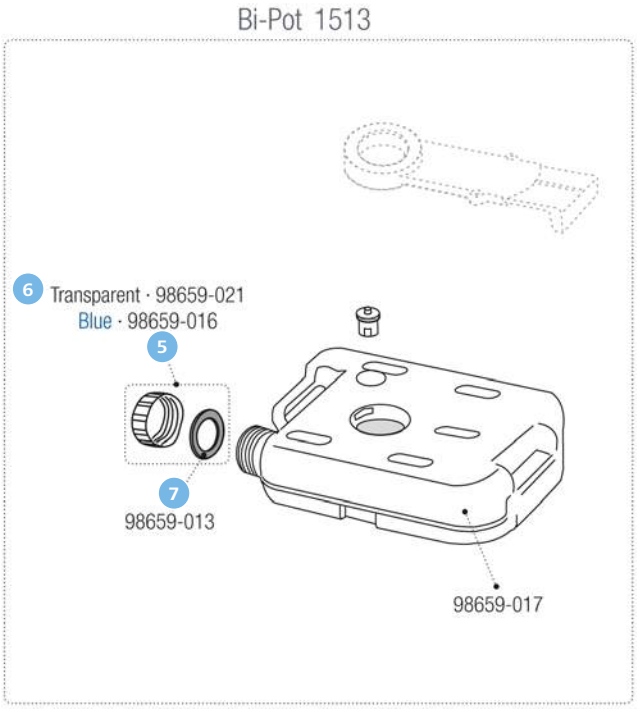

Bi-Pot 1520, 1513

		Hersteller-Nr.	Art-Nr.
1	Befestigungshaken,	98659-022	**301/129**
2	Deckel mit Sitz, beige	98659-005	**301/122**
3	O-Ring für Schieber	98659-014	**301/124**
4	Schiebeventil komplett,	02166-01H	**301/123**
5	Schraubverschluss und Dichtung, blau	98659-016	**301/052**

		Hersteller-Nr.	Art-Nr.
6	Schraubverschluss und Dichtung, transparent	98659-021	**301/107**
7	Schraubverschluss-Dichtung,	98659-013	**301/053**
8	Toiletten-Pumpendeckel	98659-002	**301/047**

THETFORD *Loving leisure*

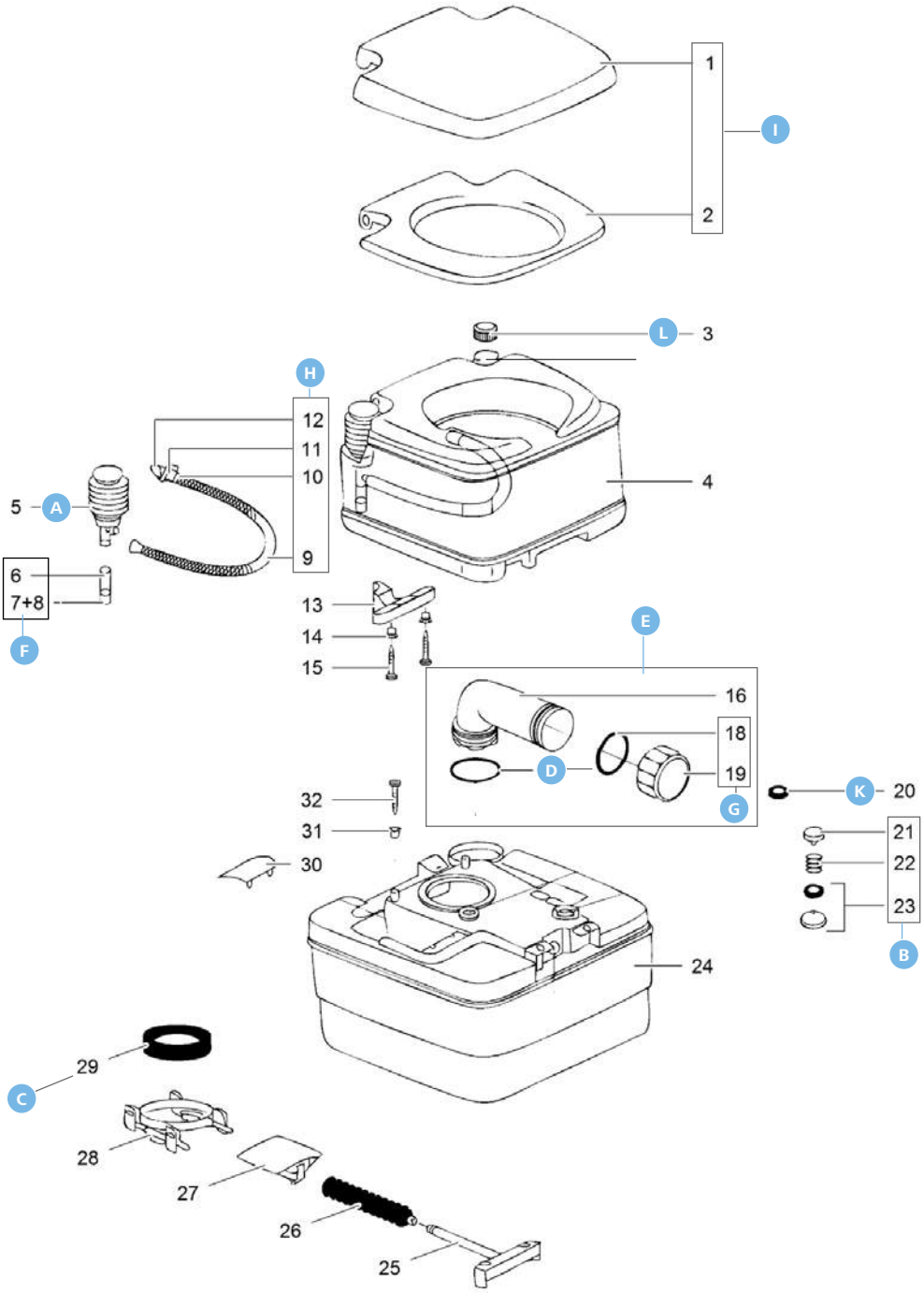

Farbindex
-62 weiß
-68 grauweiß
-79 edelweiß

Ersatzteile für Porta-Potti 145, 165 Elegance (… – 2011)

		Hersteller-Nr.	Art-Nr.
A	Balgpumpe	07862-62	**301/110**
B	Belüftungsknopf edelweiß	07524-79	**301/351**
	Belüftungsknopf weiß	07524-62	**301/353**
C	Dichtring	07101	**301/119**
D	Dichtungssatz für Verschlusskappe	16195	**301/096**
E	Entleerungsstutzen komplett	07492-62	**301/301**
F	Pumpenansaugschlauch 145, 165, 345, 365	07024	**301/116**

		Hersteller-Nr.	Art-Nr.
G	Schraubkappe	07493-62	**301/371**
H	Spülschlauch komplett weiß	07031-62	**301/115**
	Spülschlauch komplett edelweiß	07031-79	**301/342**
I	Toilettensitz mit Deckel	07331-68	**301/300**
K	Ventildichtung	07102	**301/118**
L	Verschlusskappe Frischwassertank	12901-79	**301/366**

THETFORD *Loving leisure*

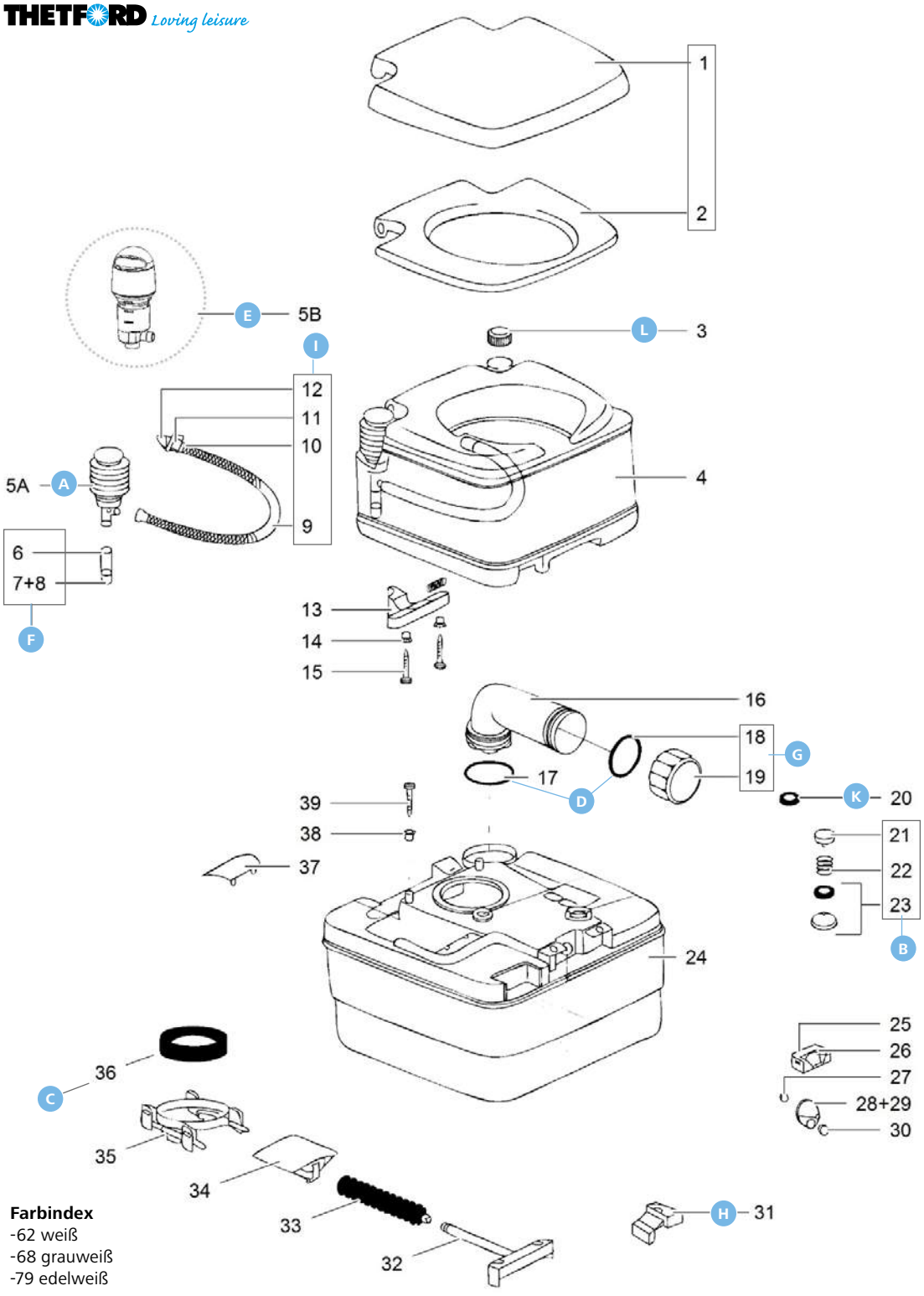

Farbindex
-62 weiß
-68 grauweiß
-79 edelweiß

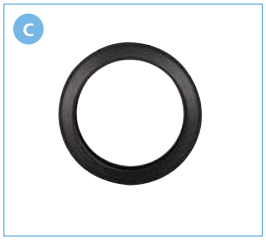

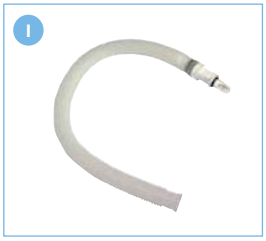

Ersatzteile für Porta-Potti 335, 345, 365 (… – 2011)

		Hersteller-Nr.	Art-Nr.
A	Balgpumpe	07862-62	**301/110**
B	Belüftungsknopf	07524-62	**301/353**
C	Dichtring	07101	**301/119**
D	Dichtungssatz für Verschlusskappe	16195	**301/096**
E	Kolbenpumpe 335 edelweiß	25817-79	**301/318**
	Kolbenpumpe 345, 365 grauweiß	25818-68	**301/319**
	Kolbenpumpe 345, 365 edelweiß	25818-79	**301/323**
F	Pumpenansaugschlauch 335	07016	**301/340**

		Hersteller-Nr.	Art-Nr.
F	Pumpenansaugschlauch, 145, 165, 345, 365	07024	**301/116**
G	Schraubkappe	07493-62	**301/371**
H	Schwimmerarm	21322	**301/187**
I	Spülschlauch komplett weiß	07031-62	**301/115**
	Spülschlauch komplett edelweiß	07031-79	**301/342**
K	Ventildichtung	07102	**301/118**
L	Verschlusskappe Frischwassertank	12901-79	**301/366**

THETFORD *Loving leisure*

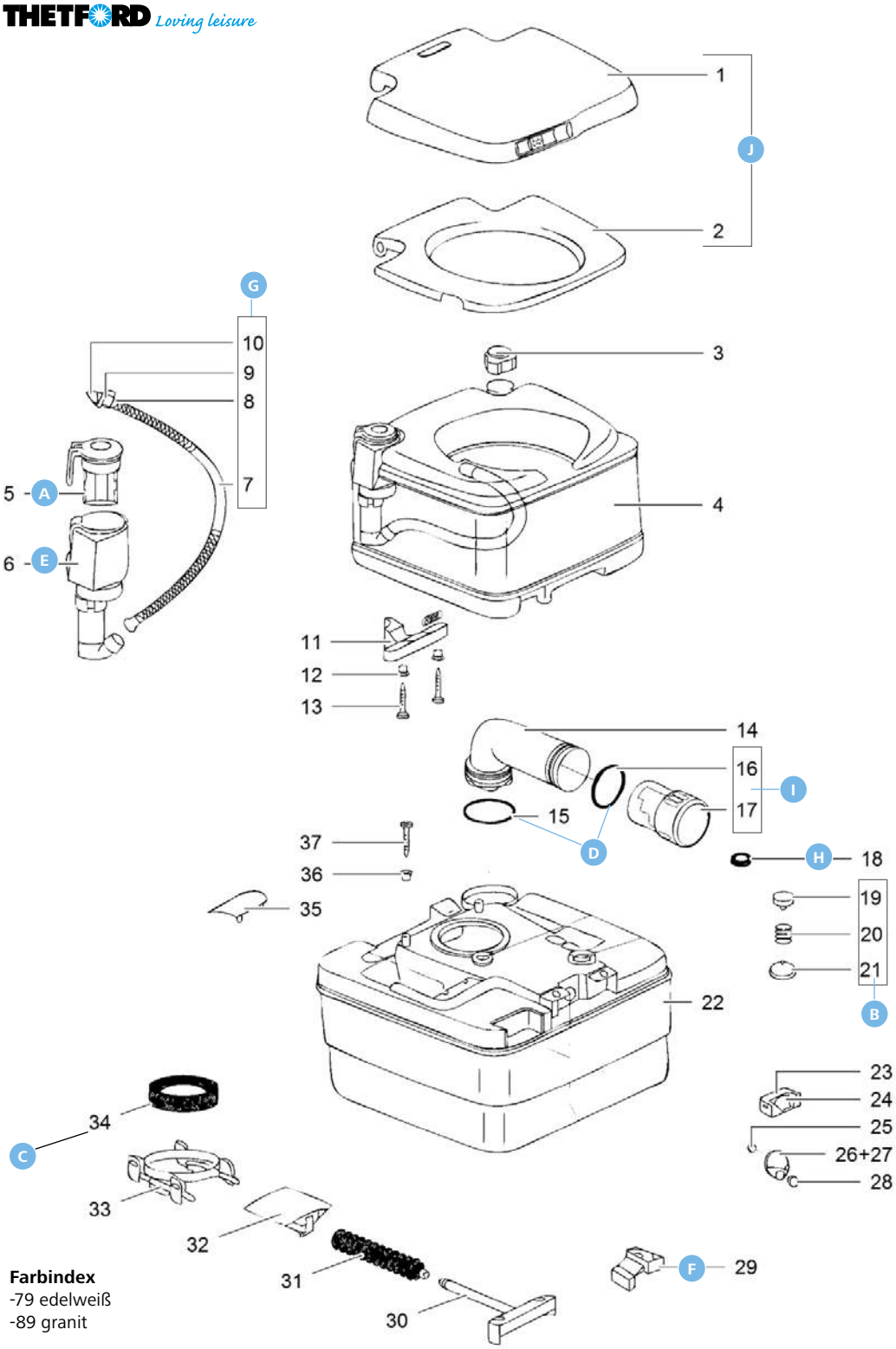

Farbindex
-79 edelweiß
-89 granit

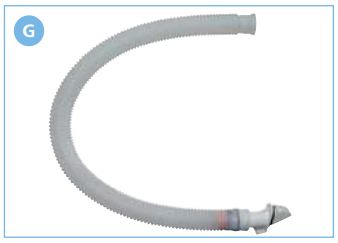

Ersatzteile für Porta-Potti 465 (… – 2011)

		Hersteller-Nr.	Art-Nr.
A	Batteriegehäuse	25806-79	**301/382**
B	Belüftungsknopf	07524-79	**301/351**
C	Dichtring	07101	**301/119**
D	Dichtungssatz für Verschlusskappe	16195	**301/096**
E	Pumpe elektrisch	25807-79	**301/380**
	Pumpe elektrisch	25807-89	**301/381**
F	Schwimmerarm	21322	**301/187**

		Hersteller-Nr.	Art-Nr.
G	Spülschlauch	25808-79	**301/303**
H	Ventildichtung	07102	**301/118**
I	Verschlusskappe granitgrau	25810-89	**301/108**
	Verschlusskappe edelweiß	25810-79	**301/109**
J	Toilettensitz mit Deckel granitgrau	07317-89	**301/302**
	Toilettensitz mit Deckel edelweiß	07317-79	**301/305**

THETFORD *Loving leisure*

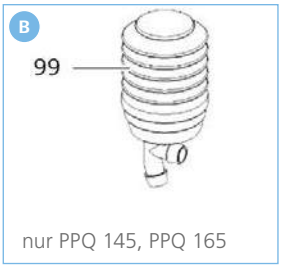

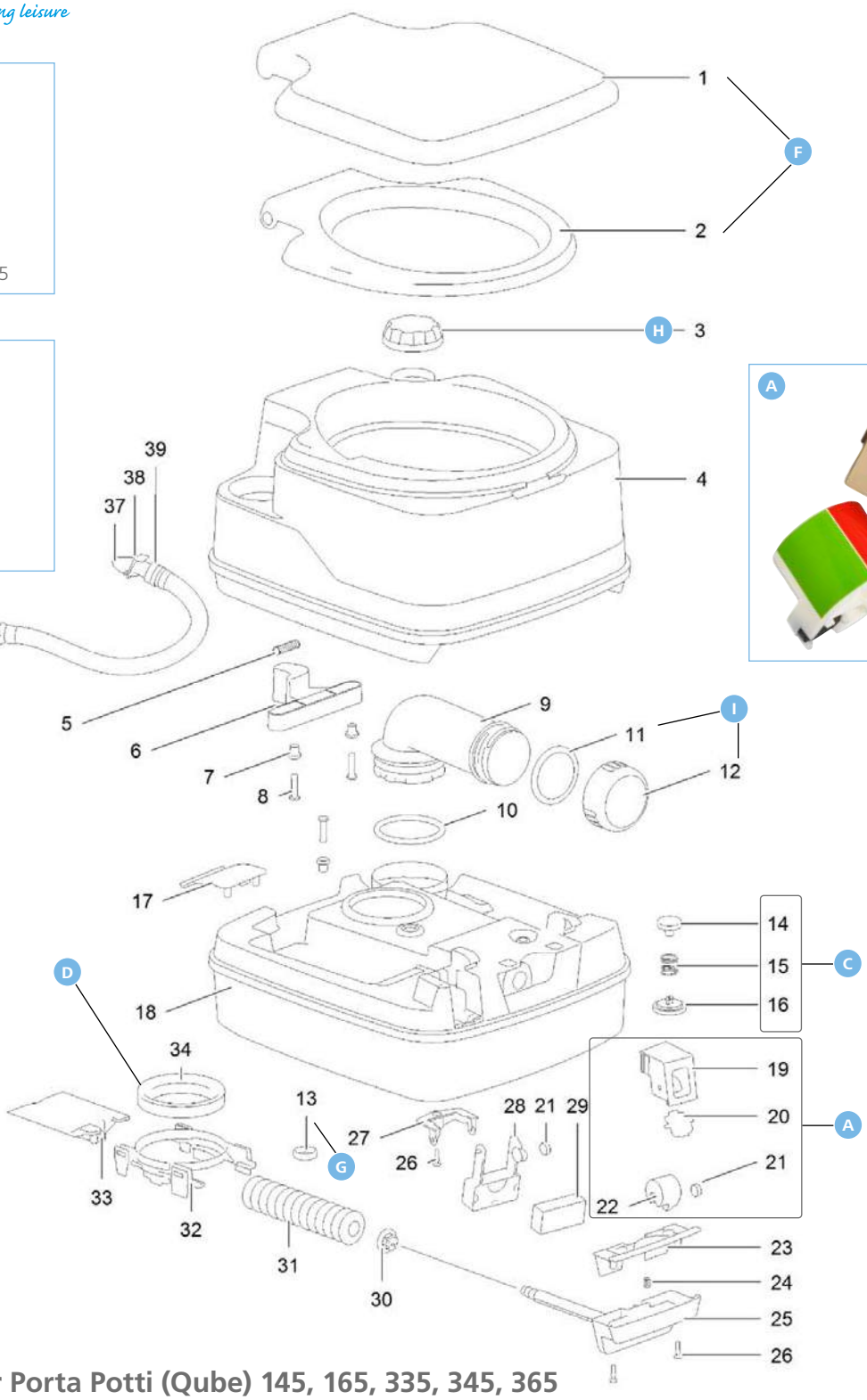

Farbindex
-62 weiß
-68 grauweiß
-111 signalweiß
-130 rubinrot

Ersatzteile für Porta Potti (Qube) 145, 165, 335, 345, 365

		Hersteller-Nr.	Art-Nr.
A	Abwassertank-Füllstandsanzeige	92908-38	**301/358**
B	Balgpumpe weiß	07862-62	**301/110**
C	Belüftungsknopf signalweiß	92407-111	**301/391**
D	Dichtring	07101	**301/119**
E	Kolbenpumpe signalweiß PP 345, PP 365	92901-111	**301/399**
F	Toilettensitz mit Deckel signalweiß	92903-111	**301/440**
	Toilettensitz mit Deckel grauweiß	92903-68	**301/363**
	Toilettensitz mit Deckel, signalweiß PP 335	92904-111	**301/442**

		Hersteller-Nr.	Art-Nr.
G	Ventildichtung	07102	**301/118**
H	Verschlusskappe Frischwassertank signalweiß	92905-111	**301/443**
	Verschlusskappe Frischwassertank grauweiß	92905-68	**301/364**
	Verschlusskappe Frischwassertank rot	92905-130	**301/444**
I	Verschlusskappe für Schwenkarm + Dichtung signalweiß	92906-111	**301/445**

THETFORD *Loving leisure*

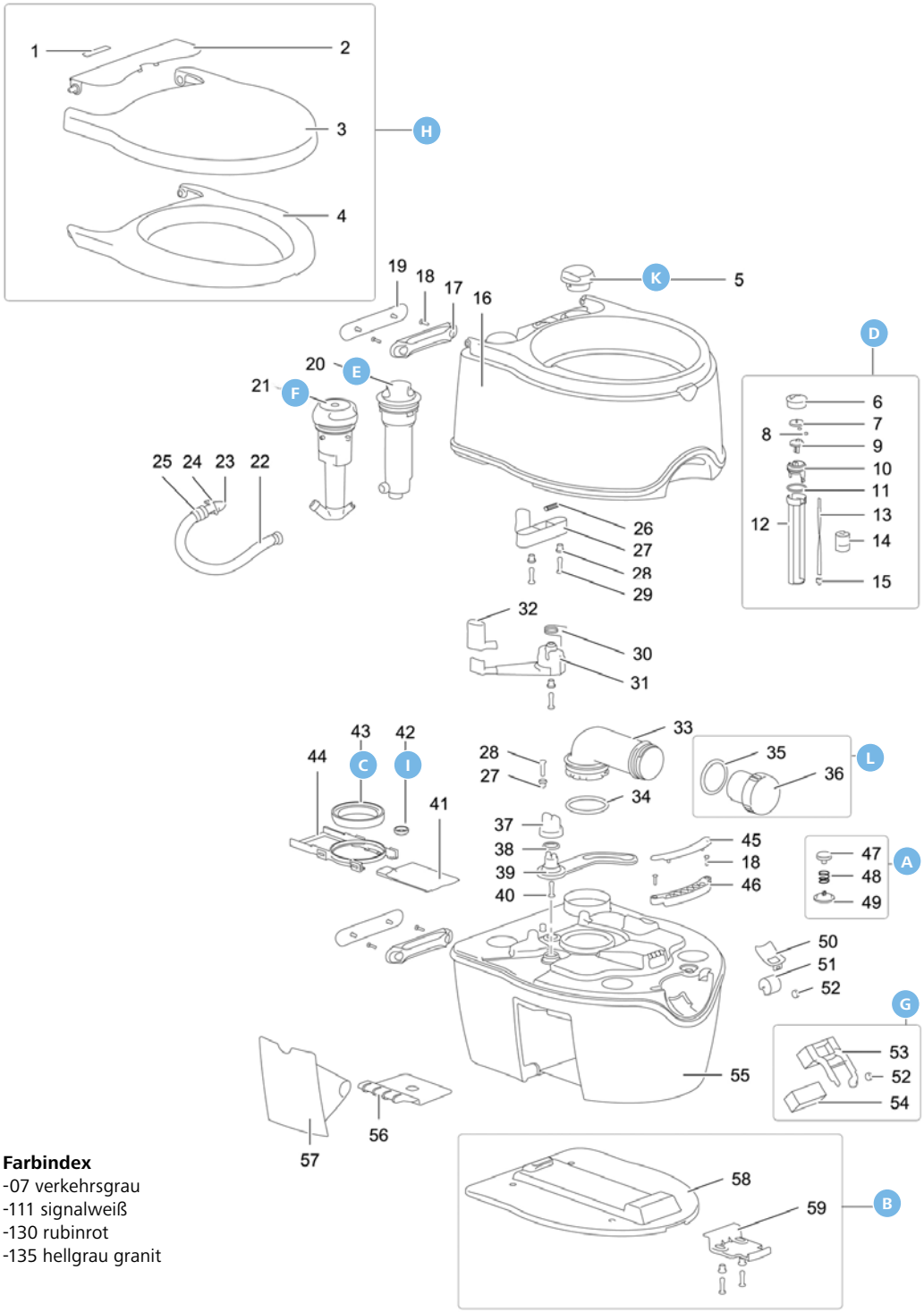

Farbindex
-07 verkehrsgrau
-111 signalweiß
-130 rubinrot
-135 hellgrau granit

Ersatzteile für Porta-Potti Excellence

		Hersteller-Nr.	Art-Nr.
A	Belüftungsknopf, signalweiß	92407-111	**301/391**
B	Bodenbefestigung Porta Potti 565, grau	92415-07	**301/359**
C	Dichtring, schwarz	07101	**301/119**
D	Füllstandsanzeige Frischwasser, signalweiß	92405-111	**301/378**
	Füllstandsanzeige Frischwasser, rot	92405-130	**301/379**
	Füllstandsanzeige Frischwasser, granitgrau	92405-135	**301/383**
E	Kolbenpumpe, signalweiß	92401-111	**301/367**
	Kolbenpumpe, rot	92401-130	**301/368**
F	Pumpe elektrisch, grau	92402-07	**301/369**

		Hersteller-Nr.	Art-Nr.
G	Schwimmer	92409	**301/360**
H	Toilettensitz mit Deckel, signalweiß	92403-111	**301/372**
	Toilettensitz mit Deckel, granitgrau	92403-135	**301/374**
I	Ventildichtung	07102	**301/118**
K	Verschlusskappe Frischwassertank, signalweiß	92404-111	**301/375**
	Verschlusskappe Frischwassertank, rot	92404-130	**301/376**
	Verschlusskappe Frischwassertank, granitgrau	92404-135	**301/377**
L	Verschlusskappe für Schwenkarm + Dichtung, signalweiß	92406-111	**301/387**

THETFORD *Loving leisure*

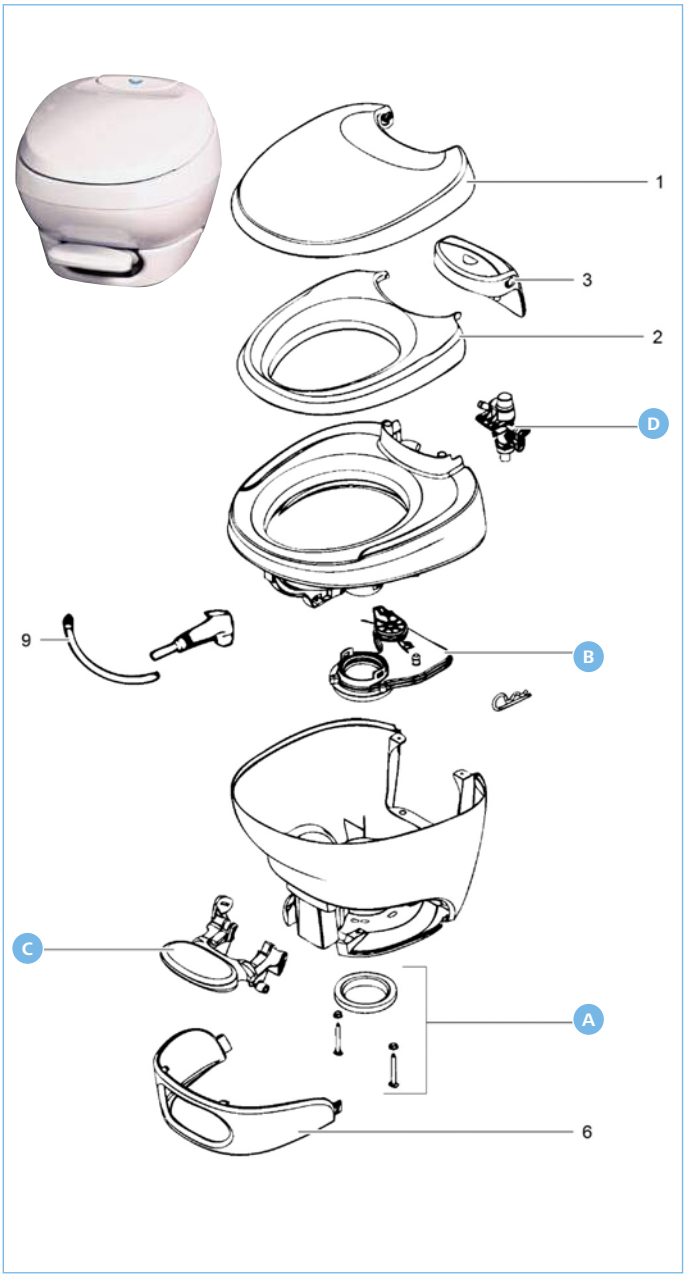

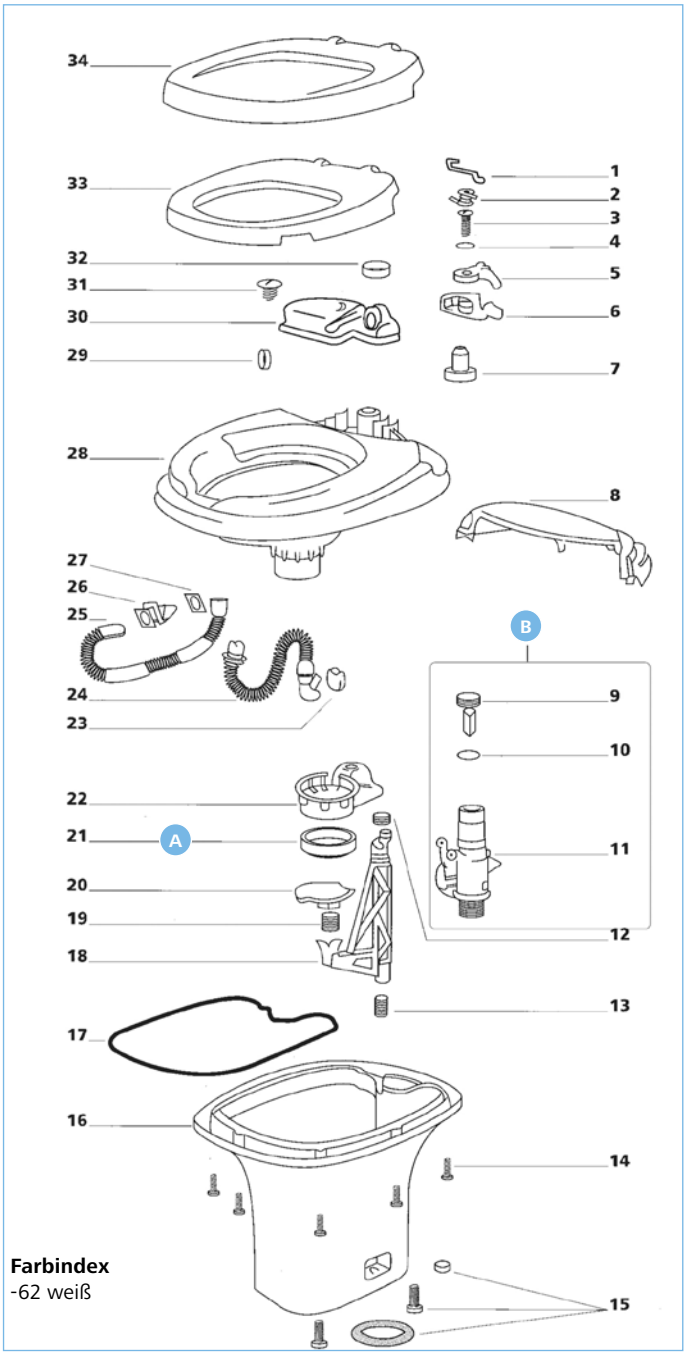

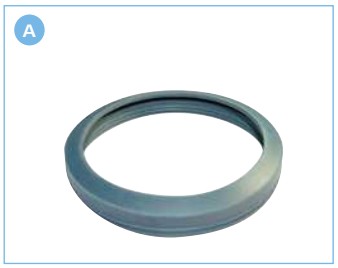

Ersatzteile für Aqua Bravura

		Hersteller-Nr.	Art-Nr.
A	Befestigungssatz	31115	**301/423**
B	Mechanismusdichtung	31112	**301/421**
C	Pedal-Service-Paket weiß	31114-62	**301/422**
D	Wassereinlaufventil	31113	**301/420**

Ersatzteile für Aqua IV high, low

		Hersteller-Nr.	Art-Nr.
A	Schieberdichtung	12481	**301/308**
B	Wasserventil	24846	**301/071**

THETFORD *Loving leisure*

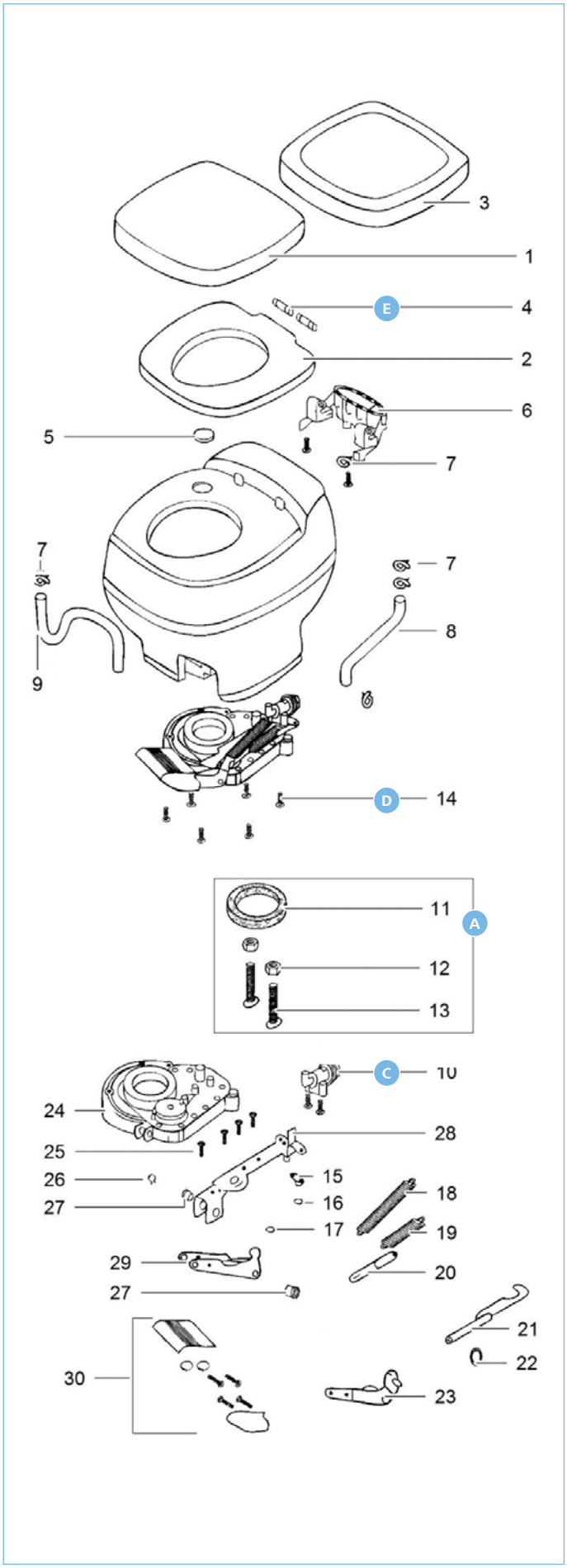

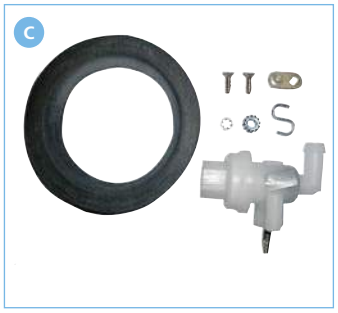

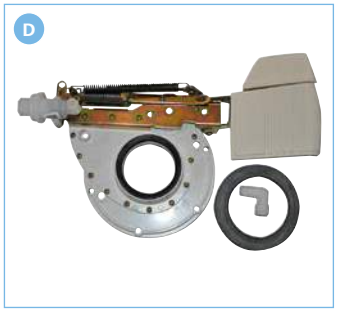

Ersatzteile für Aqua Magic Starlite/Galaxy

		Hersteller-Nr.	Art-Nr.
A	Dichtung mit Montagematerial	08975	**301/307**
B	Dichtungssatz	08368	**301/394**
C	Kugelventil	09868	**301/077**
D	Mechanismus kpl.	24203	**301/306**
E	Scharniersatz für Toilettensitz weiß	16183-62	**301/093**

THETFORD *Loving leisure*

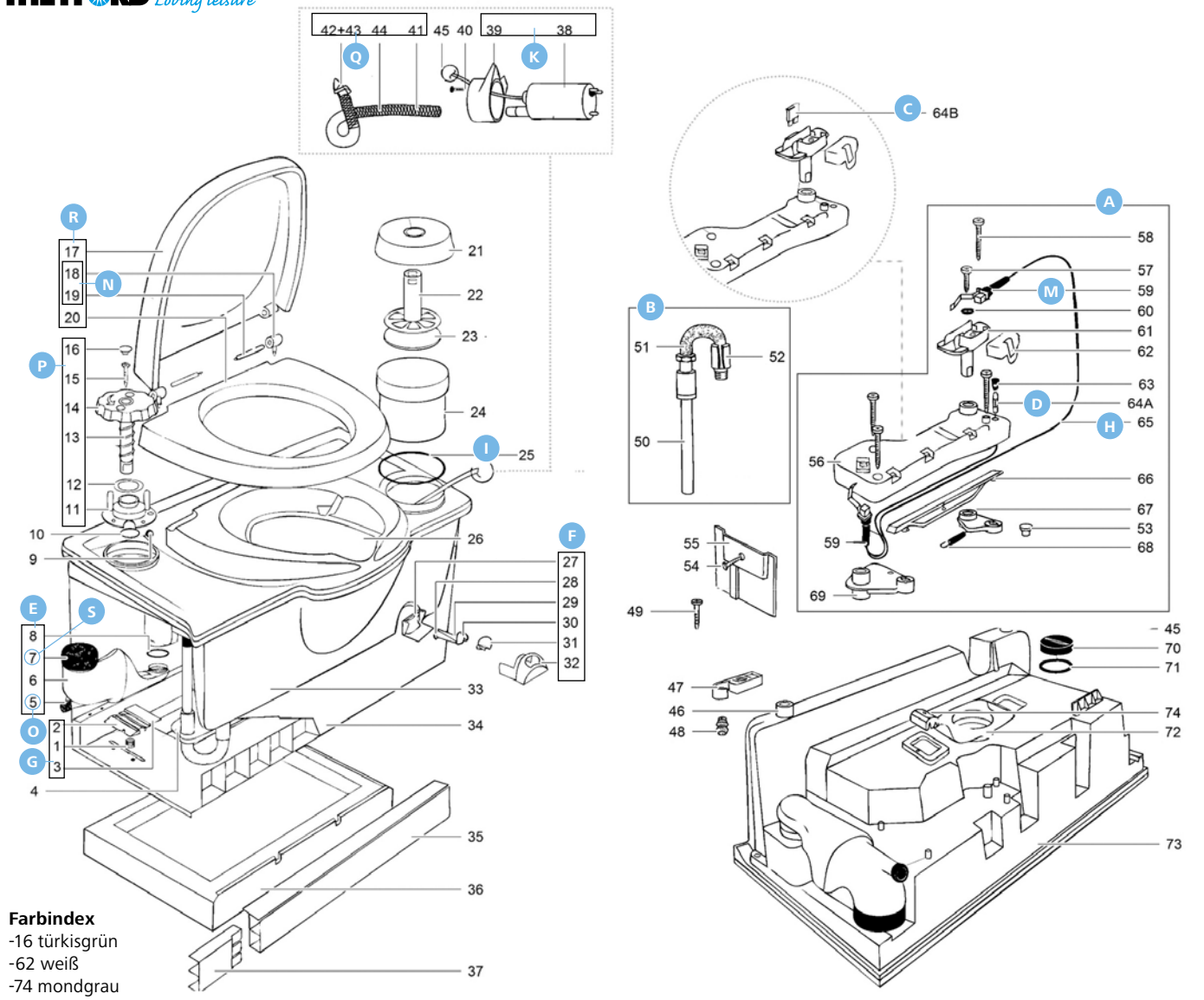

Farbindex
-16 türkisgrün
-62 weiß
-74 mondgrau
-78 signalgelb

A

Absperrblock-Mechanismus elektrisch

L

E

Q

Ersatzteile für Cassette C2

		Hersteller Nr.	Art-Nr.
A	Absperrblock-Mechanismus mondgrau	16379-74	**301/070-1**
B	Entleerungsrohr links	21370	**301/184**
	Entleerungsrohr rechts	21371	**301/185**
C	Feinsicherung 3 A (1994 –)	21766	**301/081**
D	Feinsicherung 3 A (– 1994)	16391	**301/113**
E	Frischwasser-Einfüllstutzen mondgrau	16381-74	**301/072-1**
F	Fäkalientank-Füllstandsanzeige	16171-62	**301/087**
G	Halteklammer-Satz gelb	16350-78	**301/057**
H	Kabelsatz	16389	**301/099**
I	O-Ring für Toilettenpapierfach	16731	**301/060-1**

		Hersteller Nr.	Art-Nr.
K	Pumpensatz	16374	**301/060**
L	Reparatursatz Spülpumpe	21050	**301/054**
M	Schalter	20107	**301/059**
N	Scharniersatz für Toilettensitz weiß	16183-62	**301/093**
O	Schraubkappe gelb	16385-78	**301/076**
P	Spülknopf weiß	16377-62	**301/073**
Q	Spülschlauch	16378-62	**301/112**
R	Toilettensitz mit Deckel weiß	16194-62	**301/157-1**
S	Verschlusskappe grün	16848-16	**301/178**

THETFORD *Loving leisure*

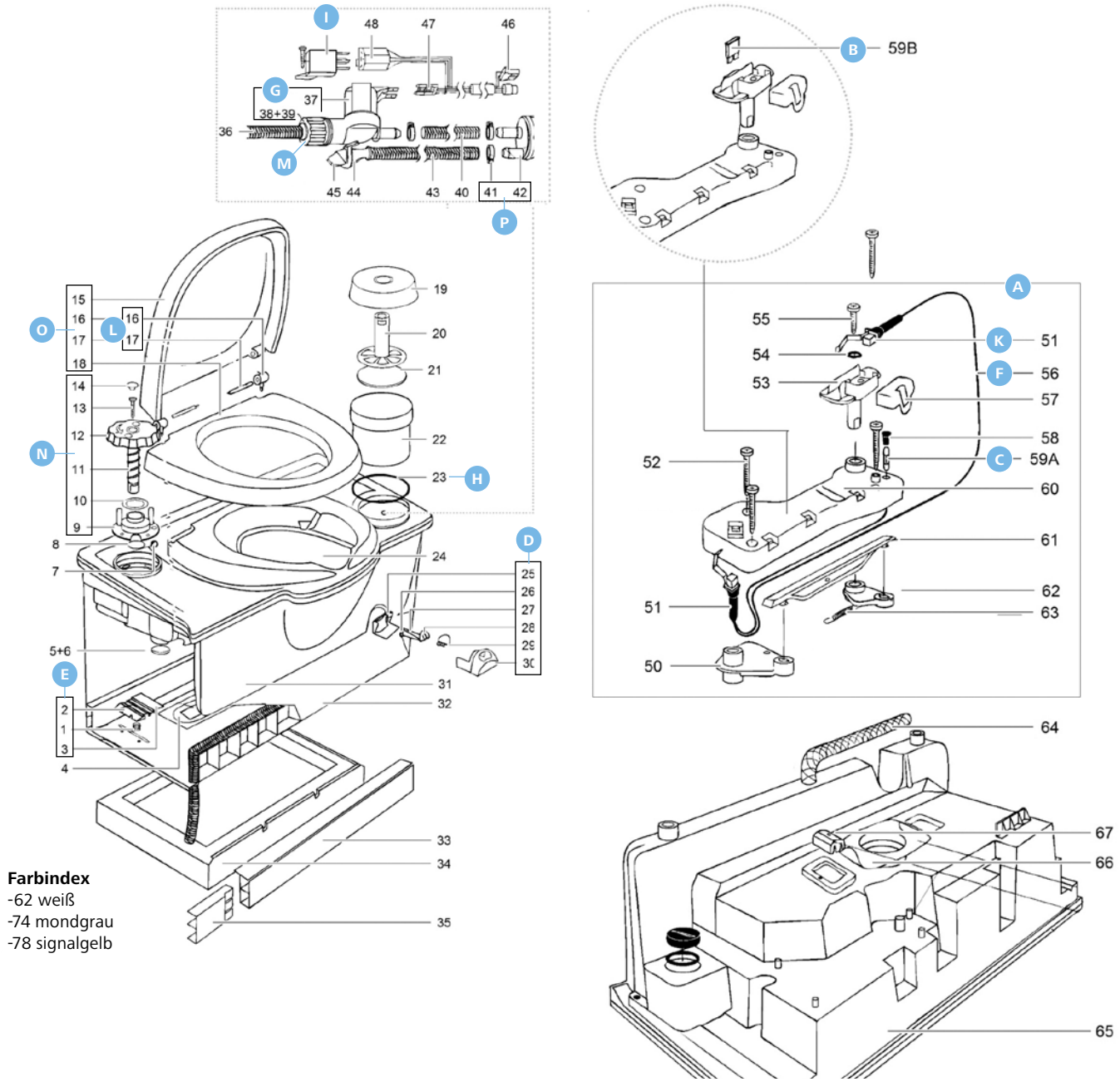

Farbindex
-62 weiß
-74 mondgrau
-78 signalgelb

B

Inhalt: 2 Stück

C

Inhalt: 2 Stück

D

E

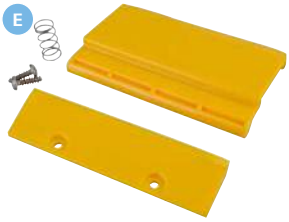

Ersatzteile für Cassette C3

		Hersteller Nr.	Art-Nr.
A	Absperrblock-Mechanismus mondgrau	16379-74	**301/070-1**
B	Feinsicherung 3 A (1994 –)	21766	**301/081**
C	Feinsicherung 3 A (– 1994)	16391	**301/113**
D	Fäkalientank-Füllstandsanzeige	16171-62	**301/087**
E	Halteklammer-Satz gelb	16350-78	**301/057**
F	Kabelsatz	16389	**301/099**
G	Magnetventil	23709	**301/401**

		Hersteller Nr.	Art-Nr.
H	O-Ring für Toilettenpapierfach	16731	**301/060-1**
I	Relais	20106	**301/475**
K	Schalter	20107	**301/059**
L	Scharniersatz für Toilettensitz weiß	16183-62	**301/093**
M	Schlauchverbinder mit Überwurfmutter	23851	**301/401-1**
N	Spülknopf weiß	16377-62	**301/073**
O	Toilettensitz mit Deckel weiß	16194-62	**301/157-1**
P	Vakuum-Unterbrecher	16833	**301/321**

THETFORD *Loving leisure*

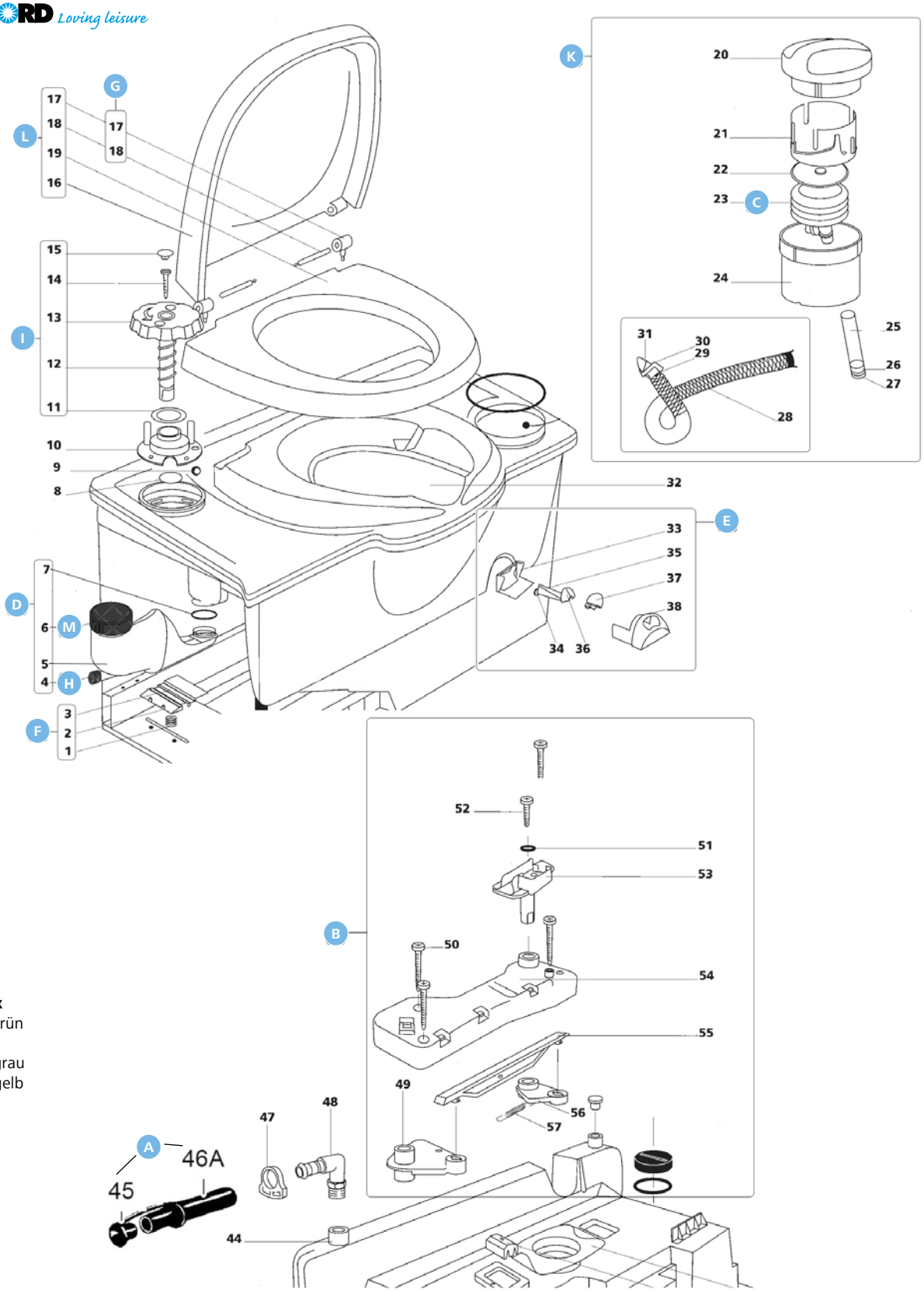

Farbindex
-16 türkisgrün
-62 weiß
-74 mondgrau
-78 signalgelb

Ersatzteile für Cassette C4

		Hersteller Nr.	Art-Nr.
A	Ablassschlauch	16182	**301/134**
B	Absperrblock-Mechanismus	20325-74	**301/070**
C	Faltendruckluftpumpe	21065	**301/322**
D	Frischwasser-Einfüllstutzen mondgrau	16381-74	**301/072-1**
E	Fäkalientank-Füllstandsanzeige	16171-62	**301/087**
F	Halteklammer-Satz gelb	16350-78	**301/057**

		Hersteller Nr.	Art-Nr.
G	Scharniersatz für Toilettensitz weiß	16183-62	**301/093**
H	Schraubkappe gelb	16385-78	**301/076**
I	Spülknopf weiß	16377-62	**301/073**
K	Spülmechanismus weiß	20291-62	**301/310**
L	Toilettensitz mit Deckel weiß	16194-62	**301/157-1**
M	Verschlusskappe grün	16848-16	**301/178**

THETFORD *Loving leisure*

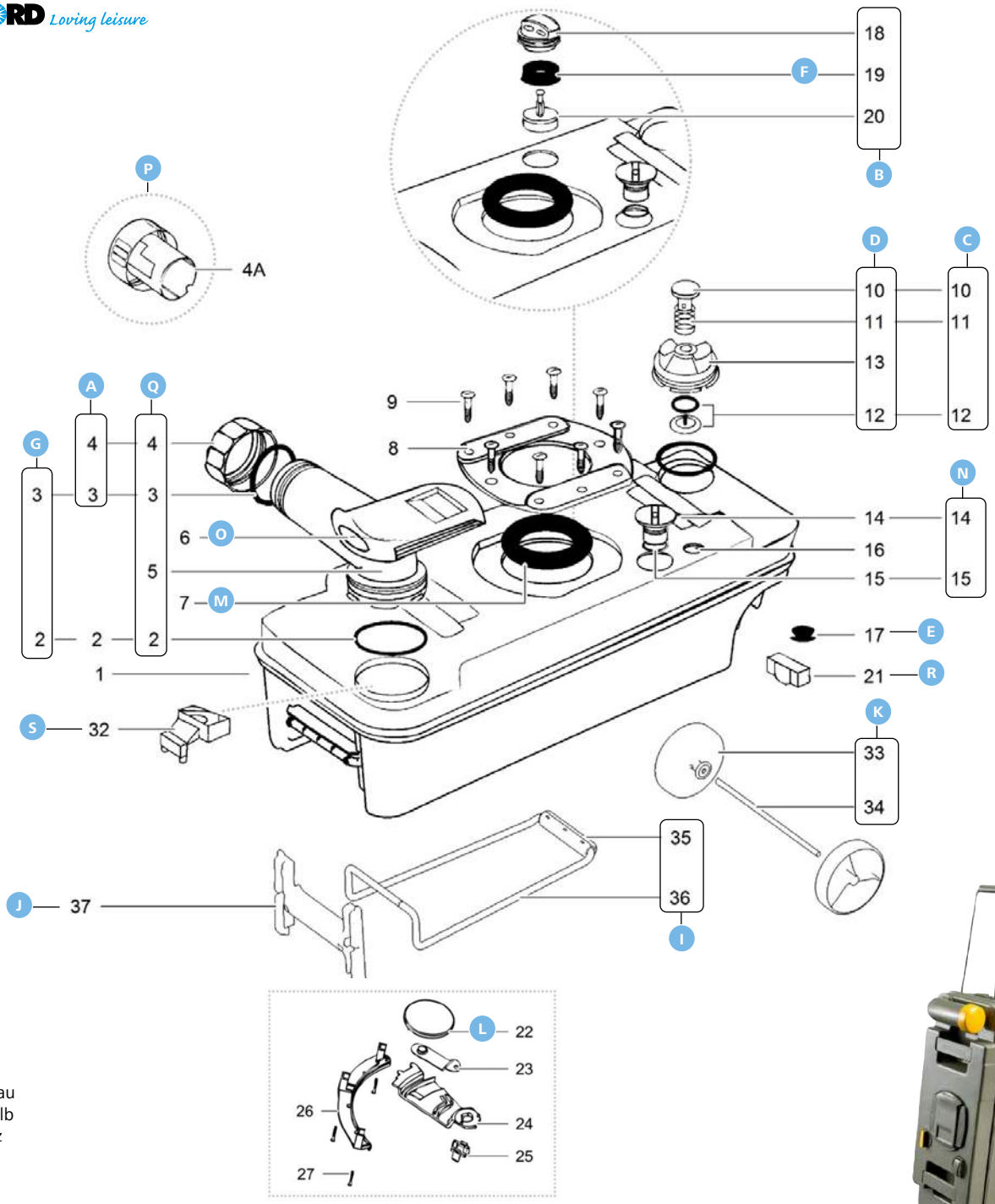

Farbindex
-74 mondgrau
-78 signalgelb
-142 schwarz

Ersatzteile für Fäkalientank Cassette C2, C3, C4

		Hersteller Nr.	Art-Nr.
A	Abschlussdeckel (Schraubkappe) gelb	16384-78	**301/361**
B	Automatikventil mondgrau	23722-74	**301/069**
C	Belüftungsknopf gelb	07524-78	**301/354**
D	Belüftungsventil komplett mondgrau	16176-74	**301/088**
E	Dichtung	20339	**301/056**
F	Dichtung für Automatikventil	21528	**301/390**
G	Dichtungssatz für Verschlusskappe	16195	**301/096**
H	Fäkalientank rechts (1993 –)	200638-74	**301/434**
	Fäkalientank links (1993 –)	200639-74	**301/435**
I	Griff mit Transportgestell für Fäkalientank	200643-74	**301/432**
J	Halterung Transportgestell für Fäkalientank	200644-74	**301/433**

		Hersteller Nr.	Art-Nr.
K	Räder mit Achse für Fäkalientank	200640-142	**301/431**
L	Schieberblatt (2000/06 –)	23847	**301/397**
M	Schieberdichtung (2000/06 –)	23721	**301/404**
	Schieberdichtung (– 2000/06)	16175	**301/095**
N	Schieberknauf grau	21458-74	**301/320**
O	Schieberplatte mondgrau	21333-74	**301/186**
P	Schraubmesskappe gelb	25810-78	**301/111**
Q	Schwenkarmausguss mondgrau	16196-74	**301/132-1**
R	Schwimmer	21510	**301/167**
S	Schwimmerarm	21322	**301/187**

THETFORD *Loving leisure*

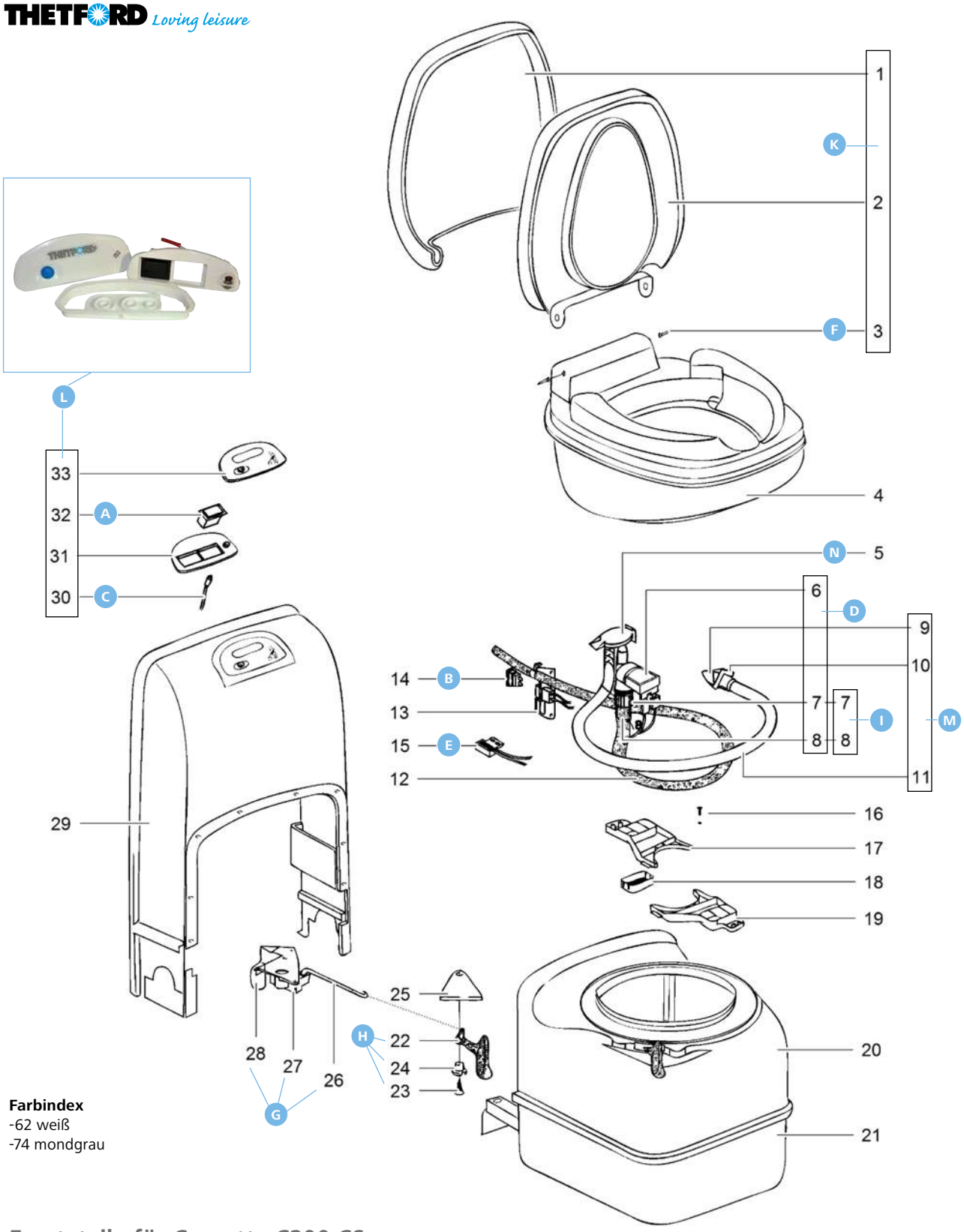

Farbindex
-62 weiß
-74 mondgrau

Ersatzteile für Cassette C200 CS

		Hersteller Nr.	Art-Nr.
A	Bedienknopf	23716	**301/313**
B	Feinsicherung	21766	**301/081**
C	LED-Füllstandsanzeige	23718	**301/068**
D	Magnetventil	23709	**301/401**
E	Reedkontakt	23714-62	**301/066**
F	Scharnierstift	23707-62	**301/384**
G	Schiebereinheit	23848	**301/403**

		Hersteller Nr.	Art-Nr.
H	Schiebergriff mondgrau	23713-74	**301/402**
I	Schlauchverbinder mit Überwurfmutter	23851	**301/401-1**
K	Sitz mit Deckel weiß	23706-62	**301/400**
L	Spülknopfeinheit komplett	23846-62	**301/396**
M	Spülschlauch	23710-62	**301/385**
N	Vakuum-Unterbrecher	16833	**301/321**

THETFORD *Loving leisure*

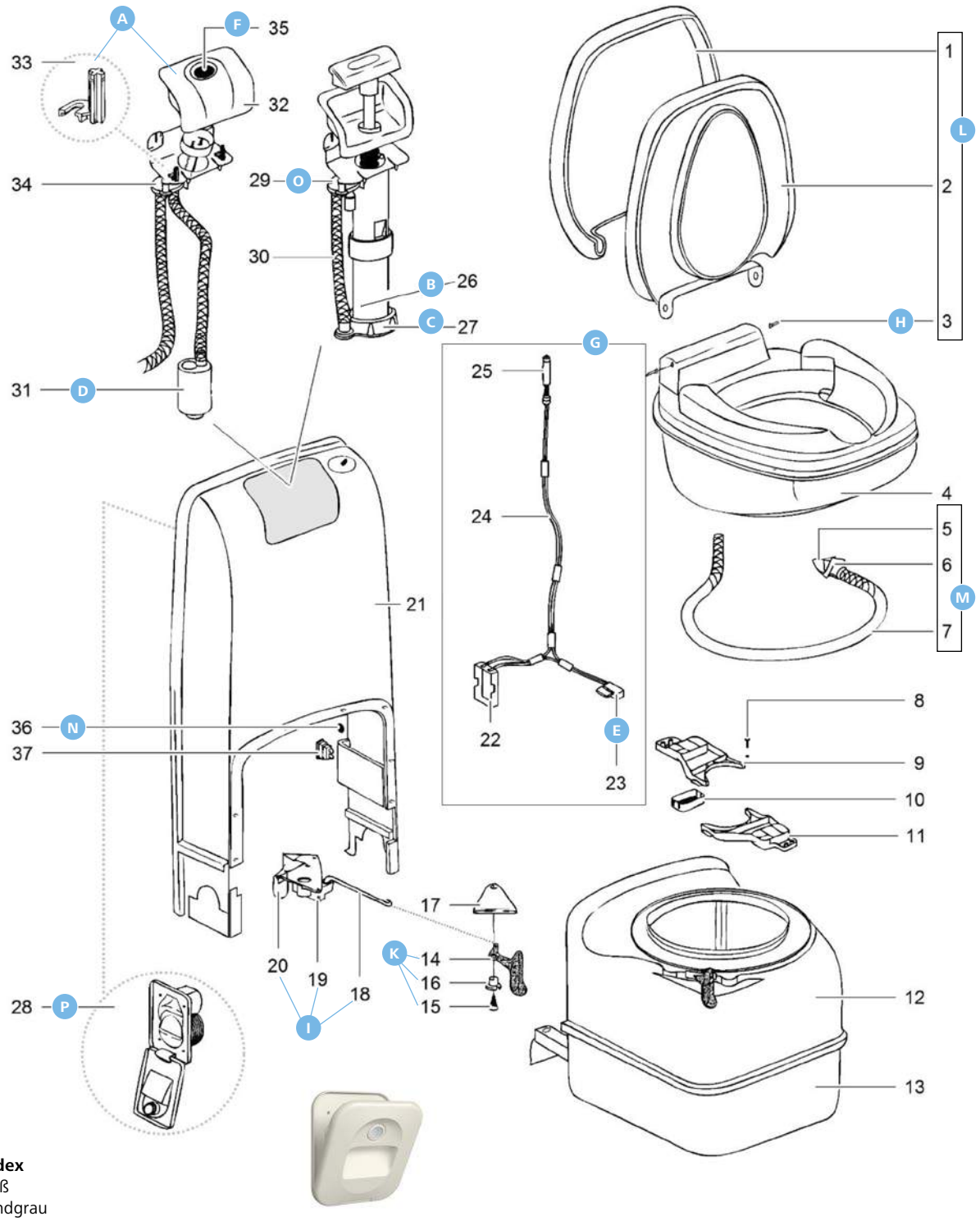

Farbindex
-62 weiß
-74 mondgrau
-80 weiß

Ersatzteile für C200 CW/CWE

		Hersteller Nr.	Art-Nr.
A	Gehäuse für Spülknopf	23771-62	**301/388**
B	Handpumpe, weiß	23739-62	**301/398**
C	Pumpenhalterung	23845	**301/117**
D	Pumpensatz	16374	**301/060**
E	Reedkontakt	23714-62	**301/066**
F	Schalter CW Modell, C200	23792	**301/389**
G	Schalter mit Kabelsatz	23738	**301/386**
H	Scharnierstift	23707-62	**301/384**

		Hersteller Nr.	Art-Nr.
I	Schiebereinheit	23848	**301/403**
K	Schiebergriff, mondgrau	23713-74	**301/402**
L	Sitz mit Deckel weiß	23706-62	**301/400**
M	Spülschlauch	23710-62	**301/385**
N	Stöpsel für Frischwassertank	23852-74	**301/924**
O	Vakuum-Unterbrecher,	16833	**301/321**
P	Wassereinfülltür abschließbar, weiß	23791-80	**301/304**

THETFORD *Loving leisure*

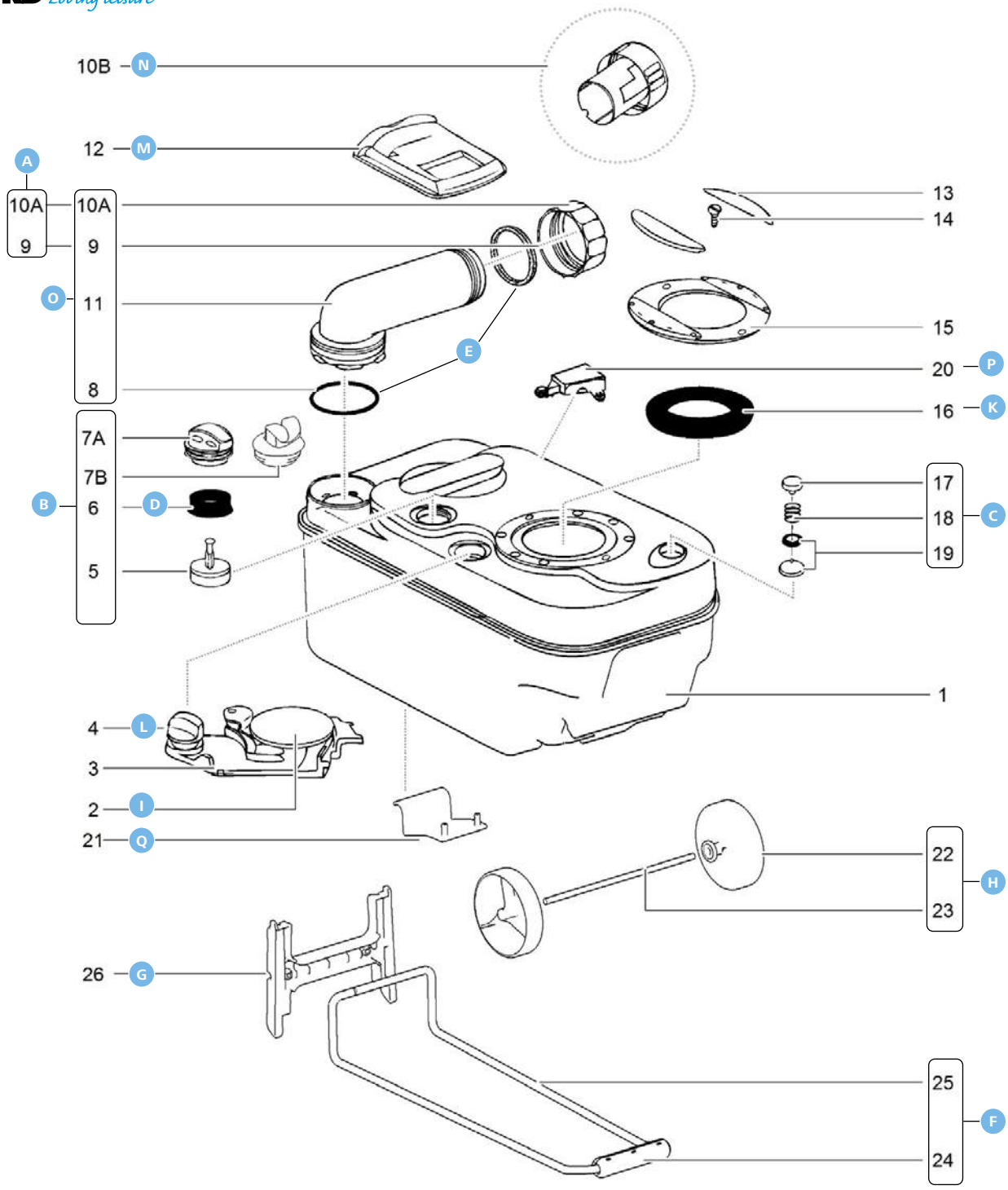

Farbindex
-74 mondgrau
-78 signalgelb
-92 orange
-142 schwarz

Ersatzteile für Fäkalientank C200

		Hersteller Nr.	Art-Nr.
A	Abschlussdeckel (Schraubkappe) gelb	16384-78	**301/361**
B	Automatikventil	23722-74	**301/069**
	Automatikventil für Außenentlüftung	23788-74	**301/172-1**
C	Belüftungsknopf gelb	07524-78	**301/354**
D	Dichtung für Automatikventil	21528	**301/390**
E	Dichtungssatz für Verschlusskappe	16195	**301/096**
F	Griff mit Transportgestell	200642-74	**301/436**
G	Halterung Transportgestell für Fäkalientank	200644-74	**301/433**

		Hersteller Nr.	Art-Nr.
H	Räder mit Achse für Fäkalientank	200640-142	**301/431**
I	Schieberblatt	23847	**301/397**
K	Schieberdichtung (2000/06 –)	23721	**301/404**
L	Schieberknauf	23743-92	**301/406**
M	Schieberplatte mondgrau	21333-74	**301/186**
N	Schraubmesskappe gelb	25810-78	**301/111**
O	Schwenkarmausguss mondgrau	16196-74	**301/132-1**
P	Schwimmerarm	23726	**301/405**
Q	Tankarretierung gelb	23849-78	**301/317**

THETFORD *Loving leisure*

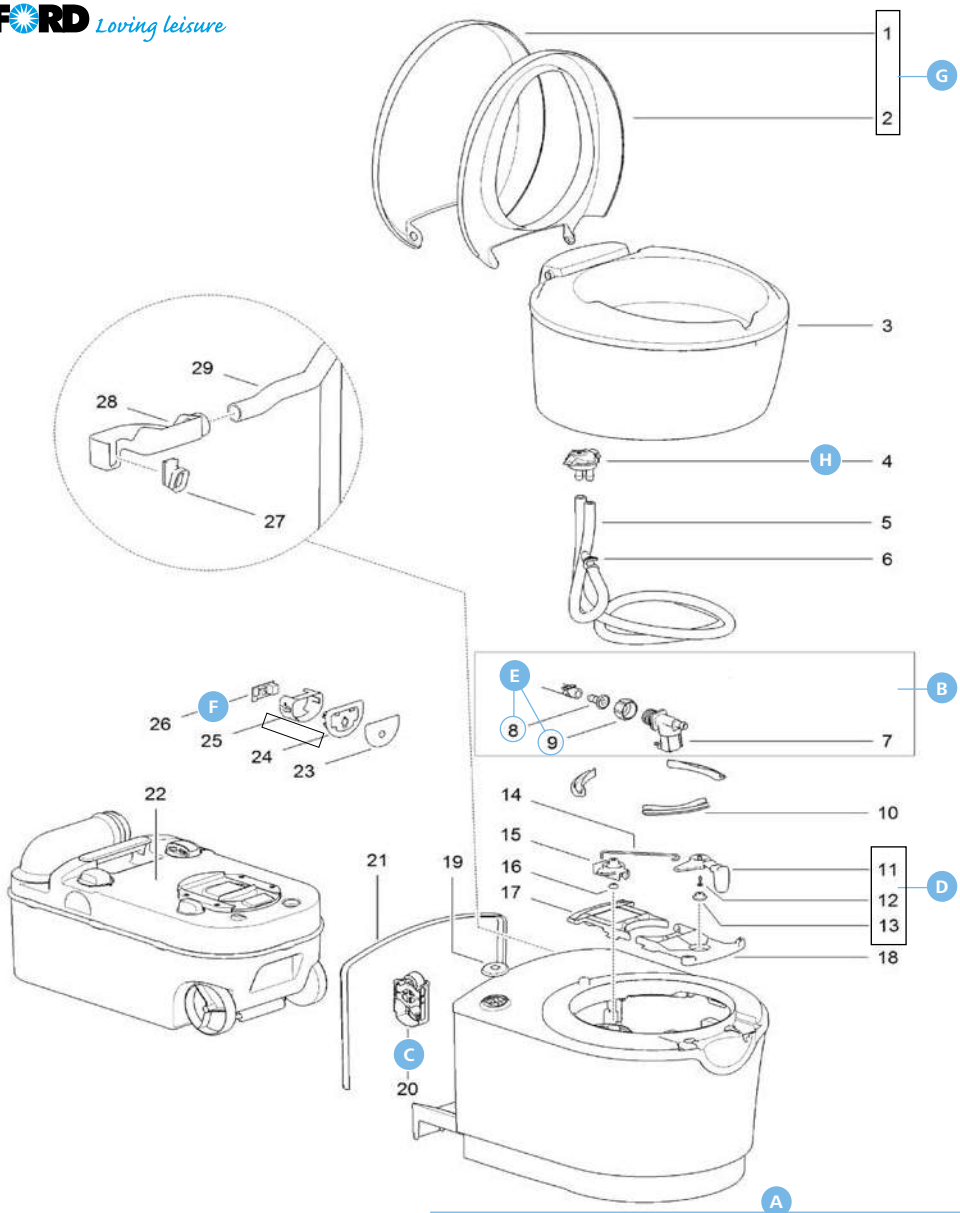

C223S

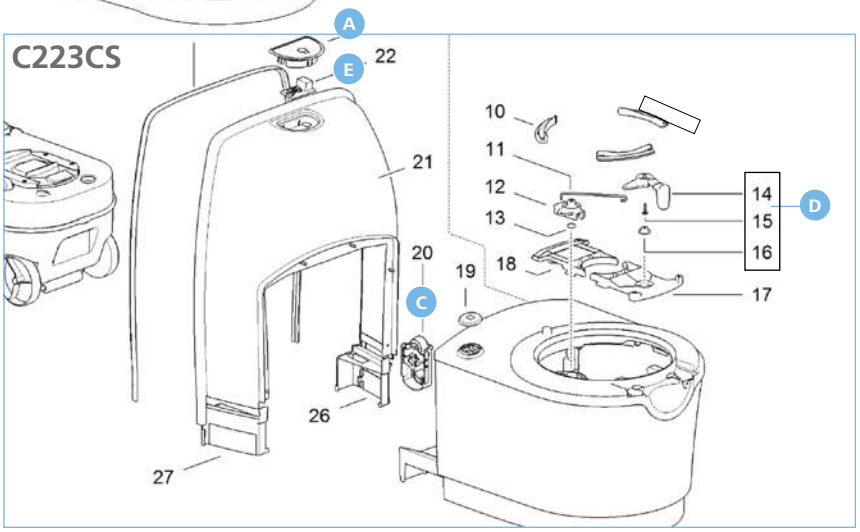

Farbindex
-07 verkehrsgrau
-62 weiß/grau

Ersatzteile für Cassette C223S/C223CS

		Hersteller-Nr.	Art-Nr.
A	Bedienteil	200974-62	**301/474**
B	Magnetventil	23709	**301/401**
C	Schauglas	200957	**301/922**
D	Schiebergriff	200953-07	**301/921**

		Hersteller-Nr.	Art-Nr.
E	Schlauchverbinder mit Überwurfmutter	23851	**301/401-1**
F	Spülknopf mit Platine	200962	**301/923**
G	Toilettensitz mit Deckel	200950-62	**301/920**
H	Vakuum-Unterbrecher	16833	**301/321**

THETFORD *Loving leisure*

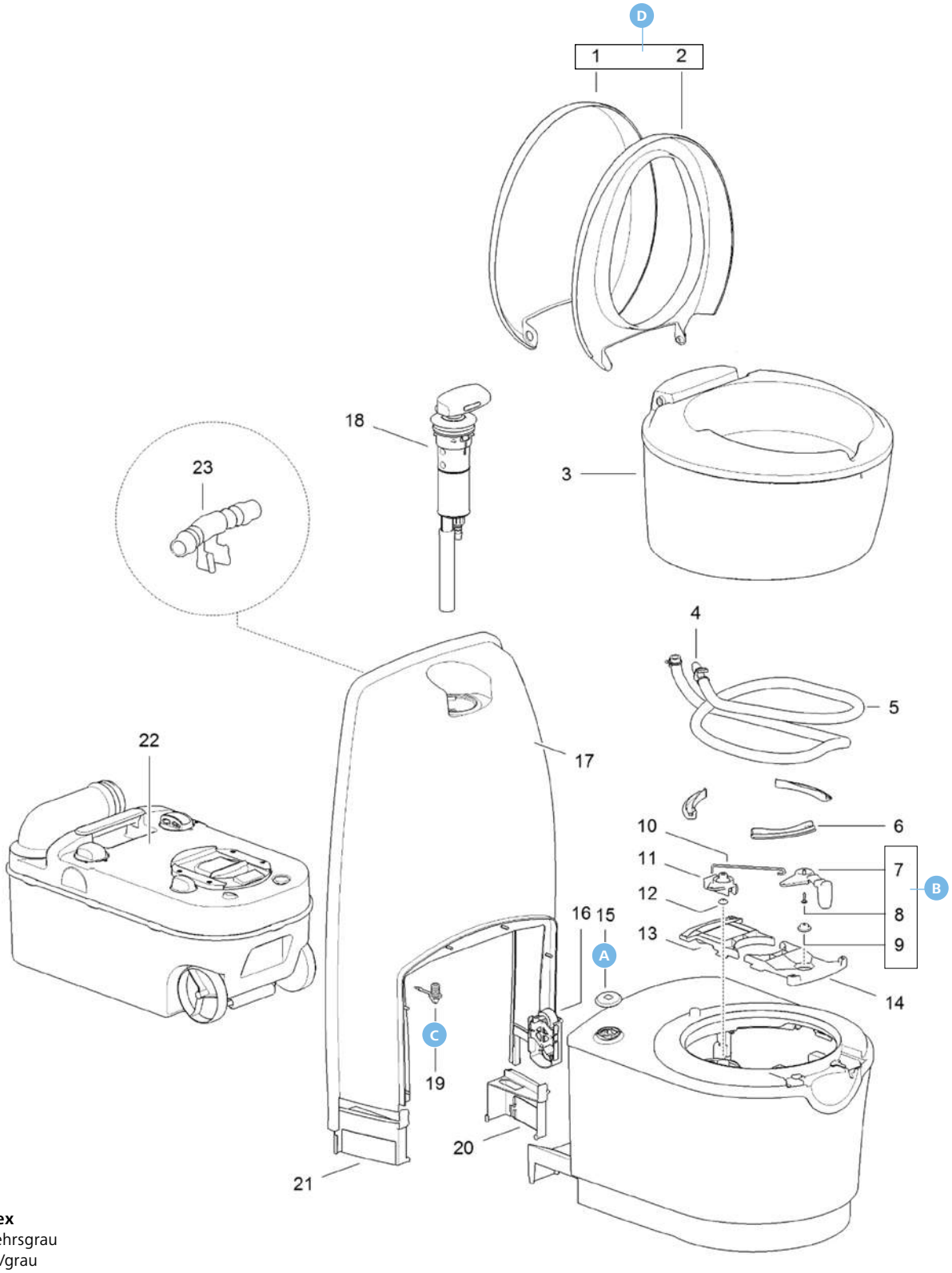

Farbindex
-07 verkehrsgrau
-62 weiß/grau
-74 mondgrau

Ersatzteile für Cassette C224CW

		Hersteller-Nr.	Art-Nr.
A	Schauglas	200957	**301/922**
B	Schiebergriff	200953-07	**301/921**

		Hersteller-Nr.	Art-Nr.
C	Stöpsel für Frischwassertank	23852-74	**301/924**
D	Toilettensitz mit Deckel	200950-62	**301/920**

THETFORD *Loving leisure*

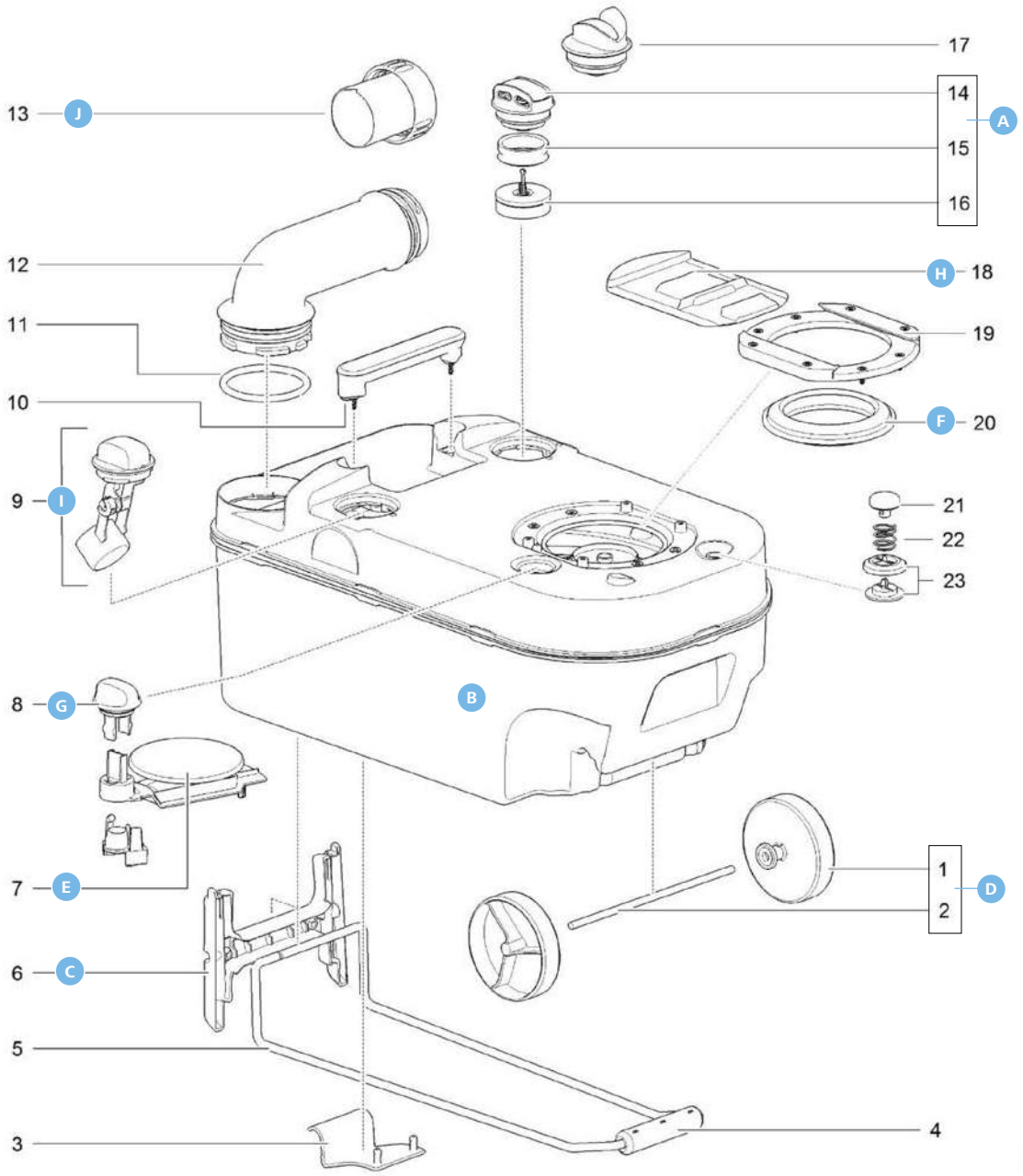

Farbindex
-06 schiefergrau
-142 schwarz

Ersatzteile für Fäkalientank C220

		Hersteller-Nr.	Art-Nr.
A	Entlüftungsventil	23722-06	**301/464**
B	Fäkalientank	200977-06	**301/927**
	Fäkalientank mit Außenentlüftung	200978-06	**301/928**
C	Halterung für Transportgriff	20096806	**301/472**
D	Räder mit Achse für Fäkalientank	200640-142	**301/431**
E	Schieberblatt	50731	**301/043**

		Hersteller-Nr.	Art-Nr.
F	Schieberdichtung	23721	**301/404**
G	Schieberknauf	20097085	**301/473**
H	Schieberplatte	50718	**301/311**
I	Schwimmerarm für Fäkalientank	200971	**301/926**
J	Verschlusskappe	20096785	**301/471**

THETFORD *Loving leisure*

C250 CS

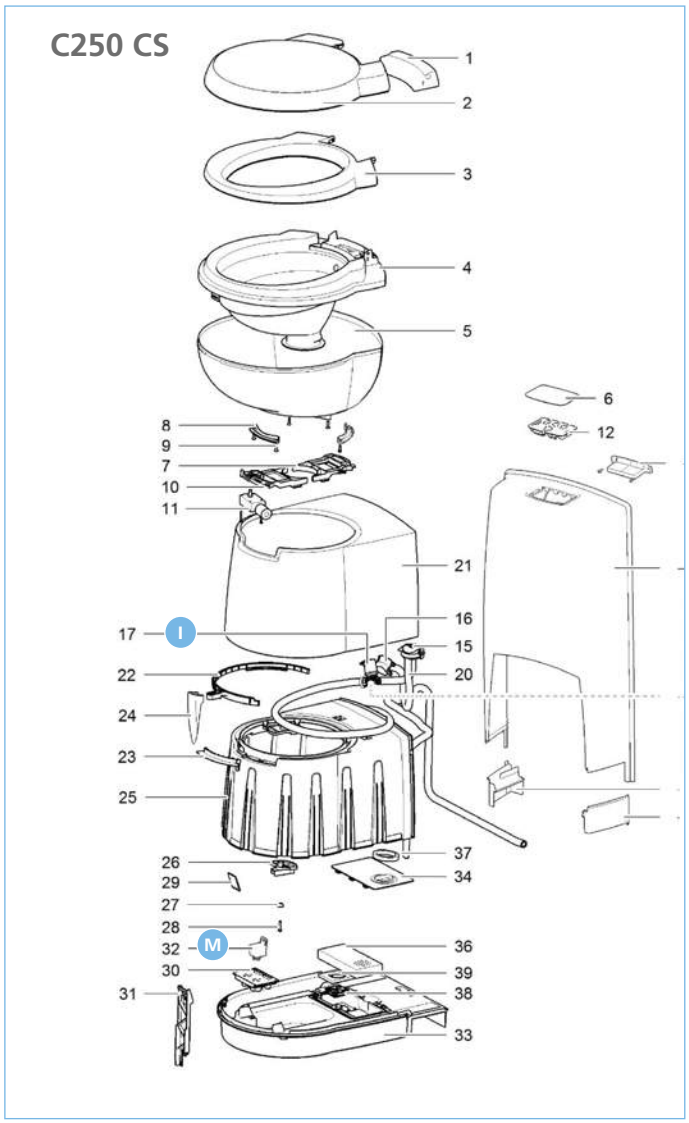

C250 S

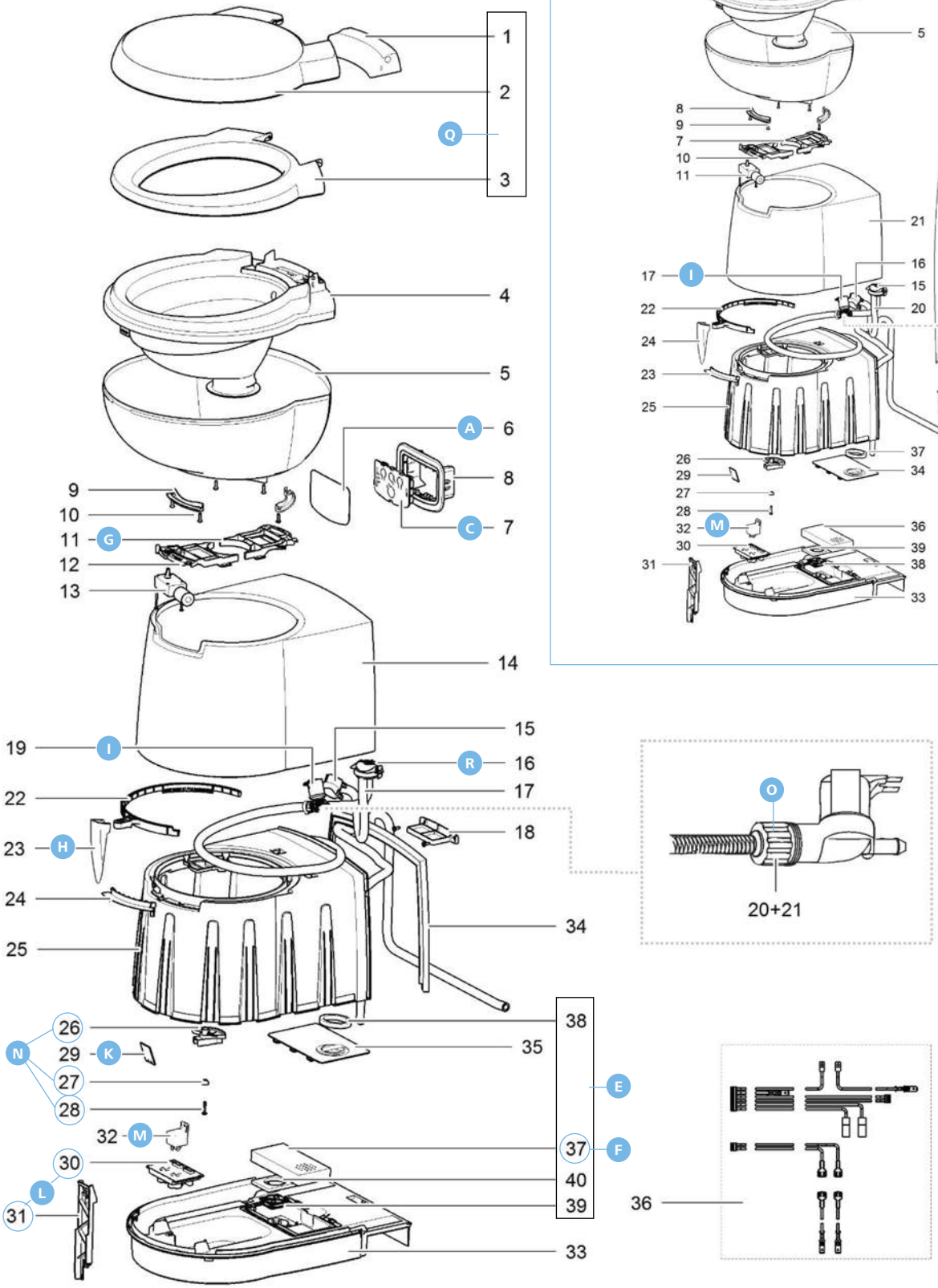

Farbindex
-47 weiß/silber
-62 weiß/grau

THETFORD *Loving leisure*

C250 CWE

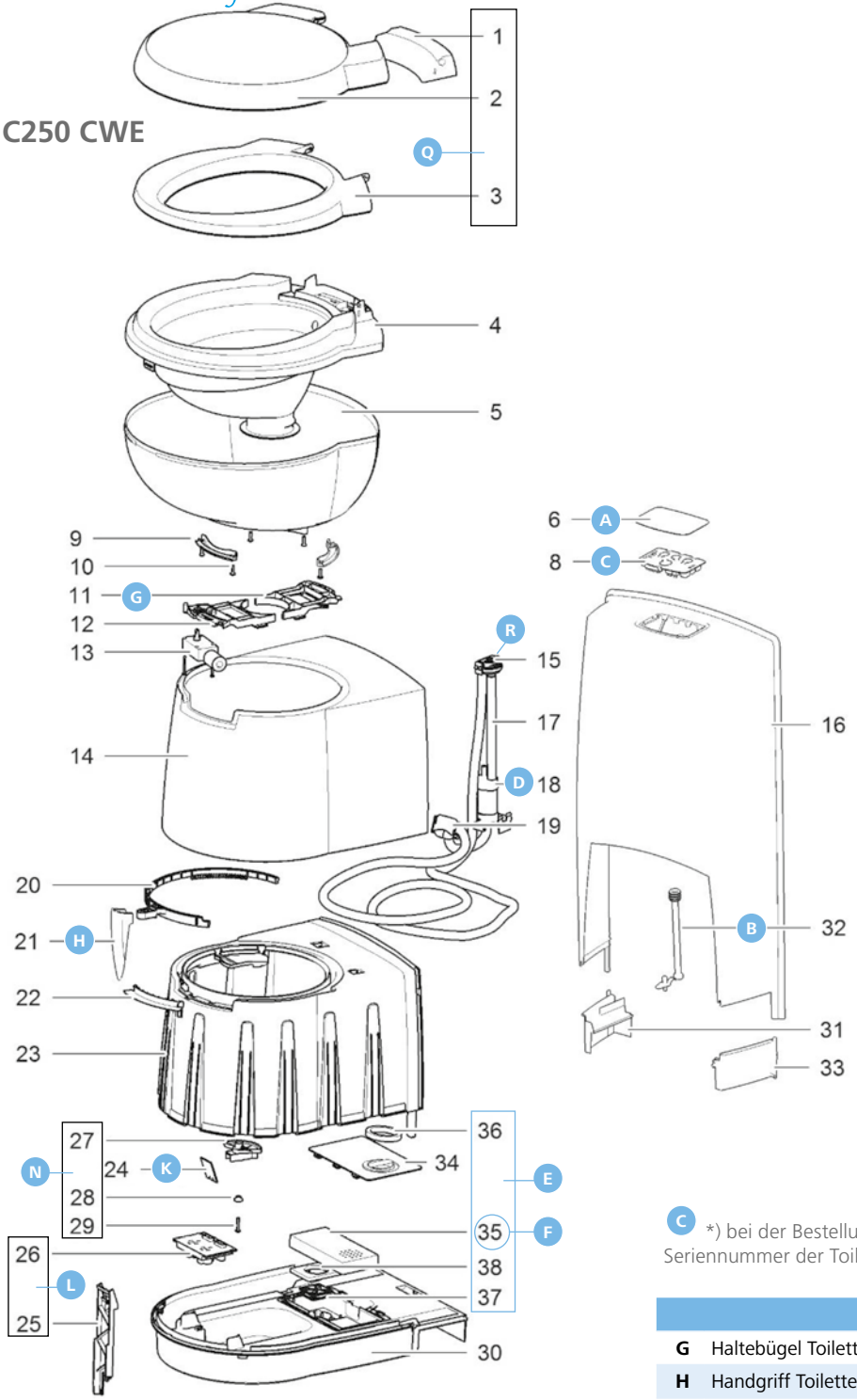

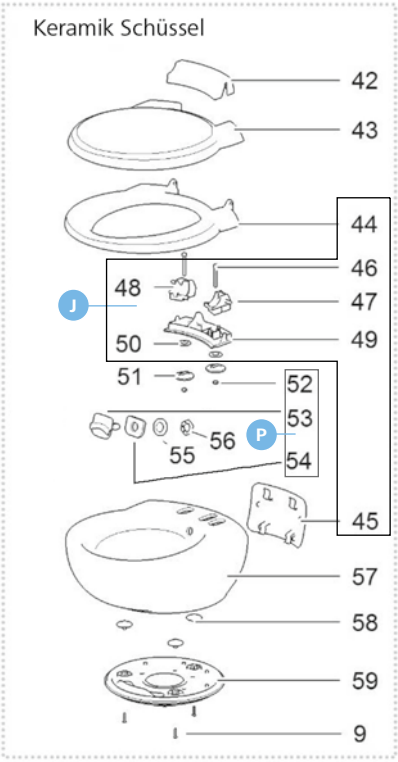

C *) bei der Bestellung der Bedienelemente muss der Typ oder die Seriennummer der Toilette mit angegeben werden

Ersatzteile für C250 S, C250 CS, C250 CWE

		Hersteller Nr.	Art-Nr.
A	Abdeckung für Bedienelement	50708	**301/098**
B	Ablauf	50717	**301/337**
C	Bedienelement dreistufige Anzeige Außenentlüftung	50711 *)	**301/293**
	Bedienelement dreistufige Anzeige Standard	50710 *)	**301/289**
	Bedienelement einstufige Anzeige	50709 *)	**301/288**
D	Elektrische Pumpe	50712	**301/309**
E	Elektrischer Ventilator Kit	50703	**301/177**
F	Ersatzfilter	50702	**301/177-1**

		Hersteller Nr.	Art-Nr.
G	Haltebügel Toilettenschüssel	50733	**301/344**
H	Handgriff Toilette weiß	93402-47	**301/365**
I	Magnetventil	23709	**301/401**
J	Montageset weiß	93413-62	**301/357**
K	Platine für Füllstandsanzeige 1-stufig	50713	**301/010**
	Platine für Füllstandsanzeige 2-stufig	50714	**301/011**
	Platine für Füllstandsanzeige 3-stufig	50715	**301/012**
L	Platinengehäuse für Füllstandsanzeige weiß	50716-62	**301/013**
M	Relais	20106	**301/475**
N	Schiebermechanik	50735	**301/345**
O	Schlauchverbinder mit Überwurfmutter	23851	**301/401-1**
P	Spüldüseneinbauset weiß	50756-62	**301/350**
Q	Toilettensitz mit Deckel weiß	93401-62	**301/097**
R	Vakuum-Unterbrecher	16833	**301/321**

THETFORD *Loving leisure*

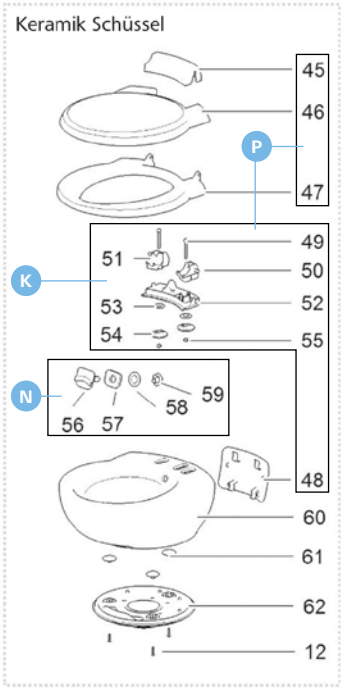

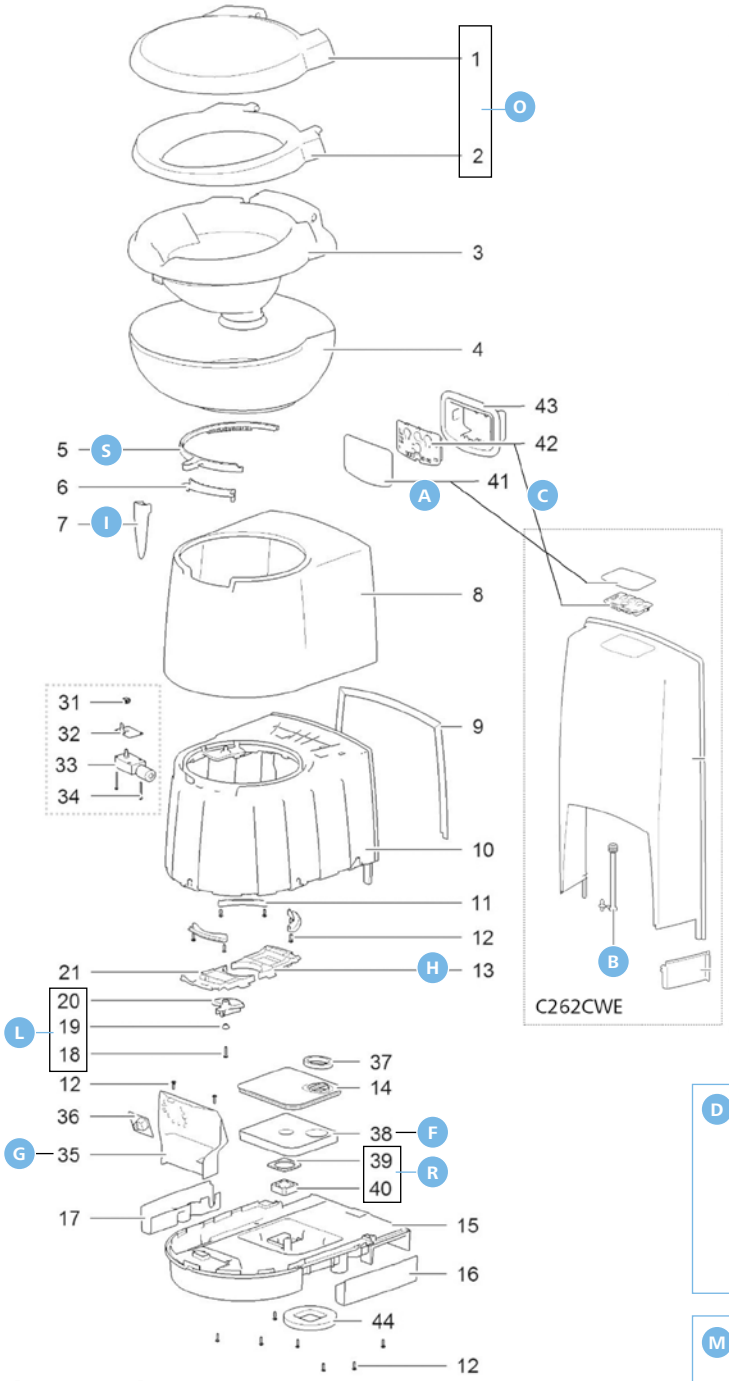

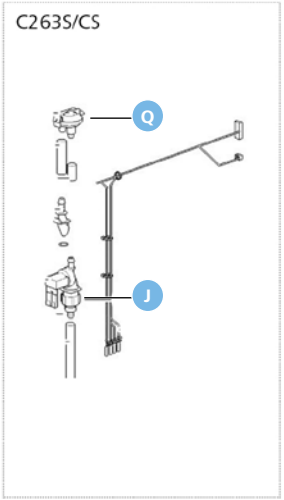

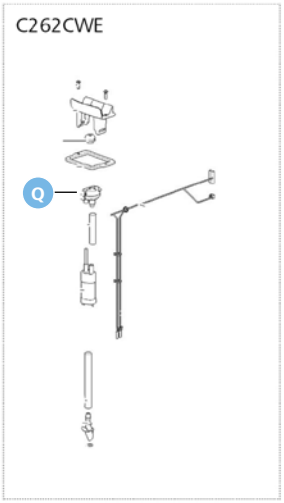

Ersatzteile C262, 263 und Keramik

		Hersteller Nr.	Art-Nr.
A	Abdeckung für Bedienelement	93403	**301/362**
B	Ablauf	50717	**301/337**
C	Bedienelement dreistufige Anzeige Außenentlüftung	50711	**301/293**
	Bedienelement einstufige Anzeige	50709	**301/288**
D	Elektrischer Ventilator Kit	93417	**301/176**
E	Entsorgungsanschluss grau	50747-06	**301/347**
F	Ersatzfilter	93416	**301/177-2**
G	Gehäuse PCB weiß	93407-62	**301/355**
H	Haltebügel Toilettenschüssel	50733	**301/344**
I	Handgriff Toilette weiß	93402-47	**301/365**
J	Magnetventil bis Baujahr 01.03.2013 Seriennummer < E244P.	23709	**301/401**
	Magnetventil 90° bis Baujahr 01.03.2013 Seriennummer > E244P.	90717	**301/470**

Farbindex
-06 schiefergrau
-47 weiß/silber
-62 weiß/grau

		Hersteller Nr.	Art-Nr.
K	Montageset weiß	93413-62	**301/357**
L	Schiebermechanik	50735	**301/345**
M	Schlauchverbinder mit Überwurfmutter	23851	**301/401-1**
N	Spüldüseneinbauset	50756-62	**301/350**
O	Toilettensitz mit Deckel	93401-62	**301/097**
P	Toilettensitz mit Deckel; Keramik	93412-62	**301/356**
Q	Vakuum-Unterbrecher	16833	**301/321**
R	Ventilator mit Unterlage	93411	**301/349**
S	Zahnkranz halbrund	50760	**301/060-3**

THETFORD *Loving leisure*

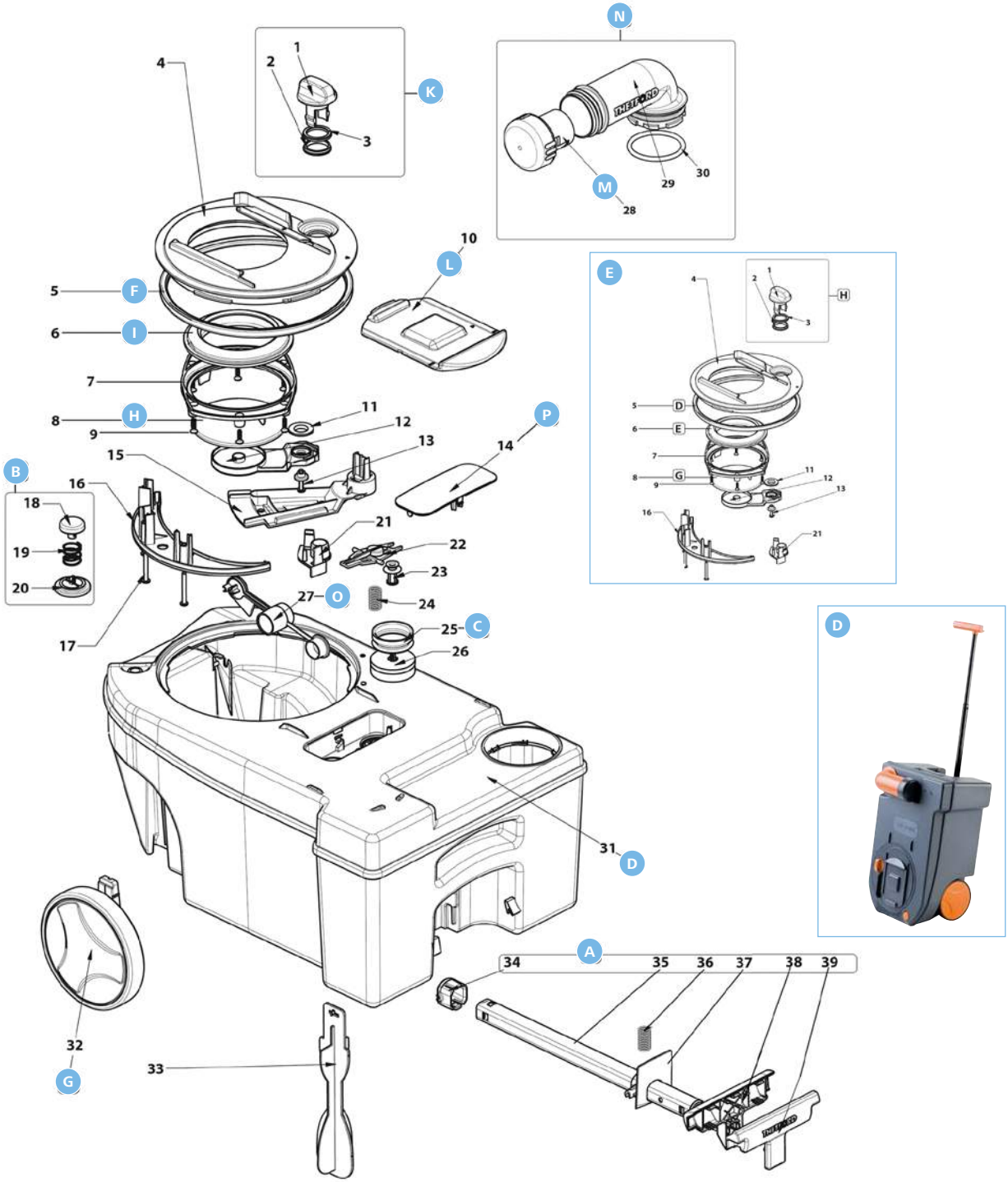

Farbindex
-06 schiefergrau
-92 orange

Ersatzteile für C250/C260 Fäkalientank

		Hersteller-Nr.	Art-Nr.
A	Ausziehgriff	50728	**301/343**
B	Belüftungsknopf	07524-92	**301/145**
C	Dichtung für Automatikventil	21528	**301/390**
D	Fäkalientank	50700-06	**301/061**
	Fäkalientank für Umpumpsystem	50701-06	**301/315**
E	Mechanismus Fäkalientank	50727-06	**301/400-3**
F	Mechanismusdichtung	50724	**301/281**
G	Räder (2)	50726	**301/341**

		Hersteller-Nr.	Art-Nr.
H	Schieberblatt	50731	**301/043**
I	Schieberdichtung (2000/06 –)	23721	**301/404**
K	Schieberknauf	23743-92	**301/406**
L	Schieberplatte	50718	**301/311**
M	Schraubkappe / Messbecher	25810-06	**301/314**
N	Schwenkarm Ausguss	50719-92	**301/312**
O	Schwimmer	50725	**301/339**
P	Ventildeckel	50741-06	**301/346**

THETFORD *Loving leisure*

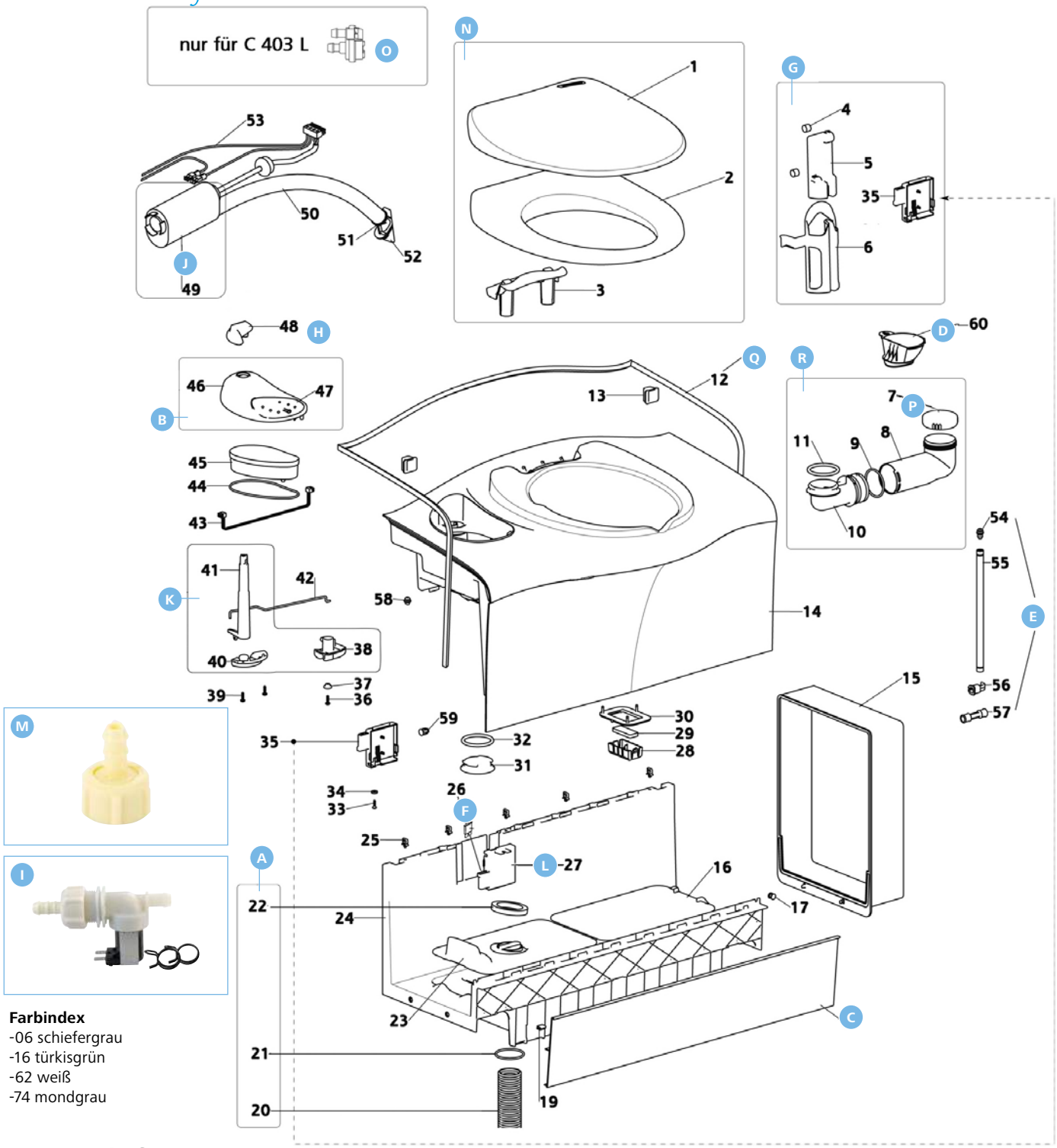

Farbindex
-06 schiefergrau
-16 türkisgrün
-62 weiß
-74 mondgrau

Ersatzteile für C402C/X und C403L

		Hersteller Nr.	Art-Nr.
A	Außenentlüftung	32324	**301/127**
B	Bedienelement C402C	51810-62	**301/917**
	Bedienelement C402X	51811-62	**301/919**
	Bedienelement C403L	51812-62	**301/918**
C	Blende C 400 weiß	32426-62	**301/400-2**
D	Einfülltrichter	32329-16	**301/275**
E	Entleerungsrohr mondgrau	51804-74	**301/294**
F	Feinsicherung	21766	**301/081**
G	Füllstandsanzeige Frischwasser	32330-62	**301/120**
H	Griffstück Schiebermechanismus	51803-62	**301/009**

		Hersteller Nr.	Art-Nr.
I	Magnetventil	23709	**301/401**
J	Pumpensatz	16374	**301/060**
K	Schaft für Fäkalientankverschluss	51802	**301/133**
L	Schalter HT (C-Modell)	32316-62	**301/277**
M	Schlauchverbinder mit Überwurfmutter	23851	**301/401-1**
N	Sitz mit Deckel weiß	51814-62	**301/278**
O	Vakuum-Unterbrecher	16833	**301/321**
P	Verschlusskappe grün	16848-16	**301/178**
Q	Wandabdichtung	32430-62	**301/170**
R	Wassereinfüllstutzen	32315-06	**301/276**

THETFORD *Loving leisure*

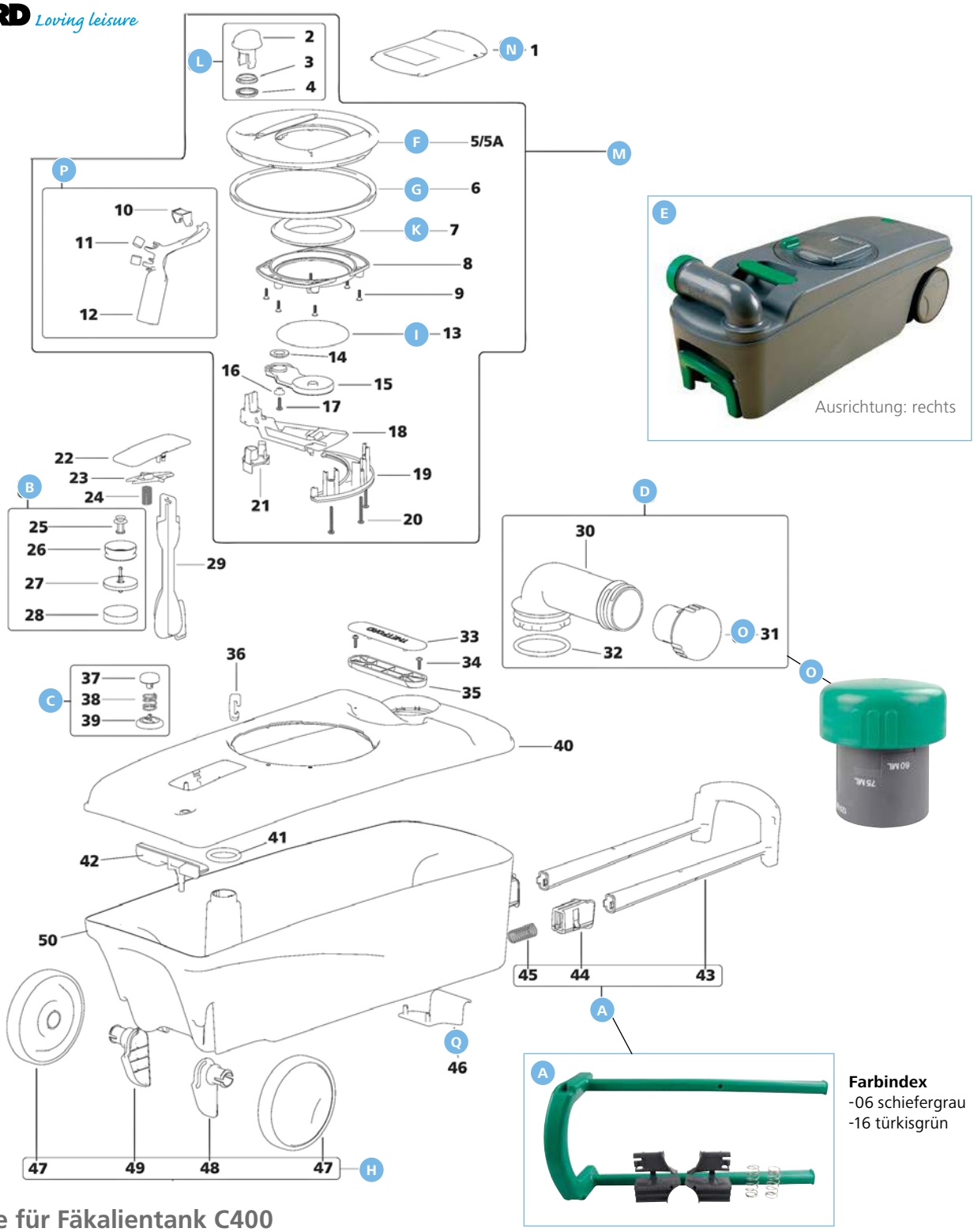

Farbindex
-06 schiefergrau
-16 türkisgrün

Ersatzteile für Fäkalientank C400

		Hersteller Nr.	Art-Nr.
A	Ausziehgriff komplett grün	51805-16	**301/142**
B	Automatikventil	32305	**301/279**
C	Belüftungsknopf grün	32307-16	**301/282**
D	Entleerungsstutzen komplett grau	32306-06	**301/283**
E	Fäkalientank mondgrau links	32326-06	**301/272**
	Fäkalientank mondgrau rechts	32327-06	**301/273**
F	Mechanismusaufnahme links	32302-06	**301/136**
	Mechanismusaufnahme rechts	32328-06	**301/138**
G	Mechanismusdichtung	50724	**301/281**
H	Räder (2) grau	32308-06	**301/285**

		Hersteller Nr.	Art-Nr.
I	Schieberblatt	50731	**301/043**
K	Schieberdichtung	23721	**301/404**
L	Schieberknauf grün	32300-16	**301/284**
M	Schiebermechanismus links	32332-06	**301/286**
	Schiebermechanismus rechts	32331-06	**301/287**
N	Schieberplatte grau	32301-06	**301/135**
O	Schraubkappe/Messbecher grün	25810-16	**301/144**
P	Schwimmer	32304	**301/280**
Q	Tankarretierung grün	51801-16	**301/316**

THETFORD *Loving leisure*

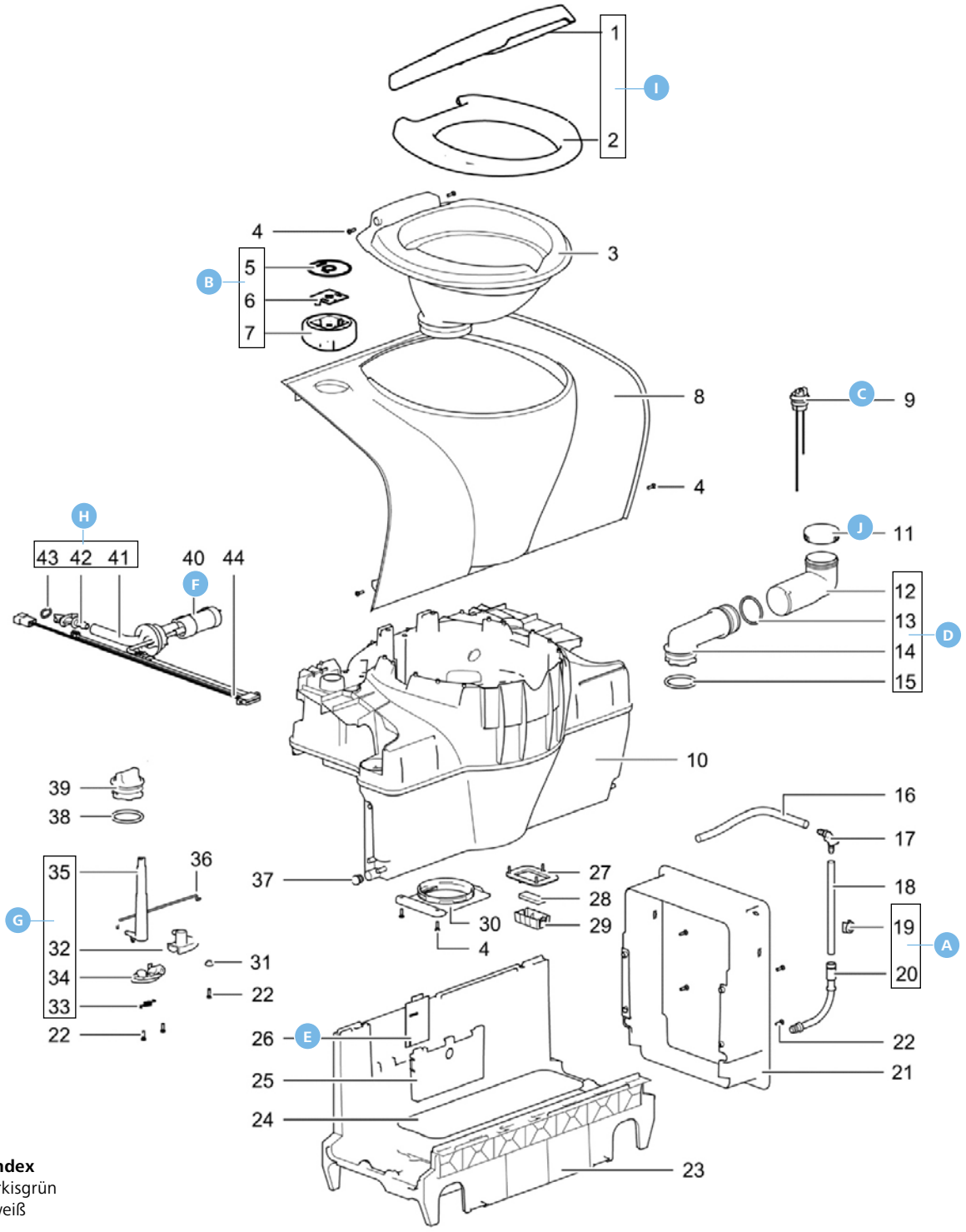

Farbindex
-16 türkisgrün
-127 weiß

Ersatzteile für C502C/X

		Hersteller Nr.	Art-Nr.
A	Ablaufschlauch	90703	**301/451**
B	Bedienelement für C-Version	90725-127	**301/016**
	Bedienelement für X-Version	90724-127	**301/458**
C	Frischwasseranzeige für X-Version	90702	**301/452**
D	Frischwassereinfüllstutzen 150 mm	90710	**301/454**
E	Platine für C-Version	90704	**301/455**

		Hersteller Nr.	Art-Nr.
	Platine für X-Version	90712	**301/456**
F	Pumpe	90714	**301/060-2**
G	Schaft für Fäkalientankverschluss	51802	**301/133**
H	Spülschlauch	90705-127	**301/453**
I	Toilettensitz mit Deckel weiß	90713-127	**301/459**
J	Verschlusskappe grün	16848-16	**301/178**

THETFORD *Loving leisure*

Farbindex
-127 weiß

Ersatzteile für C503L

		Hersteller Nr.	Art-Nr.
1	Magnetventil	90717	**301/470**
2	Schaft für Fäkalientankverschluss	51802	**301/133**
3	Toilettensitz mit Deckel weiß	90713-127	**301/459**
4	Vakuum-Unterbrecher	16833	**301/321**

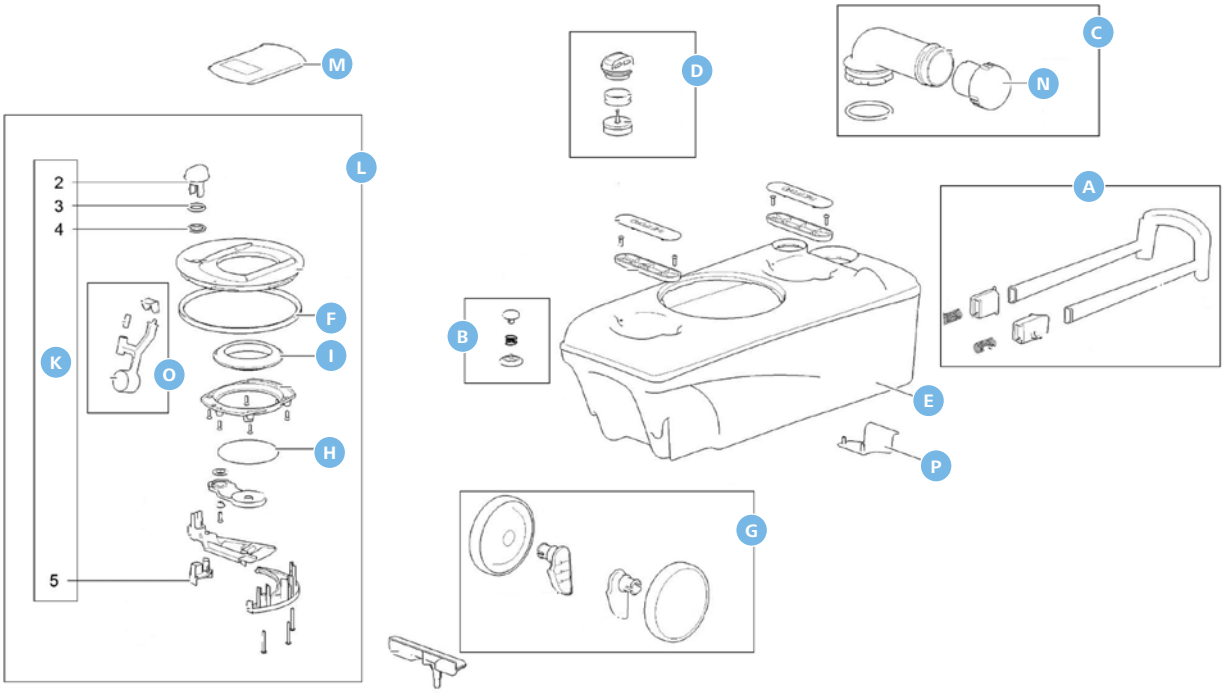

Farbindex
-06 schiefergrau
-16 türkisgrün

Ersatzteile Fäkalientank C500

		Hersteller Nr.	Art-Nr.
A	Ausziehgriff komplett grün	51805-16	**301/142**
B	Belüftungsknopf grün	32307-16	**301/282**
C	Entleerungsstutzen komplett grau	32306-06	**301/283**
D	Entlüftungsventil grau	23722-06	**301/464**
E	Fäkalientank rechts	90707-06	**301/460**
	Fäkalientank links	90708-06	**301/461**
F	Mechanismusdichtung	50724	**301/281**
G	Räder (2) grau	32308-06	**301/285**
H	Schieberblatt	50731	**301/043**

		Hersteller Nr.	Art-Nr.
I	Schieberdichtung	23721	**301/404**
K	Schieberknauf grün	32300-16	**301/284**
L	Schiebermechanismus rechts	32331-06	**301/287**
	Schiebermechanismus links	32332-06	**301/286**
M	Schieberplatte grau	32301-06	**301/135**
N	Schraubkappe/Messbecher grün	25810-16	**301/144**
O	Schwimmer	90706	**301/463**
P	Tankarretierung grün	51801-16	**301/316**

DOMETIC

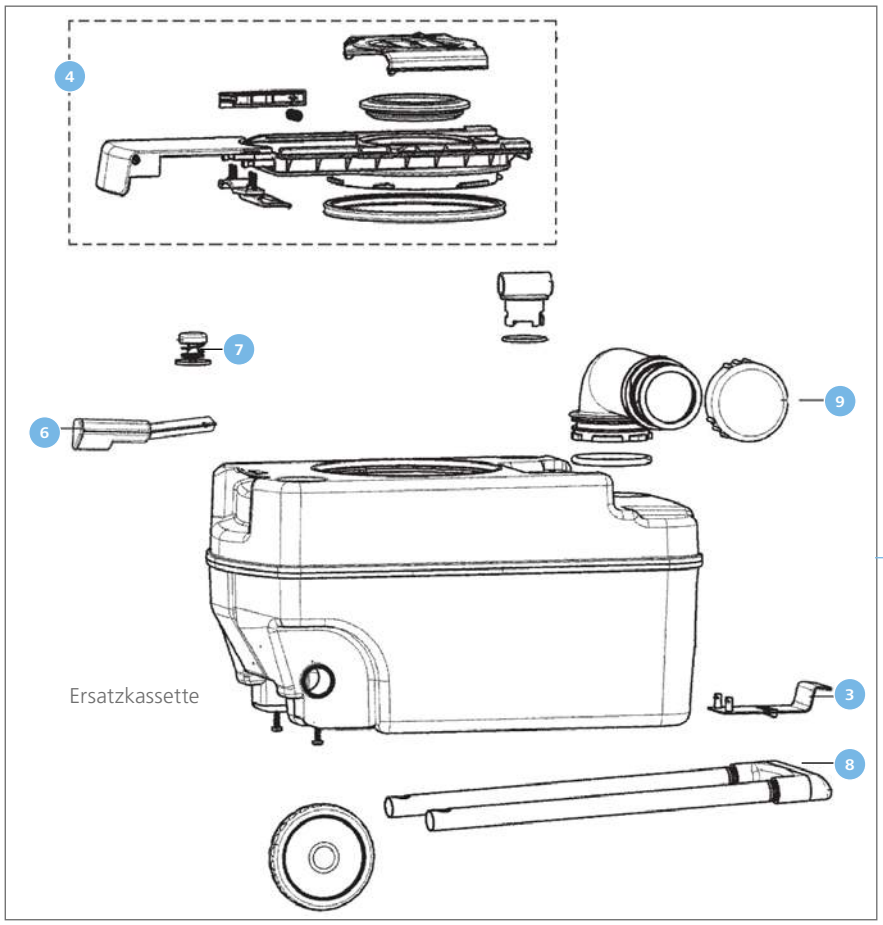

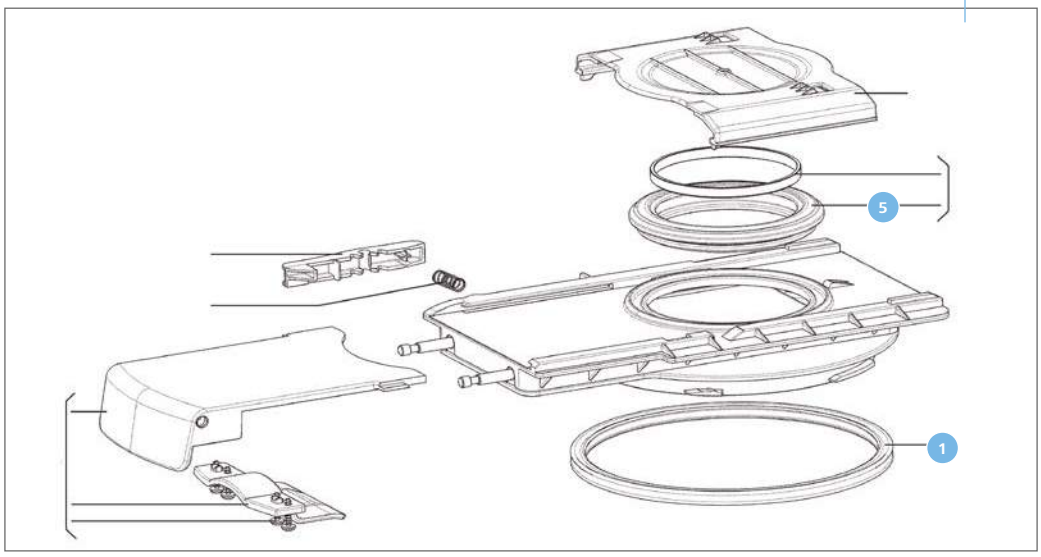

Ersatzteile für CT-Fäkalientank

		Hersteller Nr.	Art-Nr.
1	Dichtung Kassette (unten)	2426012965	**301/125**
2	Ersatzkassette CT	9107100607	**301/034**
3	Halter für Kassette CT 3000, CT 4000	2426014318	**301/125-3**
4	Schieber kpl. für CT Fäkalientank	44500175045	**301/126**
5	Schieberdichtung Einlauf (oben)	2426022568	**301/035**
6	Schwimmer für Fäkalientank CT	2426011-34/8	**301/125-1**
7	Taste für Belüftung	242601-18/01	**301/125-4**
8	Teleskopgriff CT	2426010-45/6	**301/125-5**
9	Verschlusskappe Auslaufrohr CT	2426023219	**301/125-6**

DOMETIC

Ersatzteile CT 3000/CT 4000

		Hersteller Nr.	Art-Nr.
1	Bedienungselemente kpl., 2-polig	44500175417	**301/141**
2	Deckel komplett	2426014557	**301/137**

Ersatzteile für 970er Serie

		Hersteller-Nr.	Art-Nr.
1	Pumpe	860003853115288	**301/330**
2	Toilettendeckel mit Sitz	860003853115296	**301/331**

SOG Ersatzteile

made in germany

Optimieren Sie Ihre Camping-WCs mit der patentierten SOG-Toilettenentlüftung.

Die SOG-Toilettenentlüftung kann an jeder Dometic- und Thetford-Cassettentoilette nachgerüstet werden. Die Anlage macht den Einsatz von Sanitärflüssigkeiten überflüssig (davon ausgenommen sind Wartung und Reinigung), da einerseits die Zersetzung optimal gewährleistet ist und andererseits jegliche Geruchsbelästigung verhindert wird – sogar während der Benutzung! Die Anlage wird als Einbausatz mit sämtlichem Zubehör und Einbauanleitung geliefert. Erzeugt durch hohe Drehzahl effektive Absaugung! Die vermehrte Sauerstoffzufuhr gewährleistet die Zersetzung. Der Lüfter schaltet nur bei Benutzung ein, was den Stromverbrauch verringert. Ein Filtergehäuse mit Aktivkohlefilter neutralisiert die Gase, die an der Außenwand des Wohnmobils oder Caravans austreten.

Vorteile SOG 1 und SOG 2:
- keine chemischen Zusätze
- handelsübliches Toilettenpapier
- problemlose Entsorgung
- hoher Komfort

Alle Bausätze beinhalten neben Lüfter, Adapterteilen, Filtergehäuse und Filter den Kabelsatz mit Schalter zur Stromversorgung des Lüfters sowie die kompletten Kleinteile zur Montage (mit sehr genauer Montageanleitung).

SOG 2 – für Caravan und Reisemobil!
- das System besteht aus einer Einheit, die eine flexible Platzierung im Fahrzeug ermöglicht
- die Entlüftung kann über den Boden erfolgen, es ist keine Veränderung an den Außenseiten des Fahrzeugs mehr notwendig
- durch besonders gute Filterung auch für Caravans geeignet
- Die Abführung der hervorragend neutralisierten Gase erfolgt über den Boden. Sowohl vor der Kompaktanlage als auch zum Bodenauslass kann ein Schlauch bzw. eine Rohrverlängerung angebracht werden, um einen geeigneten Platz zu finden.

		Typ	Hersteller-Nr.	Art-Nr.
1	Anschluss für Zweitcassette Typ 3000A	3000A	0350	**301/169**
2	Anschluss für Zweitcassette Typ A, H	A, H	0076	**301/181**
3	Anschluss für Zweitcassette Typ B	B	0077	**301/181-1**
4	Anschluss für Zweitcassette Typ G	G	0066	**301/175**
5	Anschluss für Zweitkassette Typ F	F	0075	**301/182-16**
6	Dach- und Festtankentlüfter (ohne Austausch)		0035oA	**301/197-2**
7	Dachdurchführung komplett		0037	**301/182-10**
8	Dachkamin		0034	**301/182-11**
9	Dichtung selbstklebend	D	0009	**301/182-13**
10	Ersatzfilterpatrone SOG 2		20012	**301/058**
11	Ersatzkohlefilter SOG 1		0012	**301/182**
12	Ersatzschlauch mit Anschlussstück		0015	**301/182-1**
13	Filtergehäuse	weiß	0011	**301/182-5**
	Filtergehäuse	dunkelgrau	0011Fdg	**301/182-15**
	Filtergehäuse	hellgrau	0011Fg	**301/182-17**
	Filtergehäuse für Türvariante	schwarz	0011Fs	**301/182-19**
14	Kabelbaum Typ 3000A	3000A	0370	**301/024-3**
	Kabelbaum Typ A	A	0025	**301/182-7**
	Kabelbaum Typ B	B	0026	**301/182-8**
	Kabelbaum Typ D	D	0045	**301/024**
	Kabelbaum Typ F	F	0046	**301/024-1**
	Kabelbaum Typ G	G	0047	**301/024-2**
	Kabelbaum Typ H	H	0056	**301/182-20**
15	Klebefolie für Cassette	D	0010	**301/182-12**
16	Mikroschalterset	A, B	0019AB	**301/182-4**
	Mikroschalterset	D	0019D	**301/083-1**
	Mikroschalterset	F	0019F	**301/083-2**
	Mikroschalterset	G	0019G	**301/083-3**
17	Motor Tankentlüftung (mit Austausch)		0027	**301/197-1**
	Motor Tankentlüftung (ohne Austausch)		0027oA	**301/197**
18	Schlauch mit Anschlusswinkel		00155	**301/025**
19	Taster für SOG 1 und 2	SOG 1, SOG 2	0040	**301/182-14**
20	Verschluss SOG	A (… – 2009), B, C, G	0018	**301/182-3**
21	Verschluss SOG	A (2009 – …), F, 3000A	0014	**301/146**
22	Zeitrelais für Festtank		0031	**301/182-9**
23	Lüfter	SOG 2	20027oA	**301/037**

INFORMATION

Ersatzfilter bzw. Aktivkohlefilter sollten jährlich gewechselt werden.

made in germany

Typ	A	B	C	D	F	G	H	3000A
für	C2, C3, C4	C200	Porta Potti	C400	C250, 260	C500	C220	CT3000, CT4000

1

2

3

4

5

6

7

8

9

10

11

12

13

14

15

16

17

18

19

20

21

22

23

Ersatzteile Truma iNet System

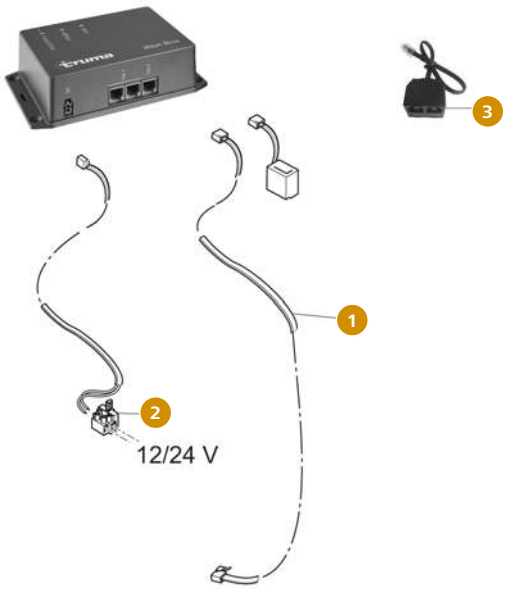

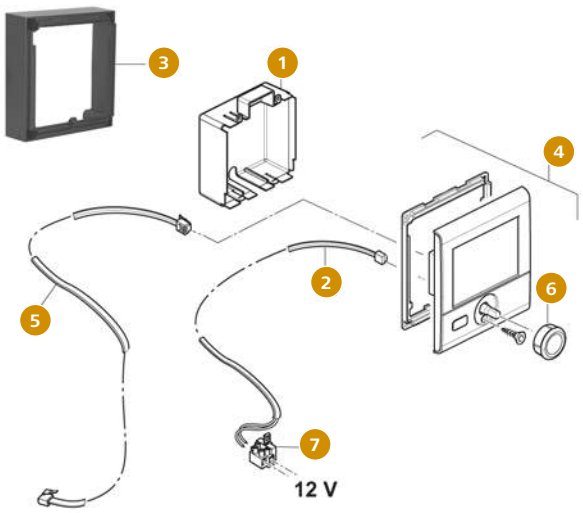

iNet Box

		Hersteller Nr.	Art-Nr.
1	Bedienteilkabel 3 m	36110-01	**309/139**
	Bedienteilkabel 6 m	36110-02	**309/067**
	Bedienteilkabel 9 m	36110-03	**309/360**
2	Sicherungshalter mit Sicherung 1 A flink	50020-27800	**309/369**
3	TIN Verteiler	36120-01	**309/455**

Bedienteil CP plus

		Hersteller Nr.	Art-Nr.
1	Abdeckung	34030-35600	**309/373**
2	Anschlusskabel	34030-28700	**309/372**
3	Aufputzrahmen schwarz	34030-39300	**309/533**
4	Bedienteil CP plus	34020-00374	**309/577**
	Bedienteil CP plus VarioHeat	39050-00563	**309/576**
5	Bedienteilkabel 3 m	36110-01	**309/139**
	Bedienteilkabel 6 m	36110-02	**309/067**
	Bedienteilkabel 9 m	36110-03	**309/360**
6	Drehknopf	34030-28600	**309/371**
7	Sicherungshalter mit Sicherung 1 A flink	50020-27800	**309/369**

1

2

Inhalt: 1 Stück

3

4

Inhalt: 2 Stück

Zubehör Bedienteile

Abdeckrahmen für Truma-Bedienteile. Mit Hilfe der Anreihclips kann man beliebig viele Abdeckrahmen verbinden und Seitenteile anbringen. So fügen sich die Truma Bedienteile gut in die Fahrzeug-Innenausstattung ein.

		Hersteller Nr.	Art-Nr.
1	Abdeckrahmen schwarz	34000-67700	**310/348-1**
2	Anreihclip	34000-65900	**310/347-1**
3	Aufputzrahmen für Standardbedienteile schwarz	40000-06400	**309/482**
4	Seitenteil schwarz	34000-66800	**309/483**

Zubehör Warmluftverteilung

		Hersteller Nr.	Art-Nr.
1	Abzweig AB35 grau ø 65/35 mm	40302-01	**310/303**
	Abzweig T/AT grau ø 65/22 mm	40131-01	**310/357**
2	Abzweigrohr AZR ø 22 mm Meterware	40210-00	**310/212**
3	Bogen BG 80 schwarz ø 80 mm	39492-01	**309/600**
4	Bogen BGC schwarz ø 65 mm	34092-01	**310/135**
5	Dükerrohr isoliert, 75 mm 2 m DRI	40681-00	**309/133**
6	Eckdüse achatgrau	40311-01	**310/352-1**
7	Endstück EN grau	40171-01	**310/302**
	Endstück EN beige	40171-02	**310/301**
	Endstück EN braun	40171-03	**309/122**
	Endstück EN grau	40171-04	**309/123**
	Endstück EN olivbraun	40171-09	**309/127**
	Endstück EN schwarz	40171-05	**309/124**
	Endstück EN silber	40171-08	**309/126**
	Endstück EN weiß	40171-06	**309/125**
8	Endstück EN-L schwarz	40171-25	**309/128**
9	Endstück EN-O achatgrau	40171-07	**309/129**
10	Endstück-Mutter EM grau	40181-01	**310/300**
11	Isotherm-Schelle IS grau ø 35 mm	40331-01	**310/353-1**
12	Lamelleneinsatz LA achatgrau	40721-01	**309/134**
	Lamelleneinsatz LA beige	40721-02	**309/135**
	Lamelleneinsatz LA schwarz	40721-05	**309/136**
13	Luftzuführungsrohr ZR 18 ø 49 mm Meterware	39170-00	**309/211**
14	Lüfter T/LT grau	40151-02	**310/305**

		Hersteller Nr.	Art-Nr.
o. Abb.	Rohr ÜR ø 65 mm Meterware	40230-00	**310/201**
15	Reduzierung RZ schwarz	39010-81300	**310/133**
16	Reduzierung RZ 35 grau	40381-01	**309/131**
17	Rohr IR gelocht ø 35 mm Meterware	40320-00	**310/213**
o. Abb.	Rohr IR ungelocht ø 35 mm Meterware	40320-01	**309/574**
18	Rohr VR 72 ø 72 mm Meterware	39550-00	**310/034**
19	Schelle AZS ø 22 mm	40220-00	**310/324-1**
20	Schelle ZRS ø 80 mm	39590-00	**309/214**
	Schelle ZRS 18 ø 49 mm	39190-00	**309/212**
21	Schelle ÜS grau ø 65 mm	40241-01	**310/354-1**
	Schelle ÜS 5 grau ø 75 mm	40261-01	**310/355-1**
22	Schwenkdüse SCW 2 beige	39971-02	**309/104**
	Schwenkdüse SCW 2 schwarz	39971-01	**310/134**
23	Strangsperre SP grau	40121-01	**310/356**
o. Abb.	Strangsperre SP 2 grau	40121-02	**309/573**
24	T-Stück schwarz	39541-01	**309/215**
o. Abb.	T-Stück TS grau	40152-01	**309/572**
25	Verbindungsmuffe grau	40162-01	**309/560**
26	Verschlussdeckel VD grau	40353-01	**310/306**
27	Vorzelt-Warmluftset reinweiß	40371-01	**310/940**
28	Wandlüfter WL grau	40702-01	**310/358**
29	Y-Stück grau	40192-01	**310/307**
30	Y-Stück 80 schwarz	39611-01	**309/216**

Ersatzteile für Trumatic S 2200

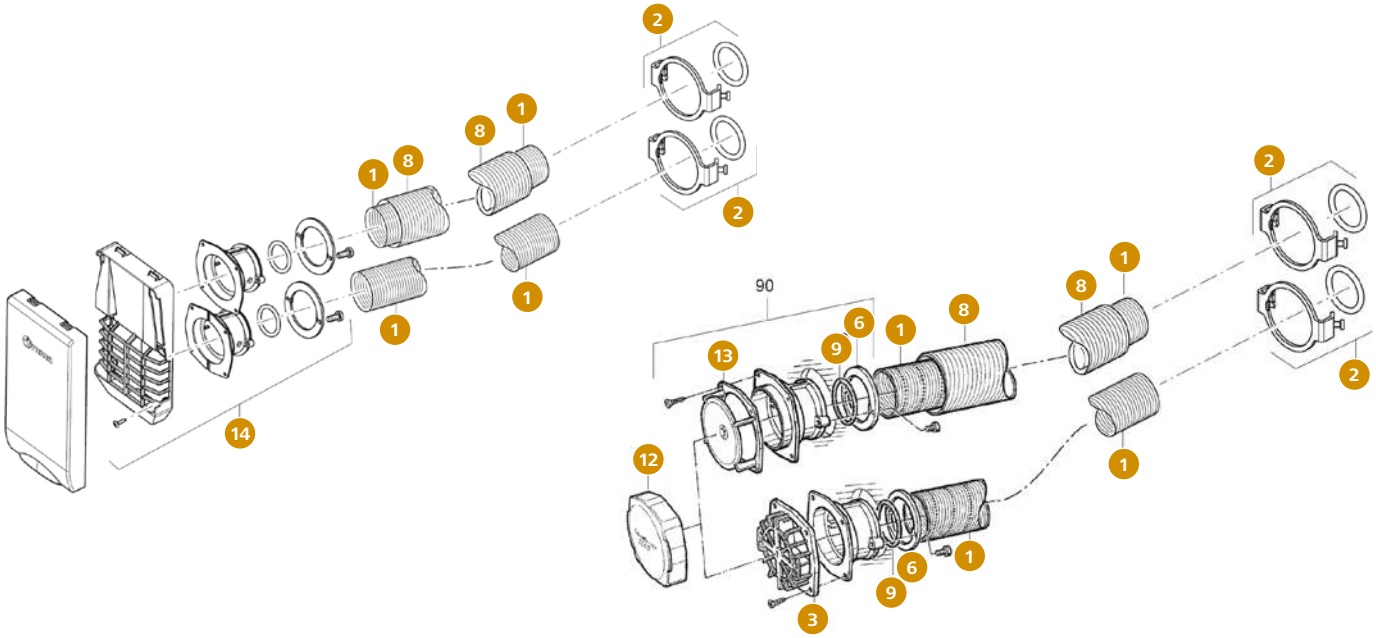

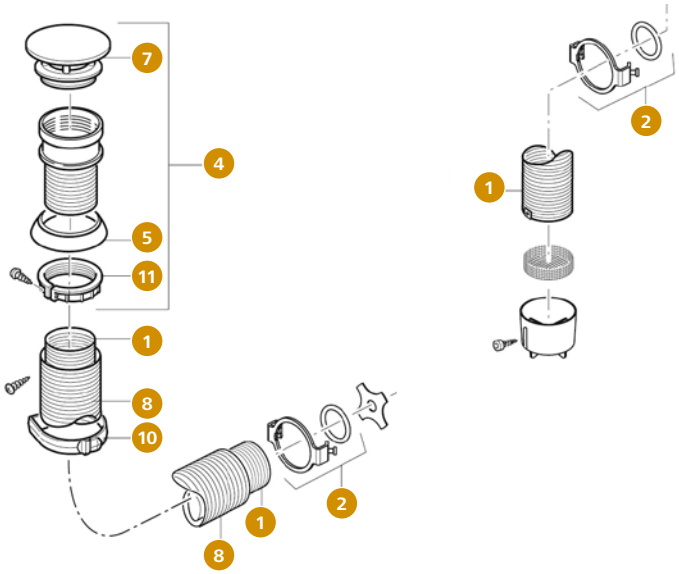

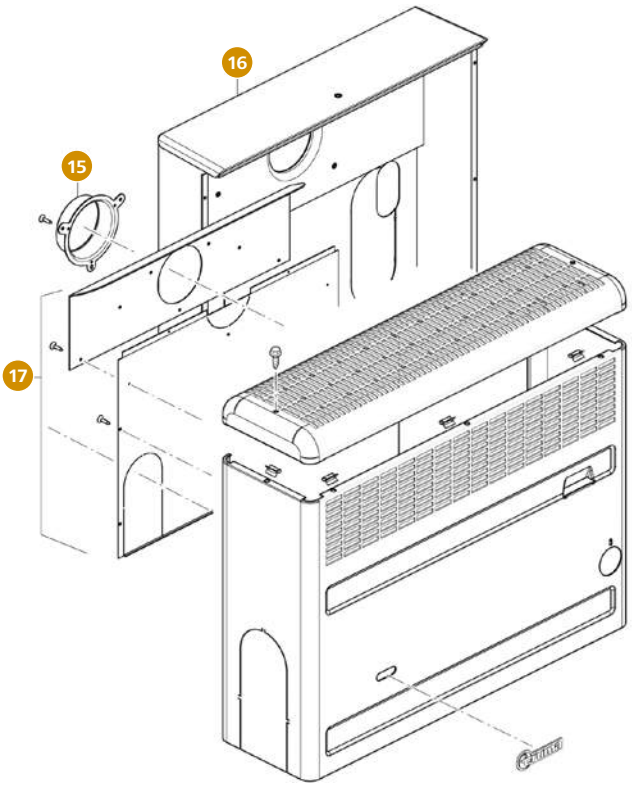

Abgasführung

		Hersteller Nr.	Art-Nr.
1	Abgasrohr AE 3 ø 65 mm; Meterware	30140-00	**310/200**
2	Abgasrohrbefestigung	30030-02800	**310/235-1**
3	Ansauggitter	30020-22200	**309/006**
4	Dachkamin AK 3	30630-01	**310/100**
5	Dichtring für Dachkamin AK3	30010-20600	**310/330-1**
6	Dichtung für Abgasführung	30020-23100	**309/008**
7	Kamindach KD	30010-20900	**310/102-1**
8	Rohr ÜR ø 65 mm; Meterware	40230-00	**310/201**
9	O-Ring 35 x 5 mm	10030-25000	**310/236-1**
10	Schelle ÜS grau ø 65 mm	40241-01	**310/354-1**
11	Schraubring zu Abgaskamin AK3	30010-20700	**309/002**
12	Wandkamindeckel	30020-01800	**309/004**
13	Wandkaminscheibe	30020-22300	**309/007**
14	Wandkaminset AKW 2 reinweiß	30261-01	**309/529**

Verkleidung

		Hersteller Nr.	Art-Nr.
15	Ansaugdüse DM	40670-00	**309/132**
16	Einbaukasten titangrey	30170-03	**310/076**
17	Rückwand RWS mit Wärmeleitblech links titangrey	30190-03	**310/075**
	Rückwand RWS mit Wärmeleitblech rechts braun	30190-00	**310/004**
	Rückwand RWS mit Wärmeleitblech rechts titangrey	30190-02	**310/074**

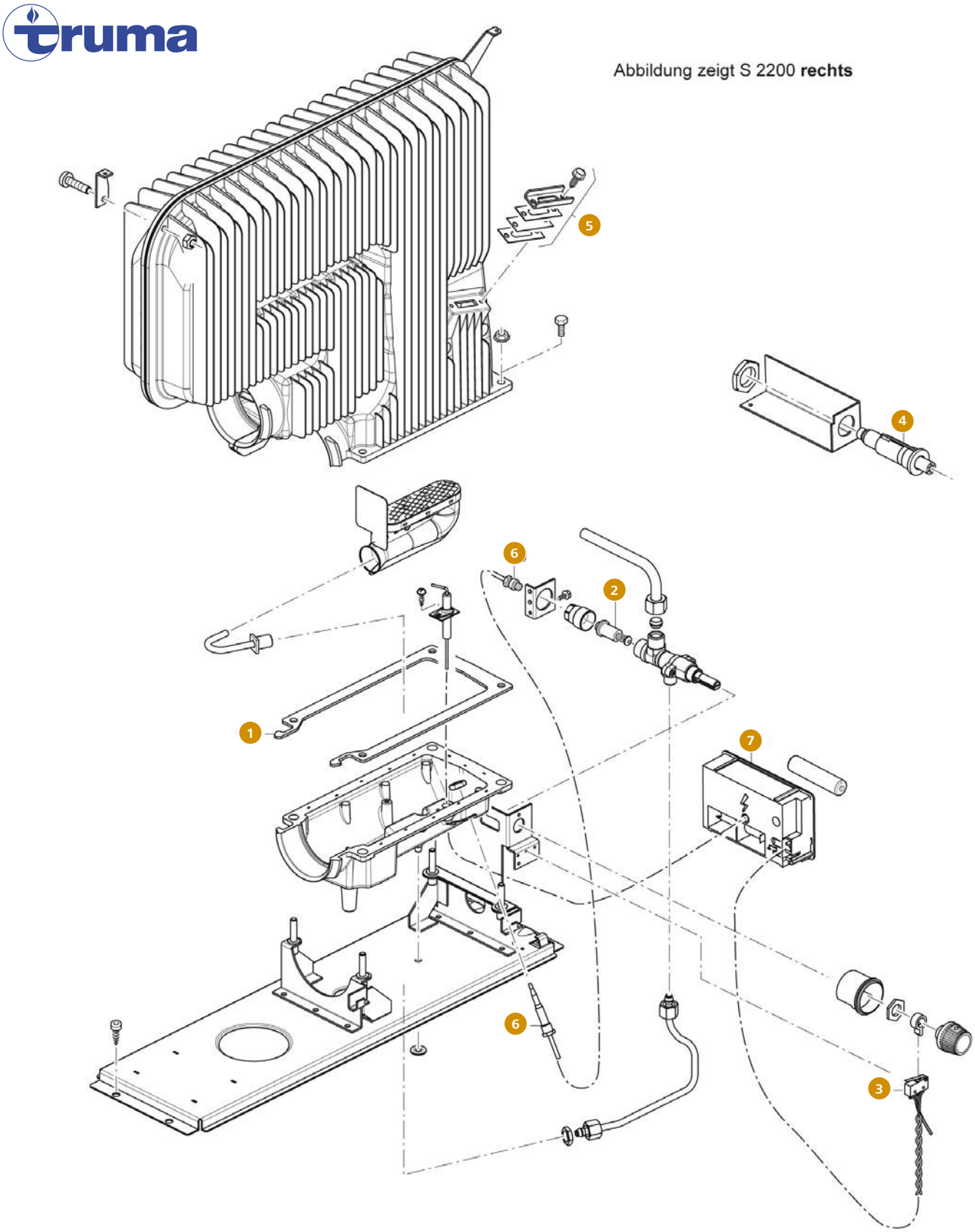

Ersatzteile für Trumatic S 2200

Abbildung stellt Ausführung rechts „R“ dar

		Hersteller Nr.	Art-Nr.
o. Abb.	Adapterkabel für Zündautomat	30050-53500	**309/028**
1	Dichtung für Wärmetauscher	30020-20500	**309/005**
2	Magneteinsatz Mini	30030-12200	**310/329-1**
3	Mikroschalter	30020-06200	**309/025**

		Hersteller Nr.	Art-Nr.
4	Piezozünder mini	30020-24200	**309/279**
5	Schauglas komplett ab 1999	30030-42700	**310/230-1**
6	Thermoelement mit Befestigungsmutter	30050-13900	**310/330**
7	Zündautomat	30090-00077	**310/017**

Ersatzteile für Trumatic S 3002

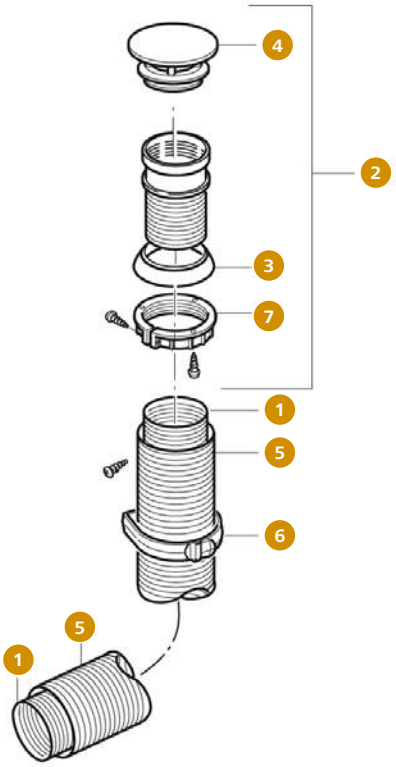

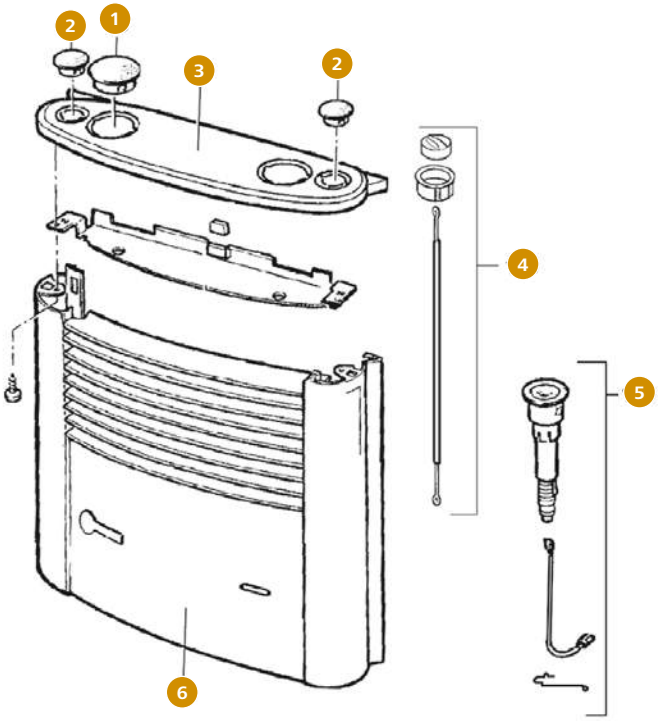

Abgasführung

		Hersteller Nr.	Art-Nr.
1	Abgasrohr AE 3 ø 55 mm; Meterware	30140-00	**310/200**
2	Dachkamin AK 3 ø 60 mm	30630-01	**310/100**
3	Dichtring für Dachkamin AK3	30010-20600	**310/330-1**
4	Kamindach KD	30010-20900	**310/102-1**
5	Rohr ÜR ø 65 mm; Meterware	40230-00	**310/201**
6	Schelle ÜS grau ø 65 mm	40241-01	**310/354-1**
7	Schraubring zu Abgaskamin AK3	30010-20700	**309/002**

Verkleidung

		Hersteller Nr.	Art-Nr.
1	Abdeckkappe ø 52 mm	30040-60900	**310/334-1**
2	Abdeckkappe (Ultraheat)	30040-64900	**310/335**
3	Abdeckung hellgrau	30040-63300	**310/339-1**
	Abdeckung schwarzbraun	30040-63000	**310/339**
4	Bedienungsset	30090-00040	**309/460**
5	Piezozünderset (05/96 – …)	30090-00042	**309/462**
6	Verkleidung braun	30040-50100	**310/079**

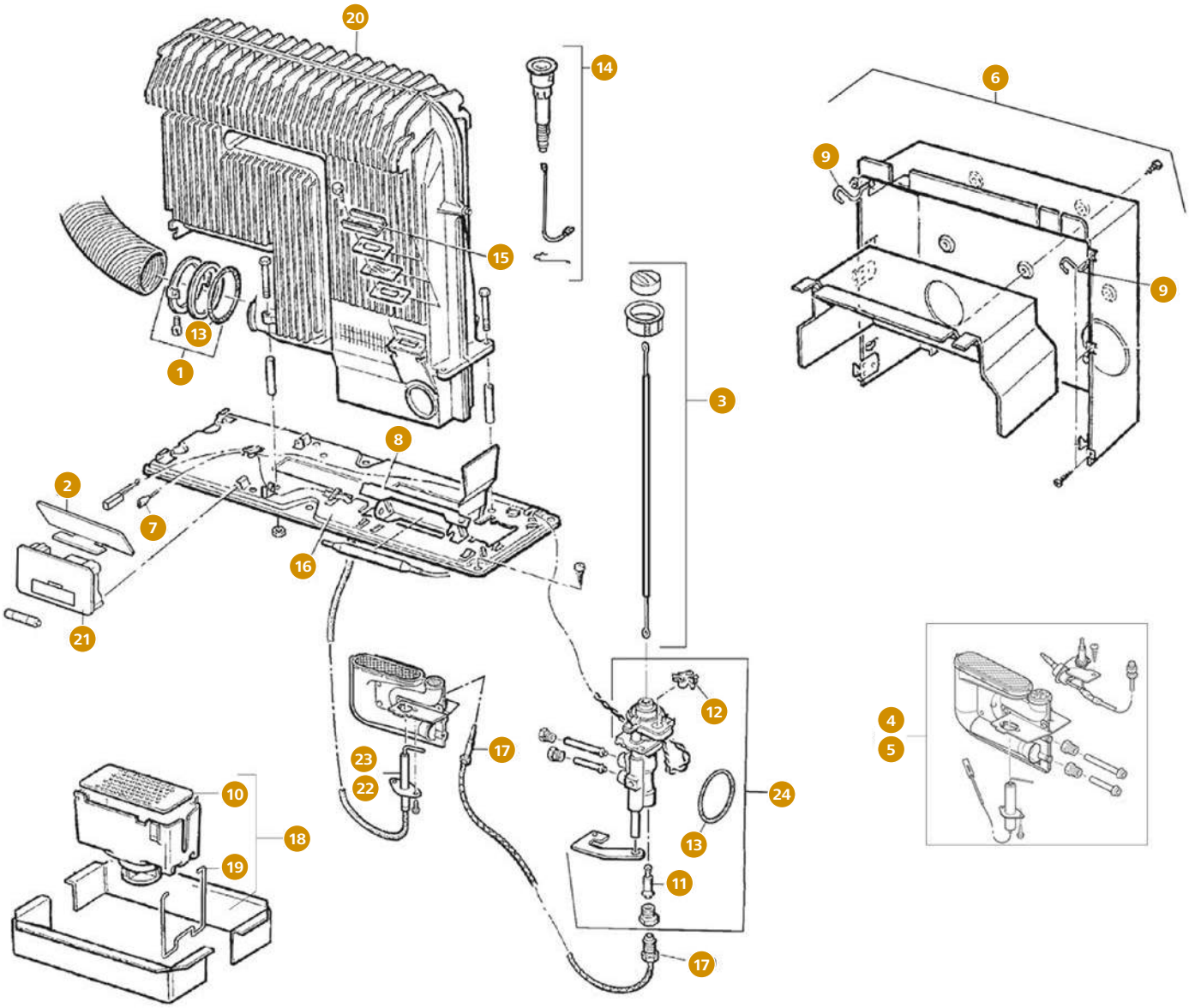

Ersatzteile für Trumatic S 3002 (P) (05/96 – …)

		Hersteller Nr.	Art-Nr.
1	Abgasrohrbefestigung AE 3	30030-03600	**310/231-1**
2	Abschirmwinkel	30030-16100	**309/011**
o. Abb.	Adapterkabel für Zündautomat	30050-53500	**309/028**
o. Abb.	Ansaugverlängerung komplett mit 50 cm Ansaugrohr	30030-04800	**310/011**
3	Bedienungsset	30090-00040	**309/460**
4	Brenner komplett 50 mbar	30090-00148	**309/432**
5	Brenner komplett 30 mbar	30090-92200	**309/313**
6	Einbaukasten	30040-16800	**309/184**
7	Flachsteckhülse 2,8 mm	30010-23500	**309/024**
8	Fühlerhalter	30030-29800	**309/026**
9	Haltefeder für Verkleidung	30040-60000	**309/027**
10	Lochblech	30030-17500	**309/012**
11	Magneteinsatz Mini	30030-12200	**310/329-1**
12	Mikroschalter	30050-58100	**310/250-1**

		Hersteller Nr.	Art-Nr.
13	O-Ring 52 x 5 mm	10030-26500	**310/237-1**
14	Piezozünderset (05/96 – …)	30090-00042	**309/462**
15	Schauglas komplett ab 1999	30030-42700	**310/230-1**
16	Sockel kplt. mit Schrauben	30030-33300	**309/180**
17	Thermoelement mit Befestigungsmutter	30050-13900	**310/330**
18	Verlängerung komplett	30030-04300	**310/331-1**
19	Verlängerungsfeder	30030-28500	**310/337**
20	Wärmetauscher kplt. mit Abgasrohrbefestigung	30030-89400	**309/183**
21	Zündautomat	30090-00077	**310/017**
22	Zündkerze geschraubt 75 cm	30040-65900	**310/263**
23	Zündkerze geschraubt 45 cm	30040-65800	**310/264**
24	Zündsicherungsventilset	30090-00142	**309/492**

Ersatzteile für Trumatic S 5002

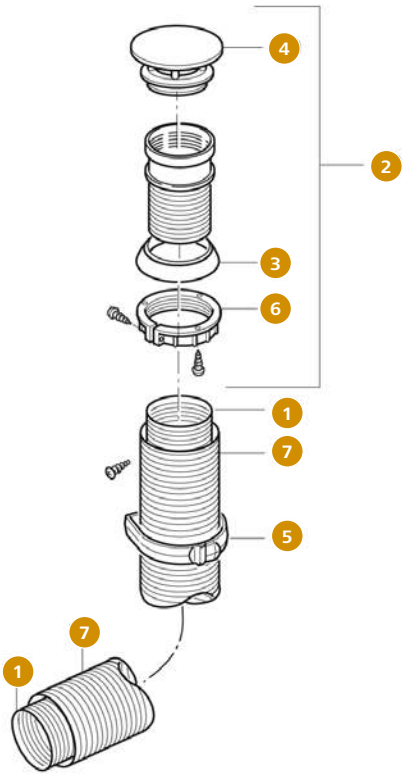

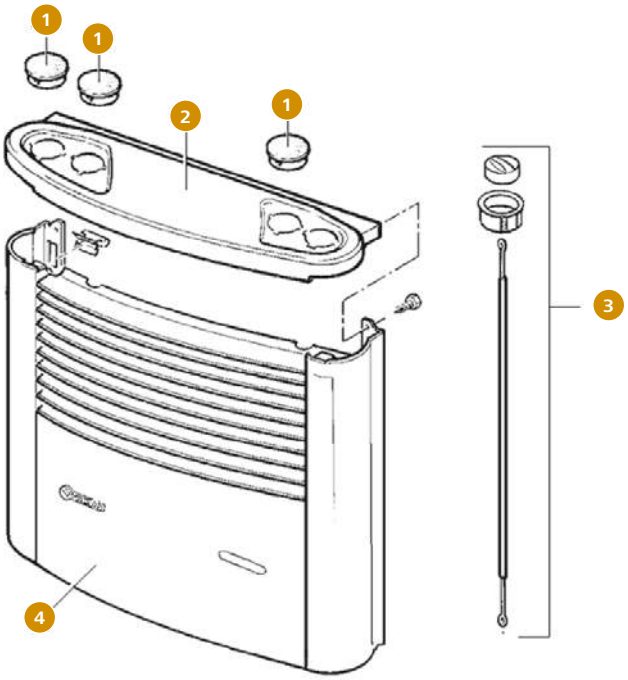

Abgasführung

		Hersteller Nr.	Art-Nr.
1	Abgasrohr AE 5 ø 65 mm Meterware	30160-00	**310/208**
2	Dachkamin AKL 5 ø 70 mm	30651-01	**310/110**
3	Dichtring für Kamin AKL 5	30050-17800	**309/019**
4	Kamindach KD	30010-20900	**310/102-1**
5	Schelle ÜS 5 grau ø 75 mm	40261-01	**310/355-1**
6	Schraubring zu Dachkamin AKL 5	30050-17900	**309/303**
7	Rohr ÜR 5 ø 75 mm Meterware	40250-00	**310/215**

Verkleidung

		Hersteller Nr.	Art-Nr.
1	Abdeckkappe ø 52 mm	30040-60900	**310/334-1**
2	Abdeckung schwarzbraun	30050-52700	**310/343-1**
3	Bedienungsset	30090-00041	**309/461**
4	Verkleidung achatgrau	30050-60200	**310/098**
	Verkleidung braun	30050-60100	**310/097**

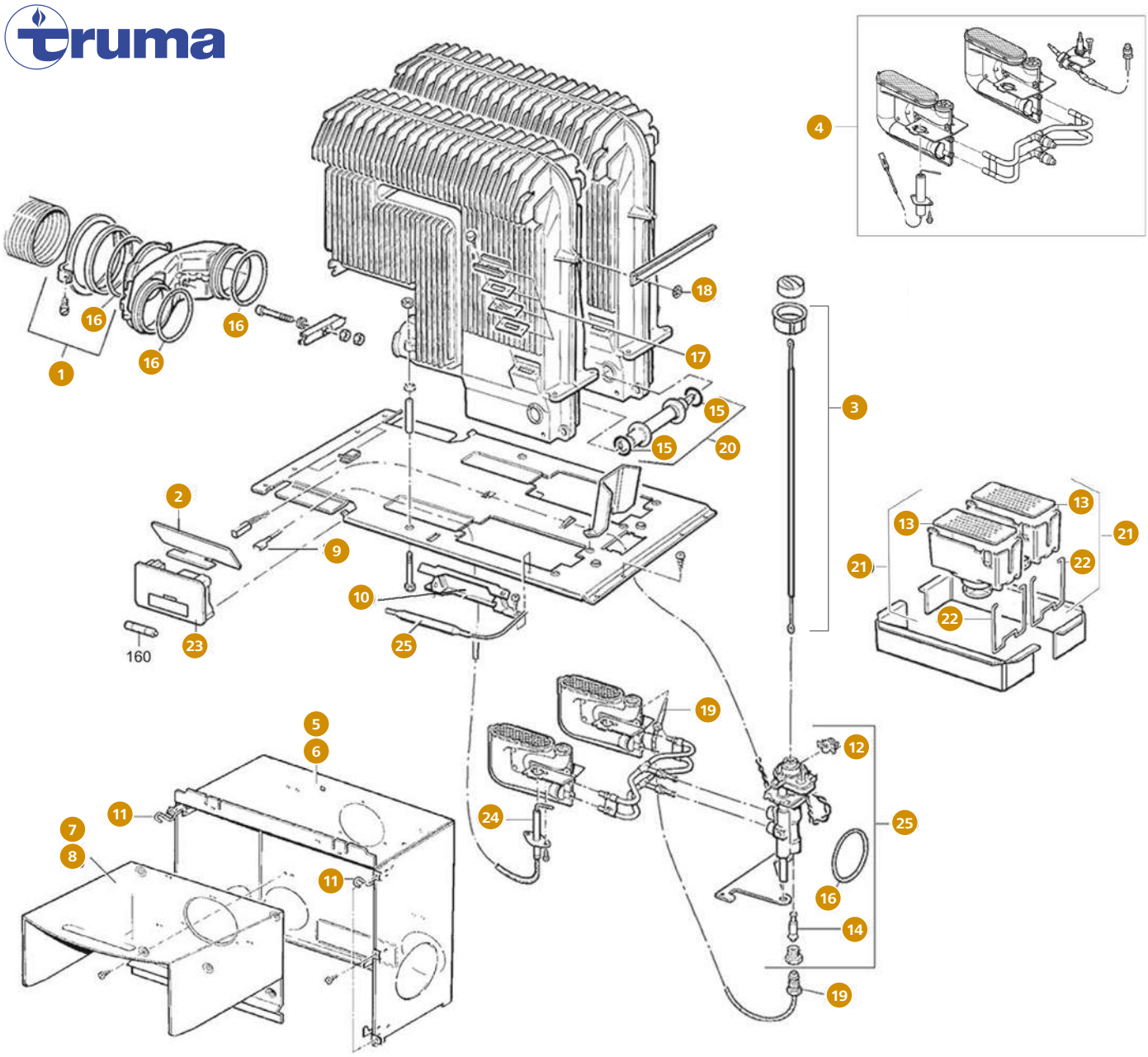

Ersatzteile für Trumatic S 5002 (05/93 – ...)

		Hersteller Nr.	Art-Nr.
1	Abgasrohrbefestigung AE 5	30050-33100	**310/283-1**
2	Abschirmwinkel	30030-16100	**309/011**
o. Abb.	Adapterkabel für Zündautomat	30050-53500	**309/028**
o. Abb.	Ansaugverlängerung komplett mit 50 cm Ansaugrohr	30030-04800	**310/011**
3	Bedienungsset	30090-00041	**309/461**
4	Brenner komplett 30 mbar	30090-00152	**309/430**
	Brenner komplett 50 mbar	30090-00149	**309/431**
5	Einbaukasten kpl.	30050-52100	**309/188**
6	Einbaukasten kpl. für 2 Gebläse	30050-52200	**310/343**
7	Einbaukasten-Innenteil	30050-51100	**309/186**
8	Einbaukasten-Innenteil für 2 Gebläse	30050-51300	**309/187**
9	Flachsteckhülse 2,8 mm	30010-23500	**309/024**
10	Fühlerhalter	30030-29800	**309/026**
11	Haltefeder für Verkleidung	30040-60000	**309/027**

		Hersteller Nr.	Art-Nr.
12	Mikroschalter	30050-58100	**310/250-1**
13	Lochblech	30030-17500	**309/012**
14	Magneteinsatz Mini	30030-12200	**310/329-1**
15	O-Ring 16 x 2,5 mm	10030-23400	**309/176**
16	O-Ring 52 x 5 mm	10030-26500	**310/237-1**
17	Schauglas komplett ab 1999	30030-42700	**310/230-1**
18	Scheibe Starlock	30010-19800	**309/022**
19	Thermoelement mit Befestigungsmutter	30050-13900	**310/330**
20	Überzündrohr	30050-18700	**309/020**
21	Verlängerung komplett	30030-04300	**310/331-1**
22	Verlängerungsfeder	30030-28500	**310/337**
23	Zündautomat	30090-00077	**310/017**
24	Zündkerze mit Schraube 55 cm	30050-08600	**310/345-1**
25	Zündsicherungsventilset	30090-00142	**309/492**

Ersatzteile Truma für S 3004

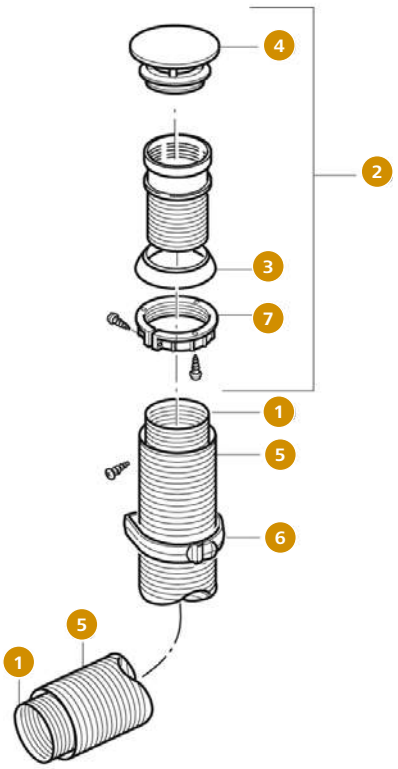

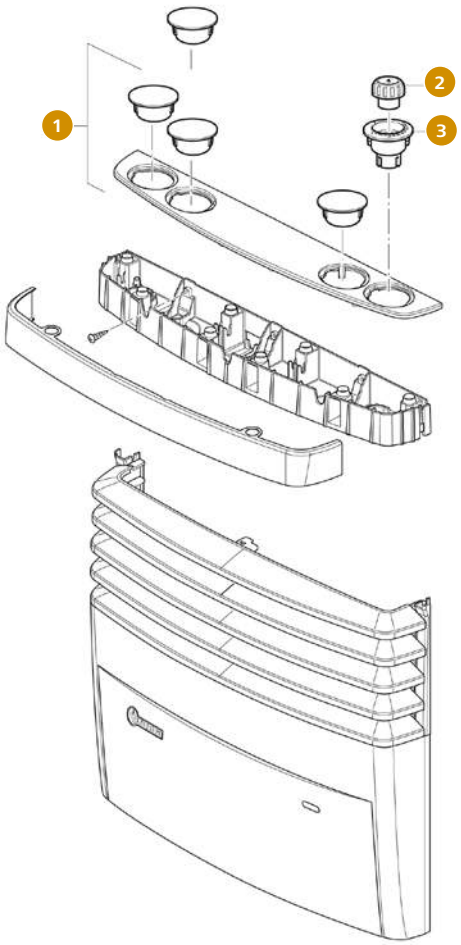

Abgasführung

		Hersteller Nr.	Art-Nr.
1	Abgasrohr AE 3 ø 55 mm; Meterware	30140-00	**310/200**
2	Dachkamin AK 3 ø 60 mm	30630-01	**310/100**
3	Dichtring für Dachkamin AK3	30010-20600	**310/330-1**
4	Kamindach KD	30010-20900	**310/102-1**
5	Rohr ÜR ø 65 mm; Meterware	40230-00	**310/201**
6	Schelle ÜS grau ø 65 mm	40241-01	**310/354-1**
7	Schraubring zu Abgaskamin AK3	30010-20700	**309/002**

Verkleidung

		Hersteller Nr.	Art-Nr.
1	Abdeckung inkl. Abdeckkappe	30090-94900	**309/317**
2	Drehknopf	30090-90400	**309/305**
3	Griffbuchse	30090-90600	**309/306**

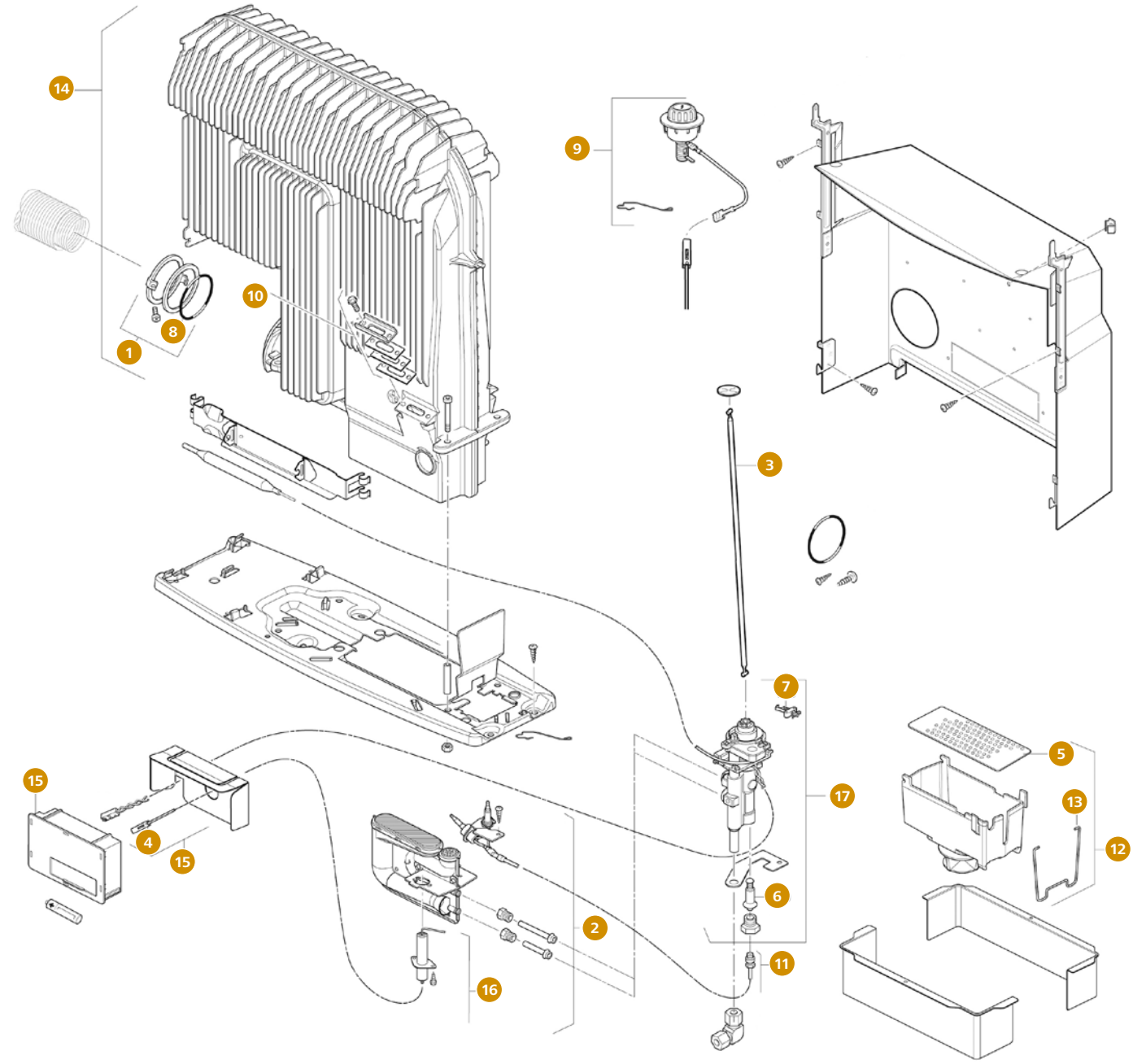

Ersatzteile Truma S 3004 (P) (05/12 – …)

		Hersteller Nr.	Art-Nr.
1	Abgasrohrbefestigung AE 3	30030-03600	**310/231-1**
o. Abb.	Ansaugverlängerung komplett mit 50 cm Ansaugrohr	30030-04800	**310/011**
2	Brenner komplett 30 mbar	30090-92200	**309/313**
3	Druckstange	30090-00152	**309/425**
4	Flachsteckhülse 2,8 mm	30010-23500	**309/024**
5	Lochblech	30030-17500	**309/012**
6	Magneteinsatz Mini	30030-12200	**310/329-1**
7	Mikroschalter	30050-58100	**310/250-1**
8	O-Ring 52 x 5 mm	10030-26500	**310/237-1**
9	Piezozünderset	30090-00043	**309/463**

		Hersteller Nr.	Art-Nr.
10	Schauglas komplett ab 1999	30030-42700	**310/230-1**
11	Thermoelement	30090-91300	**309/311**
12	Verlängerung komplett	30030-04300	**310/331-1**
13	Verlängerungsfeder	30030-28500	**310/337**
14	Wärmetauscher kplt. mit Abgasrohrbefestigung	30030-89400	**309/183**
15	Zündautomat	30090-00077	**310/017**
16	Zündkerze für Piezo 105 cm	30090-92300	**309/314**
	Zündkerze für Zündautomatik 53 cm	30090-91200	**309/310**
17	Zündsicherungsventilset	30090-00141	**309/493**

Ersatzteile für Truma S 5004

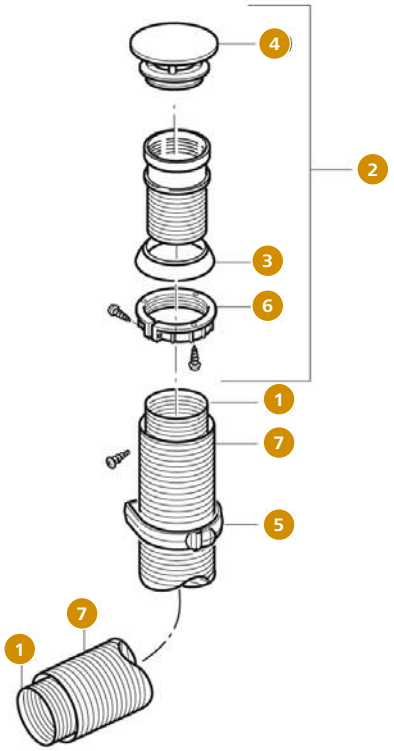

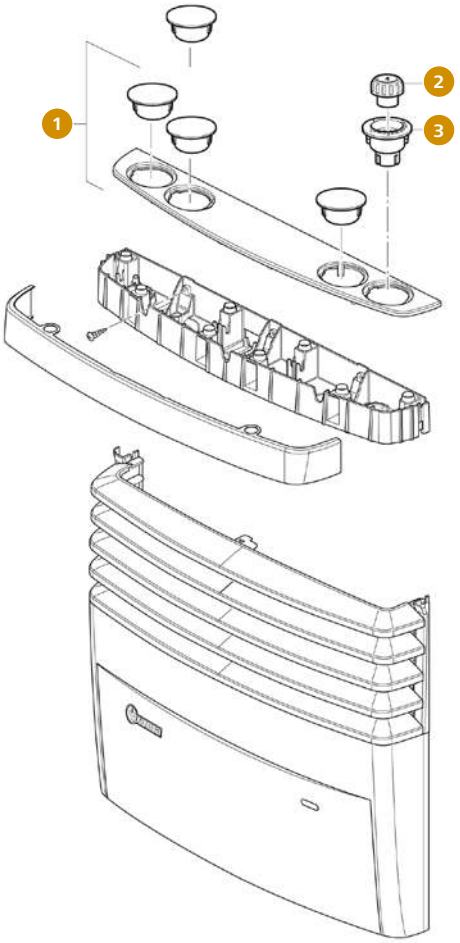

Abgasführung

		Hersteller Nr.	Art-Nr.
1	Abgasrohr AE 5 ø 65 mm Meterware	30160-00	**310/208**
2	Dachkamin AKL 5 ø 70 mm	30651-01	**310/110**
3	Dichtring für Kamin AKL 5	30050-17800	**309/019**
4	Kamindach KD	30010-20900	**310/102-1**
5	Schelle ÜS 5 grau ø 75 mm	40261-01	**310/355-1**
6	Schraubring zu Dachkamin AKL 5	30050-17900	**309/303**
7	Rohr ÜR 5 ø 75 mm Meterware	40250-00	**310/215**

Verkleidung

		Hersteller Nr.	Art-Nr.
1	Abdeckung inkl. Abdeckkappe	30090-93200	**309/315**
2	Drehknopf	30090-90400	**309/305**
3	Griffbuchse	30090-90600	**309/306**

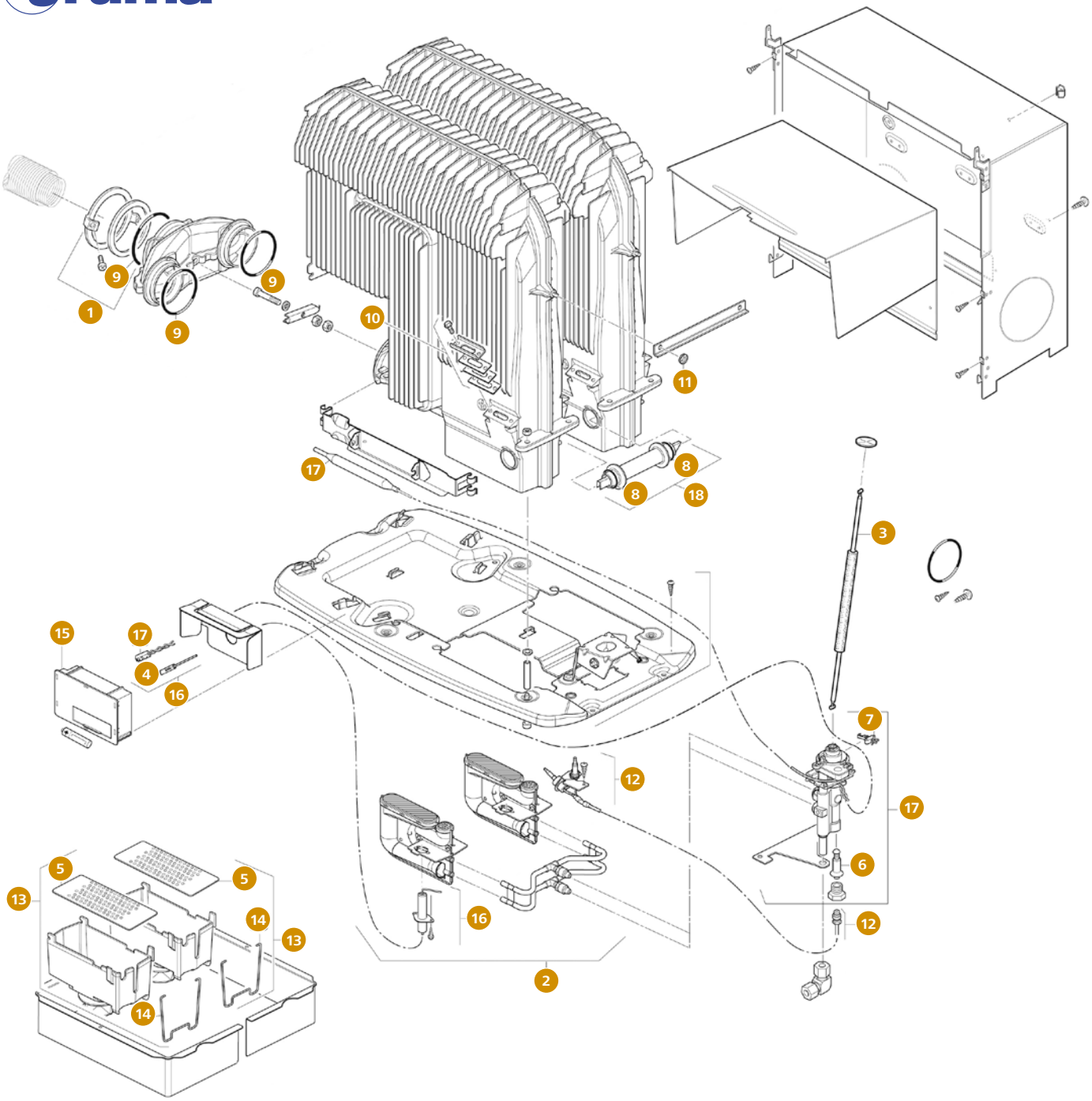

Ersatzteile Truma S 5004 (05/12 – …)

		Hersteller Nr.	Art-Nr.
1	Abgasrohrbefestigung AE 5	30050-33100	**310/283-1**
o. Abb.	Ansaugverlängerung komplett mit 50 cm Ansaugrohr	30030-04800	**310/011**
2	Brenner komplett 30 mbar	30090-00152	**309/430**
3	Druckstange	30090-41900	**309/429**
4	Flachsteckhülse 2,8 mm	30010-23500	**309/024**
5	Lochblech	30030-17500	**309/012**
6	Magneteinsatz Mini	30030-12200	**310/329-1**
7	Mikroschalter	30050-58100	**310/250-1**
8	O-Ring 16 x 2,5 mm	10030-23400	**309/176**
9	O-Ring 52 x 5 mm	10030-26500	**310/237-1**

		Hersteller Nr.	Art-Nr.
10	Schauglas komplett ab 1999	30030-42700	**310/230-1**
11	Scheibe Starlock	30010-19800	**309/022**
12	Thermoelement	30090-91300	**309/311**
13	Verlängerung komplett	30030-04300	**310/331-1**
14	Verlängerungsfeder	30030-28500	**310/337**
15	Zündautomat	30090-00077	**310/017**
16	Zündkerze für Zündautomatik 53 cm	30090-91200	**309/310**
17	Zündsicherungsventilset	30090-00141	**309/493**
18	Überzündrohr	30050-18700	**309/020**

Zubehör Trumatic S

Die Truma S Heizungen setzen seit jeher Maßstäbe. Immer mehr Camper verlassen sich auf ihre Zuverlässigkeit und ihren Komfort. Damit diese auch weiterhin bestehen bleiben, gibt es ein breites Zubehörsortiment.

1 Dachkaminset
Bestehend aus Dachkamin AK 3 ø 60 mm; 2,5 m Abgasrohr; 2 m Überrohr; 3 Schellen; für Trumatic S 3002, S 3004.

Dachkaminset
Bestehend aus Dachkamin AKL 5 ø 70 mm, 2,5 m Abgasrohr, 2 m Überrohr und 3 Schellen für Trumatic S 5002/S 5004.

2 Kamindach KD
Zu Dachkamin 310/100.

3 Kamindurchführung UEK
Für Caravan-Schutzdächer.

4 Kaminverlängerung SKD
45 cm (4-teilig) für Wagen und Sonderaufbauten

5 Kaminverlängerung SKV
Besteht aus 3 Kaminverlängerungen je 15 cm (310/211).

6 Wandkaminset S 2200
Für Rohrlänge bis 50 cm. Komplett mit 1 m Abgasrohr AE 3, 0,5 m Überrohr ÜR und Kaminkappe.

7 Wandkaminset AKW 2
Abgasführung und Verbrennungsluftzuführung für die Heizung Truma S 2200 (ohne Deckel und ohne Rohre).

8 Zündautomat-Nachrüstsatz
Für die Heizung Trumatic S 3004 P, ohne Zündfernanzeige.

9 Zündfernanzeige
Zum nachträglichen Einbau in die Verkleidung der Heizungen Truma S 5004/5002 oder S 3004/3002.

		Hersteller Nr.	Art-Nr.
1	Dachkaminset S 3002/S 3004	30330-00	**309/195**
	Dachkaminset S 5002/S 5004	30350-00	**309/196**
2	Kamindach KD	30010-20900	**310/102-1**
3	Kamindurchführung UEK	30630-04	**309/197**
4	Kaminverlängerung SKD	30610-00	**310/210**
5	Kaminverlängerung SKV	30690-00	**302/134-1**

		Hersteller Nr.	Art-Nr.
6	Wandkaminset S 2200	30321-01	**309/530**
7	Wandkaminset AKW 2 reinweiß 2014/06 – …	30261-01	**309/529**
8	Zündautomat-Nachrüstsatz S 3004 P	30580-01	**309/528**
9	Zündfernanzeige S 3004/S 5004	30090-98200	**309/527**

Heizungszubehör

1 Abschaltautomatik
Wird zusätzlich zum Fensterschalter benötigt.

2 Fensterschalter
Truma Fensterschalter für Ausstellfenster
Verhindert den Betrieb einer Flüssiggasheizung bei geöffnetem Fenster, wenn der Kamin unterhalb des Fensters oder bis 30 cm daneben montiert wurde. **Lieferumfang:** Fensterschalter (Kabellänge 4 m), Adapter, 2 Schrauben

3 Höhenset für Combi D
Für einen längeren Heizbetrieb in Höhenlagen von 1500 bis 2750 m.

		Hersteller Nr.	Art-Nr.
1	Abschaltautomatik Boiler/Ultrastore	70020-00800	**309/341**
	Abschaltautomatik Trumatic C	34000-80800	**309/057**
	Abschaltautomatik Trumatic E	39050-00800	**309/340**

		Hersteller Nr.	Art-Nr.
2	Fensterschalter	34030-34700	**309/339**
3	Höhenset für Combi D (DC) 12 V	34610-01	**309/210**

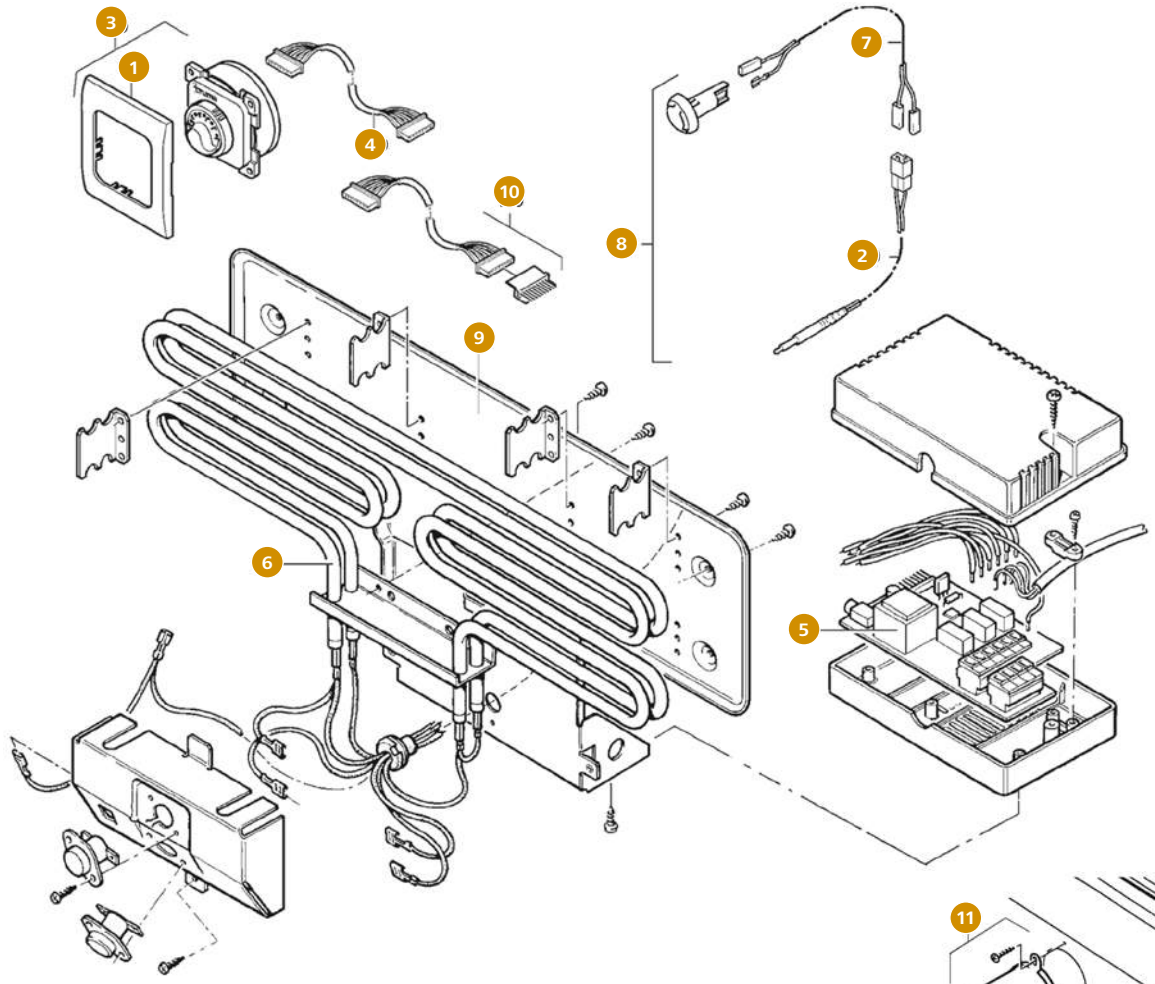

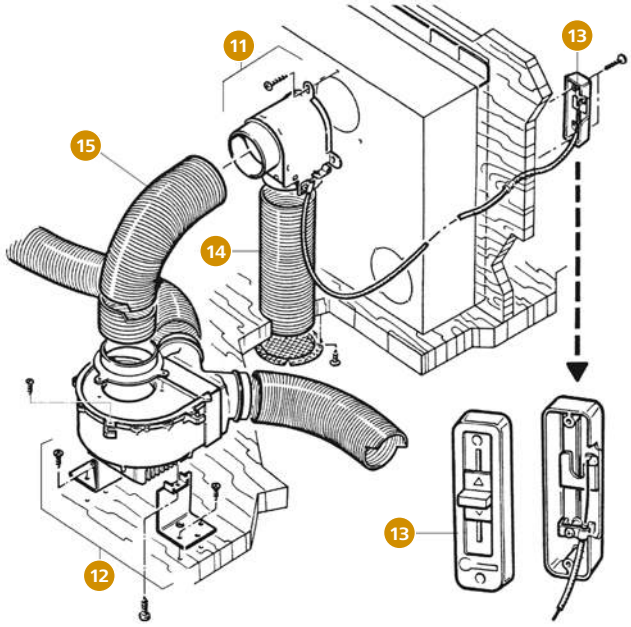

Ersatzteile für Ultraheat S 3004/S 5004, S 3002/S 5002 (06/98 – …)

		Hersteller Nr.	Art-Nr.
1	Abdeckrahmen schwarz	34000-67700	**310/348-1**
2	Adapterkabel mit Klinke 3,5 mm	34000-71800	**309/052**
3	Bedienteil Ultraheat schwarz	30030-47100	**309/361**
4	Bedienteilkabel 5 m	34000-09400	**309/038**
	Bedienteilkabel 3 m	34000-09300	**309/037**
5	Elektronik Ultraheat (AC) 230 V	30030-70900	**309/362**
6	Heizkörper kpl.	30030-70100	**309/182**
7	Kabel Temperaturfühler FFC 2; 4 m	34000-71900	**309/053**
8	Raumtemperaturfühler FFC 2	34203-01	**310/053**
9	Strahlungsblech S 3002, S 5002	30030-69600	**309/181**
10	Verlängerungskabel 5 m	34300-01	**310/748**

Ersatzteile zu Komfortpaket AXK 2 (05/96 – …)

		Hersteller Nr.	Art-Nr.
11	AXK Mischgehäuse kpl.	40030-09900	**309/114**
12	AXK Satz Gebläsehalter kpl.	40000-44400	**309/108**
13	AXK Schieberegler kpl.	40000-01100	**310/364**
14	Rohr ÜR 5 ø 75 mm Meterware	40250-00	**310/215**
15	Rohr I 80 ø 80 mm Meterware	39570-00	**310/202**

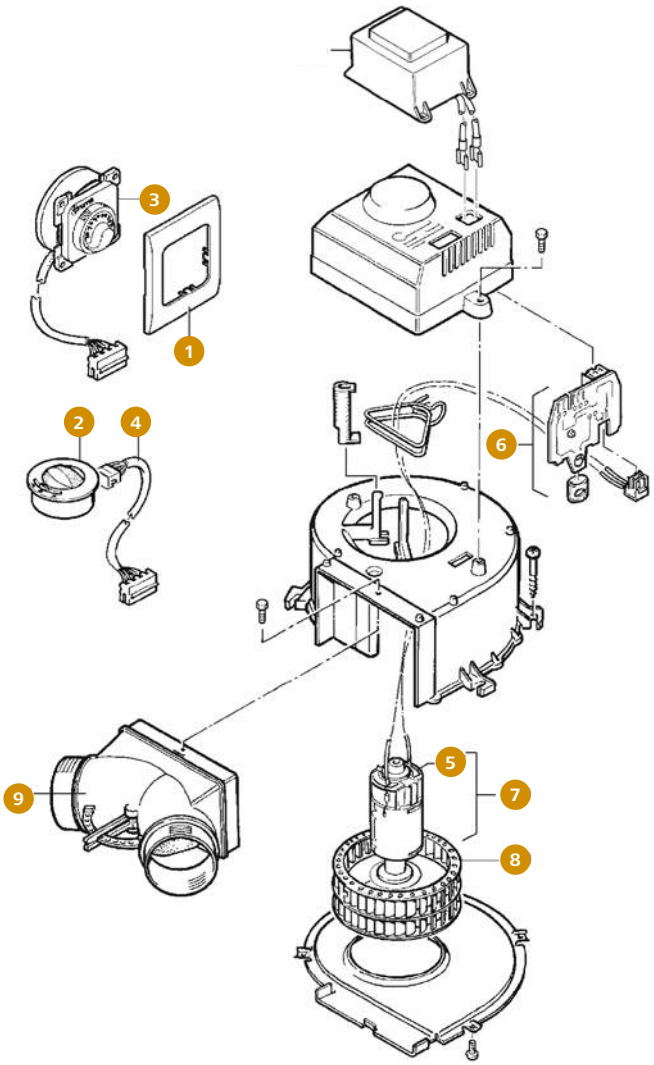

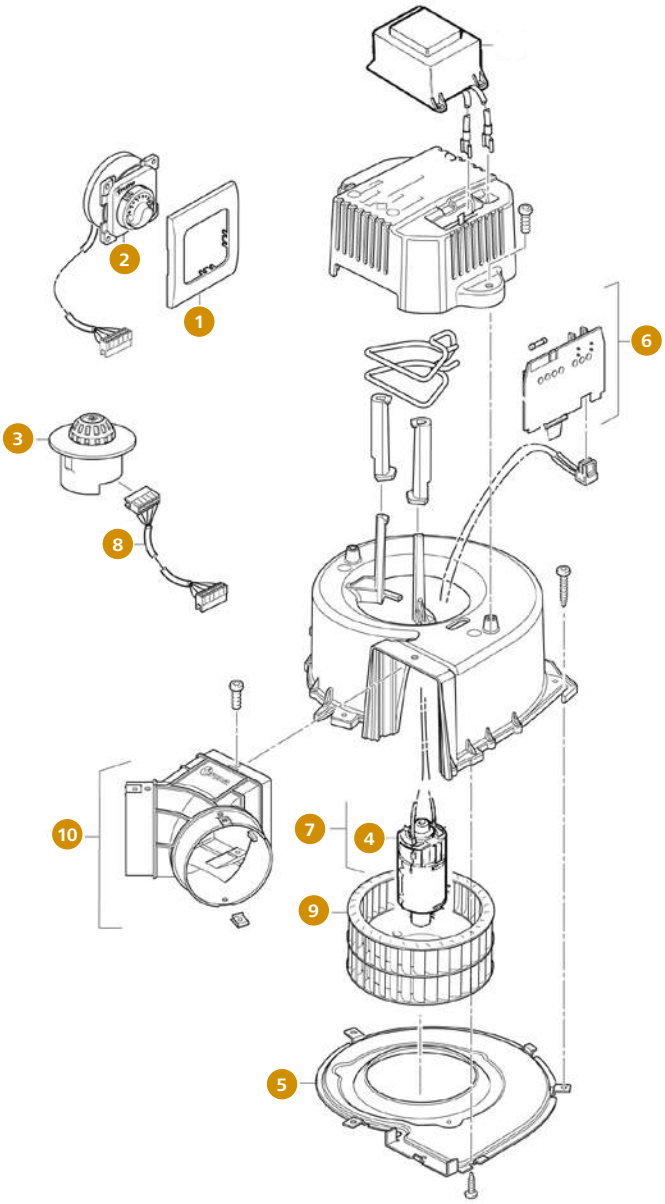

Ersatzteile Trumavent TEB-2, TEN-2 (05/96 – 12/14)

		Hersteller Nr.	Art-Nr.
1	Abdeckrahmen schwarz	34000-67700	**310/348-1**
2	Bedienteil TEB-2/TEN-2 integriert	40000-46000	**310/166-1**
3	Bedienteil TEB-2/TEN-2 extern	40000-52900	**309/368**
4	Bedienteilkabel 1,3 m	40000-47900	**310/335-1**
	Bedienteilkabel 0,8 m	40000-45000	**309/109**
5	Bürstenschieberset schwarz	40000-28800	**309/106**
6	Elektronik TEB-2	40000-60900	**310/167-1**
7	Gleichstrommotor	40000-42000	**310/361-1**
8	Spannungsumformer SPU	40000-39900	**310/295**
9	Ventilatorrad	40000-42500	**310/362**
10	Y-Stück für Gebläse Trumavent	40000-43300	**309/107**

Ersatzteile Trumavent TEB-3, TEN-3 (05/12 – …)

		Hersteller Nr.	Art-Nr.
1	Abdeckrahmen schwarz	34000-67700	**310/348-1**
2	Bedienteil TEB-3/TEN-3 extern	40000-67400	**309/365**
3	Bedienteil TEB-3/TEN-3 integriert	40000-92800	**309/321**
4	Bürstenschieberset schwarz	40000-28800	**309/106**
5	Deckel TEB-3/TN-3	40000-34600	**309/318**
6	Elektronik TEB-3	40000-93400	**309/323**
7	Gleichstrommotor (DC) 12 V	40000-93600	**309/366**
8	Kabel für Bedienteil intern 1,3 m	40000-93100	**309/322**
9	Spannungsumformer SPU	40000-39900	**310/295**
10	Ventilatorrad	40000-42500	**310/362**
11	Warmluftverteiler komplett	40000-92700	**309/320**

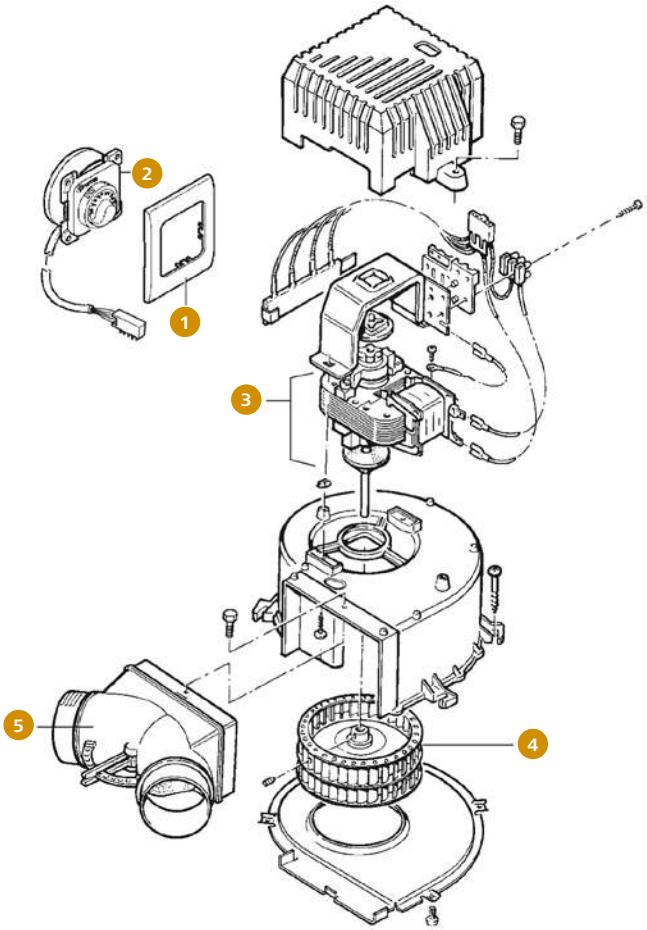

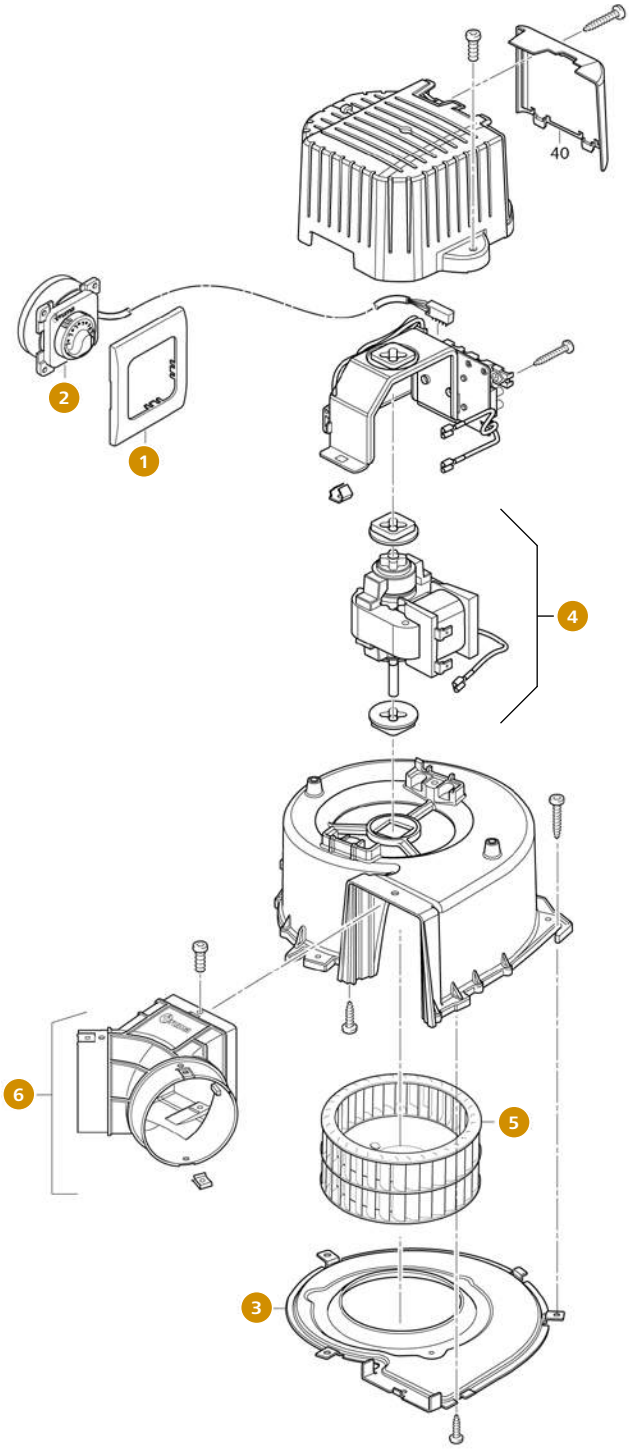

Ersatzteile Gebläse TN-2 (05/96 – 12/14)

		Hersteller Nr.	Art-Nr.
1	Abdeckrahmen schwarz	34000-67700	**310/348-1**
2	Bedienteil TN-2/TN-3 1,5 m schwarz	40000-67600	**309/364**
3	Spaltpolmotor TN-2/TN-3 (AC) 230 V	40000-92500	**309/324**
4	Ventilatorrad TN-2	40000-42700	**310/363-1**
5	Y-Stück für Gebläse Trumavent	40000-43300	**309/107**

Ersatzteile Gebläse TN-3 (05/12 – …)

		Hersteller Nr.	Art-Nr.
1	Abdeckrahmen schwarz	34000-67700	**310/348-1**
2	Bedienteil TN-2/TN-3 1,5 m schwarz	40000-67600	**309/364**
3	Deckel TEB-3/TN-3	40000-34600	**309/318**
4	Spaltpolmotor TN-2/TN-3 (AC) 230 V	40000-92500	**309/324**
5	Ventilatorrad TN-2	40000-42700	**310/363-1**
6	Warmluftverteiler komplett	40000-92700	**309/320**

Ersatzteile für C 3402 (06/97 – 05/06), C 4002 (05/05 – 07/09)

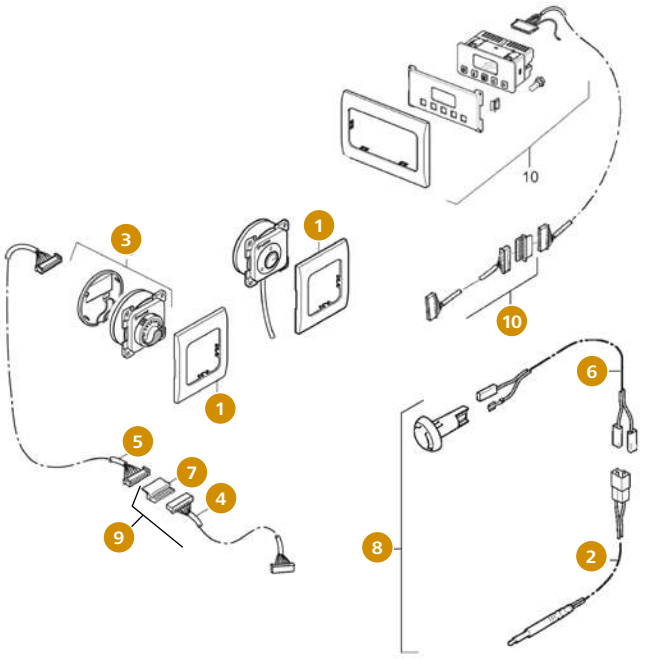

Bedienteil

		Hersteller Nr.	Art-Nr.
1	Abdeckrahmen schwarz	34000-67700	**310/348-1**
2	Adapterkabel mit Klinke 3,5 mm; 9,4 cm	34000-71800	**309/052**
3	Bedienteil Trumatic C	34000-59000	**310/316-1**
4	Bedienteilkabel 5 m	34000-09400	**309/038**
5	Bedienteilkabel 3 m	34000-09300	**309/037**
6	Kabel Temperaturfühler FFC 2; 4 m	34000-71900	**309/053**
7	Kupplung für Bedienteilkabel	34000-09800	**310/315**
8	Raumtemperaturfühler FFC 2	34203-01	**310/053**
9	Verlängerungskabel für Bedienteil; 5 m	34300-01	**310/748**
10	Verlängerungskabel für ZUC 2; 5 m	34000-37000	**310/320-1**

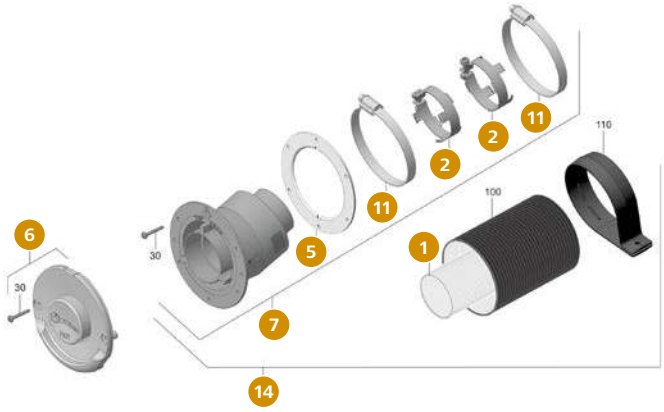

Abgasführung

		Hersteller Nr.	Art-Nr.
1	Abgasrohr AA 3 ø 55 mm Meterware	39320-01	**310/203**
2	Abgasrohrschelle kpl.	34020-14200	**309/138**
3	Dachkamin DKC 2 cremeweiß	34051-01	**309/201**
4	Dichtung Kamin cremeweiß	34000-08100	**309/036**
5	Dichtung Kamin grau	34000-10700	**310/313**
6	Kaminaußenteil ZR 80 cremeweiß	36151-01	**309/682**
	Kaminaußenteil ZR 80 bianco weiß	36151-05	**309/683**
	Kaminaußenteil ZR 80 hellgrau	36151-08	**309/684**
	Kaminaußenteil ZR 80 schwarz	36151-09	**309/685**
	Kaminaußenteil ZR 80 anthrazit	36151-10	**309/686**
7	Kamininnenteil ZR 80	36410-01	**309/681**
8	Kamindach für Dachkamin	34000-19700	**309/041**
9	O-Ring 40 x 2,5 mm	34010-05700	**310/198-1**
10	Schelle ZRS ø 80 mm	39590-00	**309/214**

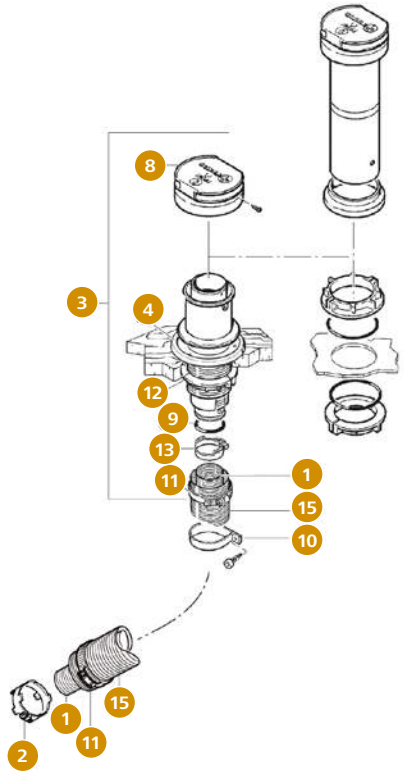

		Hersteller Nr.	Art-Nr.
11	Schlauchschelle 70 – 90 mm	39010-61800	**309/074**
12	Schraubring für Dachkamin	34000-34700	**309/044**
13	SE-Spanner	39010-01500	**309/105**
14	Wandkaminset ZR 80	36240-01	**309/680**
15	Zuführungsrohr ZR 80 ø 75 mm Meterware	39580-01	**310/207**

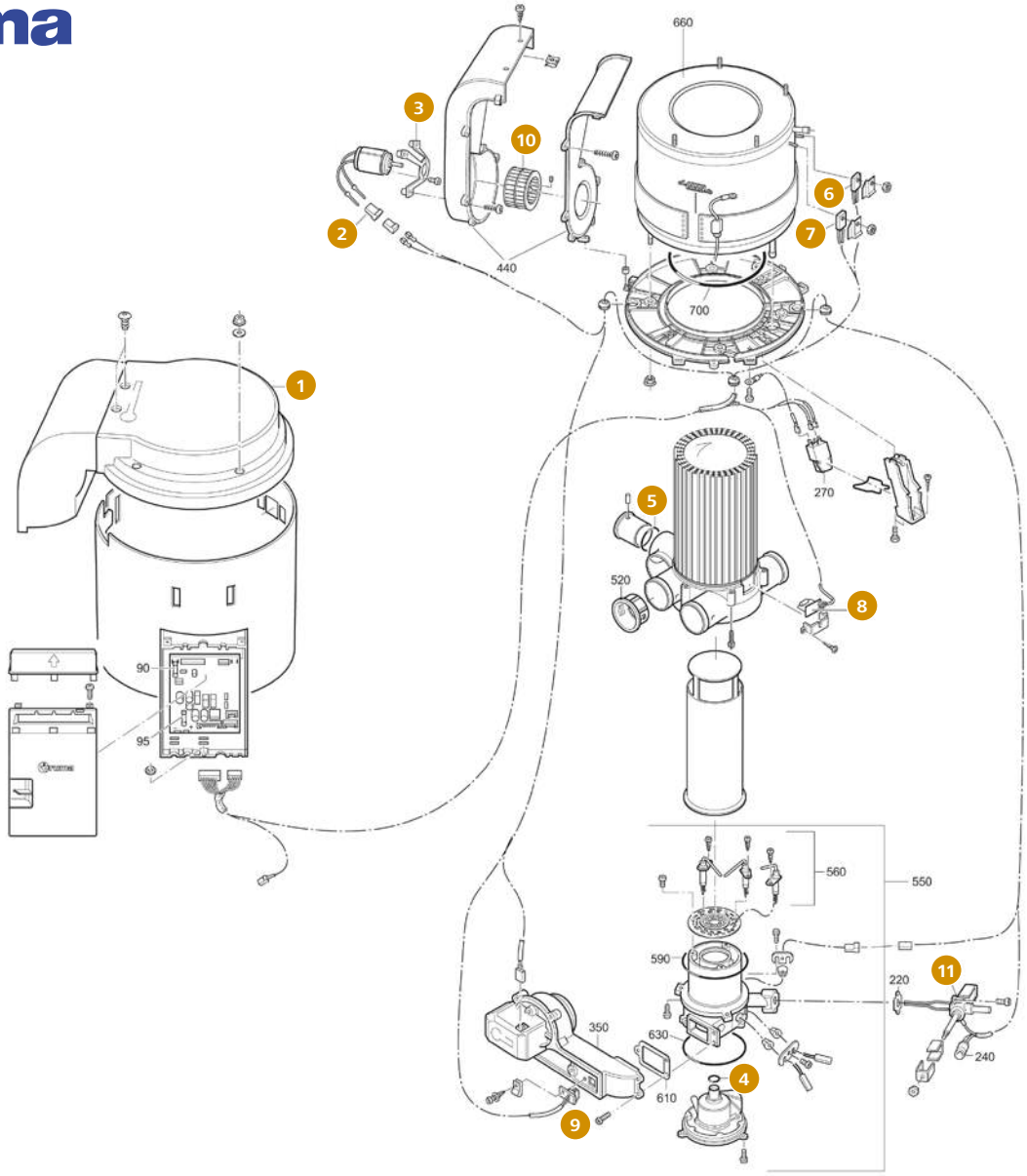

Ersatzteile für C 3402 (06/97 – 05/06), C 4002 (05/05 – 07/09), C 6002 (06/97 – 07/09)

		Hersteller Nr.	Art-Nr.
1	Deckel Verkleidung	34010-08000	**309/063**
2	Flachsteckergehäuse 2-polig	34000-31600	**309/042**
3	Motorflansch für Umluftmotor	34000-04400	**309/032**
4	O-Ring 16 x 3,5 mm	10030-23600	**309/177**
5	O-Ring 40 x 2,5 mm	34010-05700	**310/198-1**
6	Temperaturfühler	34000-34300	**310/373-1**

		Hersteller Nr.	Art-Nr.
7	Temperaturwächter	34000-34200	**309/137**
8	Thermostatplatte Ausblastemperatur	34000-51300	**309/049**
9	Thermostatplatte VBL für Verbrennungslufttemperatur	34000-83500	**309/059**
10	Ventilatorrad 108X50R	34000-04700	**309/033**
11	Ventilkörper 30 mbar für C 3402	34000-24100	**310/369-1**

Wasserteile ohne Abbildung

TB = Tannenbaum | JG = John Guest System

	Hersteller Nr.	Art-Nr.
Ablassventil JG 12 mm/2,8 bar	70142-05	**309/383**
Ablassventil TB 10 mm/2,8 bar	70141-02	**302/027**
Entleerungsschlauch	70000-20200	**309/153**
FrostControl Set JG komplett	34020-00238	**309/476**
FrostControl Set TB komplett	34020-00237	**309/475**
O-Ring 10 x 2,5 mm	10030-21600	**310/320**

	Hersteller Nr.	Art-Nr.
Rückschlagventil JG 12 mm	70020-03500	**310/360-1**
Rückschlagventil TB 10 mm	70000-03300	**300/130**
Winkelanschluss M 20/JG 12 mm	70151-03	**310/359**
Winkelanschluss M 20/TB 10 mm	70150-01	**310/358-1**
Winkelanschlussventil M 20/JG 12 mm	34151-03	**310/357-1**
Winkelanschlussventil M 20/TB 10 mm	34150-01	**310/350-1**

Ersatzteile für Combi D 6 (E) (05/08 – …)

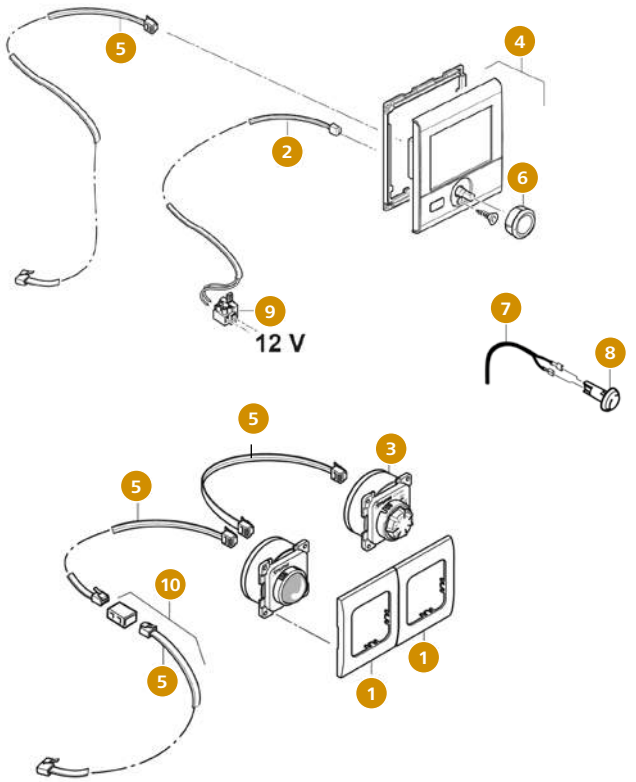

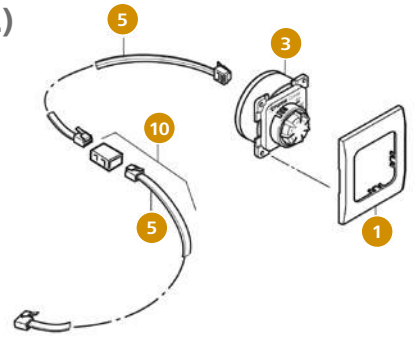

Bedienteile

		Hersteller Nr.	Art-Nr.
1	Abdeckrahmen schwarz	34000-67700	**310/348-1**
2	Anschlusskabel	34030-28700	**309/372**
3	Bedienteil CP Classic schwarz	36011-01	**309/485**
4	Bedienteil CP plus	34020-00374	**309/577**
5	Bedienteilkabel 3 m	36110-01	**309/139**
	Bedienteilkabel 6 m	36110-02	**309/067**
	Bedienteilkabel 9 m	36110-03	**309/360**
6	Drehknopf	34030-28600	**309/371**
7	Kabel Temperaturfühler FFC 2; 4 m	34000-71900	**309/053**
8	Raumtemperaturfühler	34020-00263	**310/319-1**
9	Sicherungshalter mit Sicherung 1 A flink	50020-27800	**309/369**
10	Verlängerungskabel für Bedienteil 6 m	34301-01	**310/159**

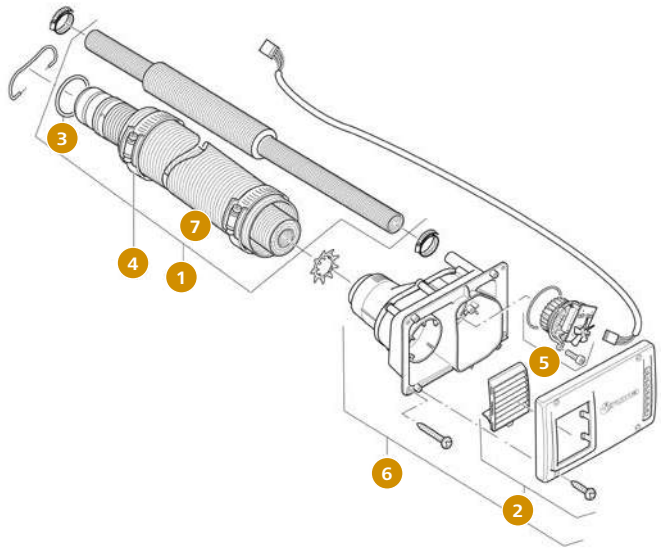

Abgasführung

		Hersteller Nr.	Art-Nr.
1	Edelstahl-Abgasrohrset CDW60 cm	34501-01	**310/129**
	Edelstahl-Abgasrohrset CDW 70 cm	34501-02	**310/128**
	Edelstahl-Abgasrohrset CDW 100 cm	34501-03	**310/127**
	Edelstahl-Abgasrohrset CDW 150 cm	34501-04	**310/126**
2	Kaminaußenteil WKCD schwarz	34020-68000	**309/070**
3	O-Ring 40 x 2,5 mm	34010-05700	**310/198-1**
4	Schlauchschelle 70 – 90 mm	39010-61800	**309/074**
5	Verbrennungsluftmotor Set	34020-00235	**309/473**
6	Wandkamin WKCD anthrazit 168 cm	34400-04	**309/204**
	Wandkamin WKCD bianco weiß 168 cm	34400-02	**310/137**
	Wandkamin WKCD schwarz 168 cm	34400-03	**310/138**
7	Zuführungsrohr ZR 80 ø 75 mm Meterware	39580-01	**310/207**

Wasserteile

TB = Tannenbaum | JG = John Guest System

		Hersteller Nr.	Art-Nr.
o. Abb.	Entleerungsschlauch	70000-20200	**309/153**
1	FrostControl Set JG komplett	34020-00238	**309/476**
o. Abb.	FrostControl Set TB komplett	34020-00237	**309/475**
o. Abb.	Rückschlagventil JG 12 mm	70020-03500	**310/360-1**
2	Rückschlagventil TB 10 mm	70000-03300	**300/130**
o. Abb.	Winkelanschluss JG 10/JG 12 mm	34020-16200	**309/571**
3	Winkelanschluss JG 10/TB 10 mm	34020-16900	**309/066**
o. Abb.	Winkelanschlussventil JG 10/JG 12 mm	34020-64000	**309/069**
o. Abb.	Winkelanschlussventil JG 10/TB 10 mm	34020-63900	**309/088**

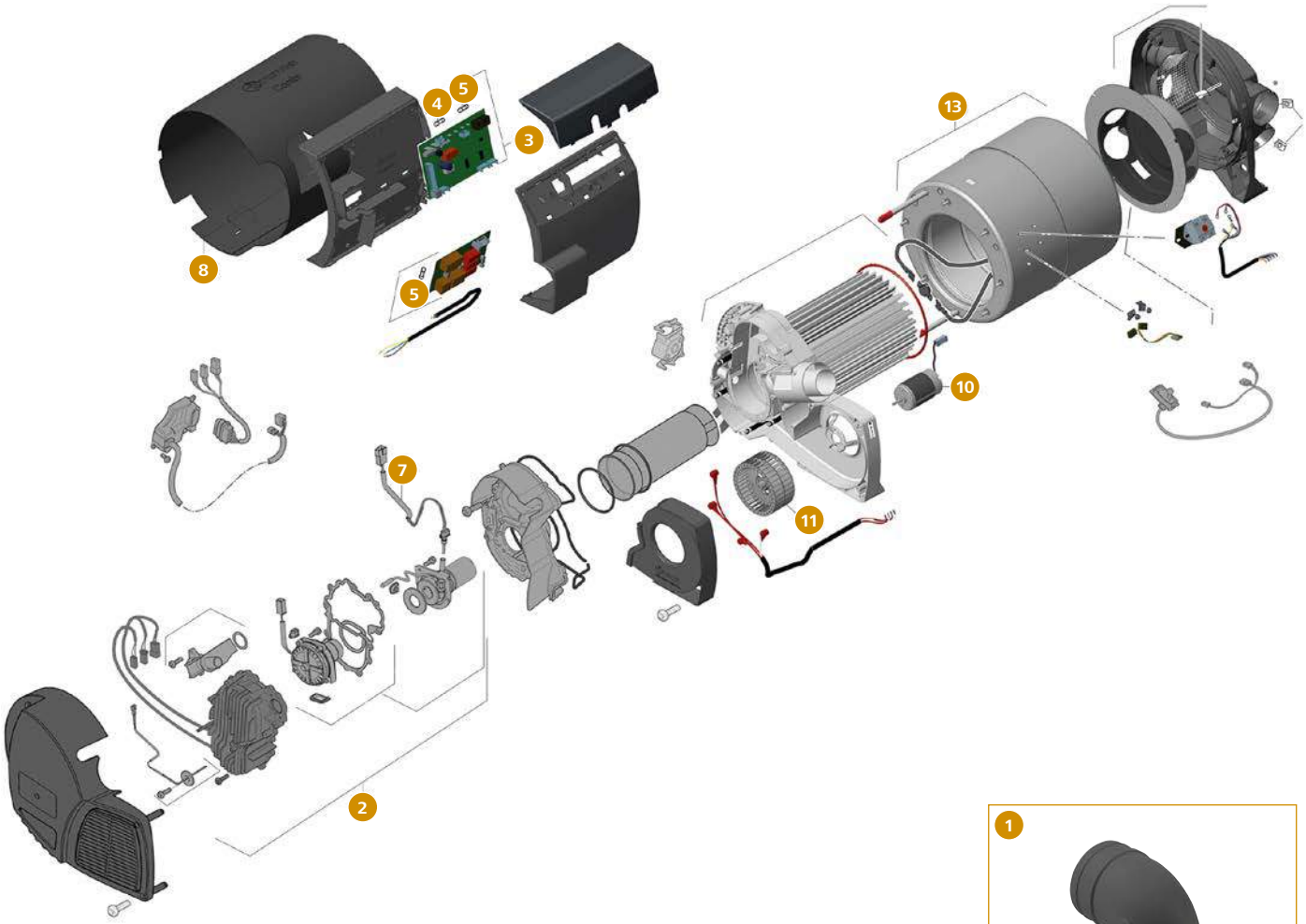

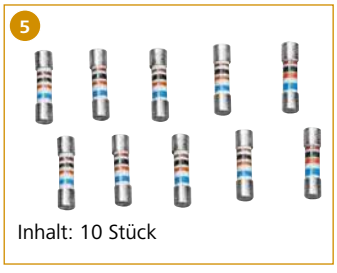

Ersatzteile für Combi D 6 (E) (05/08 – …)

		Hersteller Nr.	Art-Nr.
1	Bogen BGC schwarz	34092-01	**310/135**
2	Brennerset	34020-65500	**309/287**
3	Elektronik	34030-06300	**309/338**
4	Feinsicherung 20 A träge	34020-67400	**309/289**
5	Feinsicherungsatz 10 A träge	34020-00073	**309/464**
6	Frost Control Heizelement 1,5 m	70070-01	**310/160**
7	Glühstiftset	34020-00236	**309/474**

		Hersteller Nr.	Art-Nr.
8	Mantel schwarz	34020-95900	**309/190**
9	Satz Verbindungsteile	34020-69900	**309/291**
10	Umluftmotor	34020-61300	**309/144**
11	Ventilatorrad 108X50R	34000-04700	**309/033**
12	Verschlussdeckel VD-Combi schwarz	34310-01	**309/073**
13	Wasserbehälterset	34020-00612	**309/695**

Ersatzteile zu Combi 4 (E), Combi 6 (E) (06/07 – 04/13)

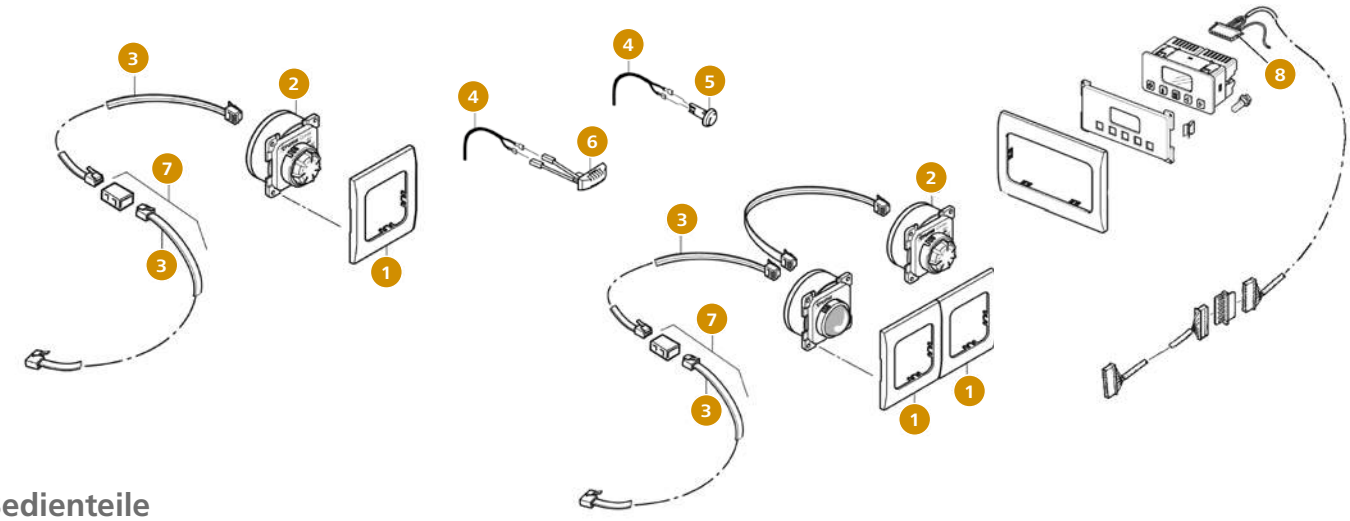

Bedienteile

		Hersteller Nr.	Art-Nr.
1	Abdeckrahmen schwarz	34000-67700	**310/348-1**
2	Bedienteil CP Classic schwarz	36011-01	**309/485**
3	Bedienteilkabel 3 m	36110-01	**309/139**
	Bedienteilkabel 6 m	36110-02	**309/067**
4	Kabel Temperaturfühler FFC 2; 4 m	34000-71900	**309/053**

		Hersteller Nr.	Art-Nr.
5	Raumtemperaturfühler	34020-00263	**310/319-1**
6	Raumtemperaturfühler eckig	34020-95400	**309/583**
7	Verlängerungskabel für Bedienteil 6 m	34301-01	**310/159**
8	Verlängerungskabel für Zeitschaltuhr ZUCB 5 m	34301-03	**310/158**

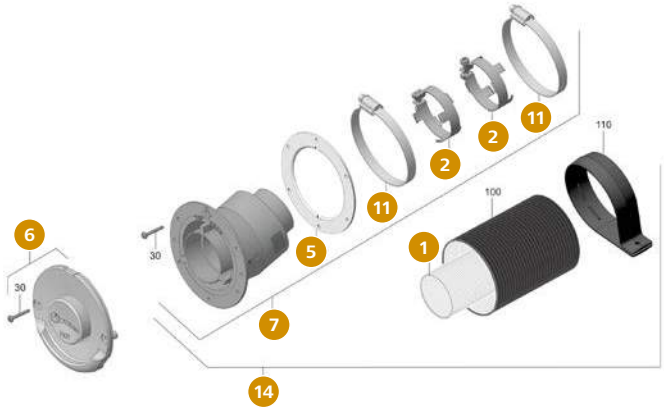

Abgasführung

		Hersteller Nr.	Art-Nr.
1	Abgasrohr AA 3 ø 55 mm Meterware	39320-01	**310/203**
2	Abgasrohrschelle kpl.	34020-14200	**309/138**
3	Dachkamin DKC 2 cremeweiß	34051-01	**309/201**
4	Dichtung Kamin cremeweiß	34000-08100	**309/036**
5	Dichtung Kamin grau	34000-10700	**310/313**
6	Kaminaußenteil ZR 80 cremeweiß	36151-01	**309/682**
	Kaminaußenteil ZR 80 bianco weiß	36151-05	**309/683**
	Kaminaußenteil ZR 80 hellgrau	36151-08	**309/684**
	Kaminaußenteil ZR 80 schwarz	36151-09	**309/685**
	Kaminaußenteil ZR 80 anthrazit	36151-10	**309/686**
7	Kamininnenteil ZR 80	36410-01	**309/681**
8	Kamindach für Dachkamin	34000-19700	**309/041**
9	O-Ring 40 x 2,5 mm	34010-05700	**310/198-1**
10	Schelle ZRS ø 80 mm	39590-00	**309/214**

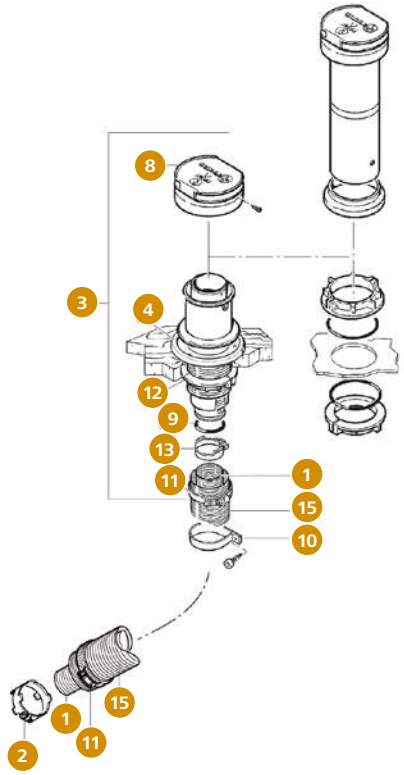

		Hersteller Nr.	Art-Nr.
11	Schlauchschelle 70 – 90 mm	39010-61800	**309/074**
12	Schraubring für Dachkamin	34000-34700	**309/044**
13	SE-Spanner	39010-01500	**309/105**
14	Wandkaminset ZR 80	36240-01	**309/680**
15	Zuführungsrohr ZR 80 ø 75 mm Meterware	39580-01	**310/207**

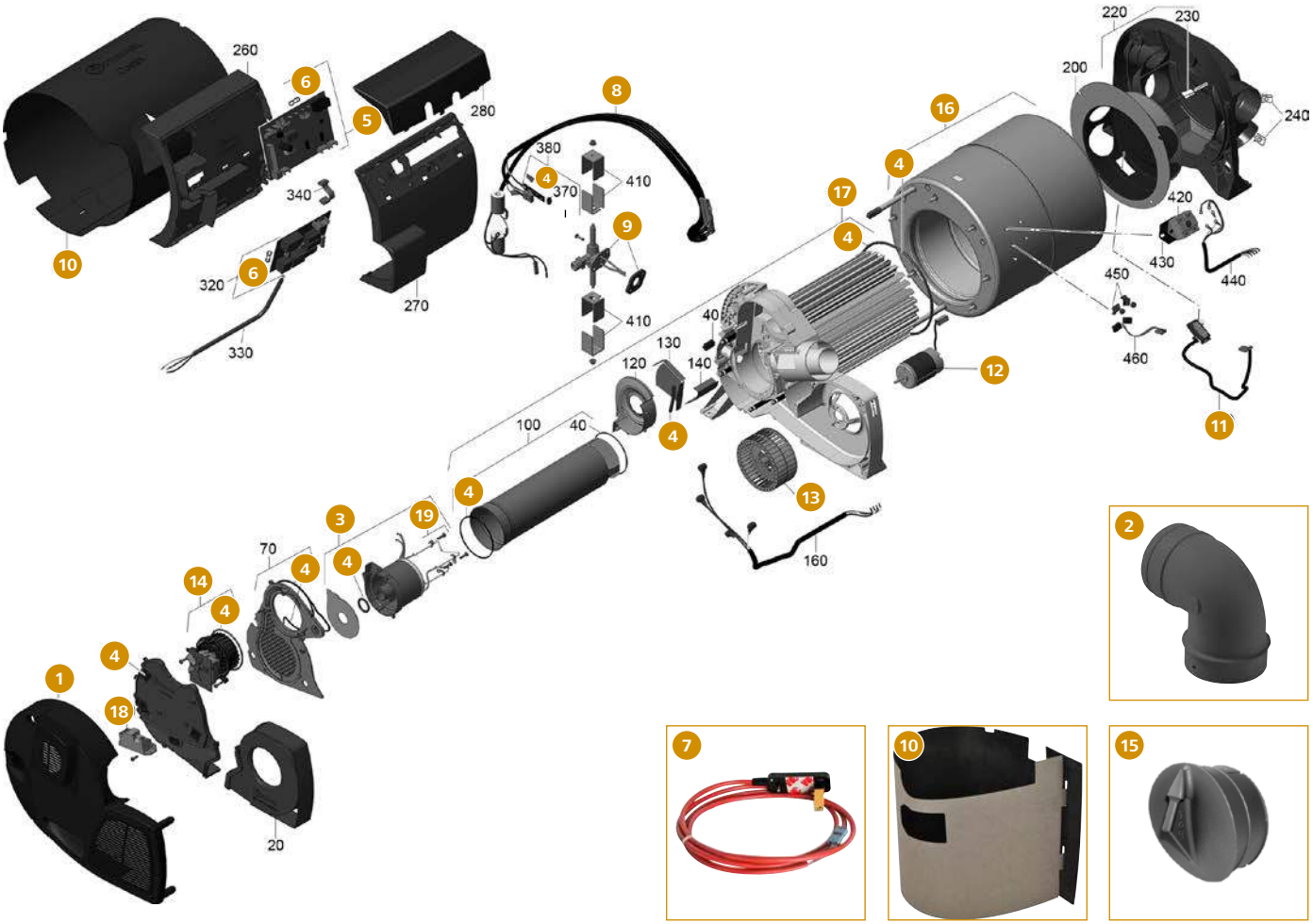

Ersatzteile zu Combi 4 (E), Combi 6 (E) (06/07 – 04/13)

		Hersteller Nr.	Art-Nr.
1	Abdeckungsset	34020-00686	**309/696**
2	Bogen BGC schwarz	34092-01	**310/135**
3	Brennerset	34020-00233	**309/471**
4	Dichtungssatz	34020-00246	**309/481**
5	Elektronik Combi 4 (E)	34030-18200	**309/358**
	Elektronik Combi 6 (E)	34030-18300	**309/359**
6	Feinsicherungsatz 10 A träge 10 Stück	34020-00073	**309/464**
7	Frost Control Heizelement 1,5 m	70070-01	**310/160**
8	Kabelbaumset Combi 4 (E)	34020-00240	**309/478**
	Kabelbaumset Combi 6 (E)	34020-00239	**309/477**
9	Magnetventilset 2S	34020-00231	**309/469**

		Hersteller Nr.	Art-Nr.
10	Mantel schwarz	34020-95900	**309/190**
11	Thermostatplatte LTF komplett	34020-00241	**309/479**
12	Umluftmotor	34020-61300	**309/144**
13	Ventilatorrad 108X50R	34000-04700	**309/033**
14	Verbrennungsluftmotor Set	34020-00235	**309/473**
15	Verschlussdeckel VD-Combi schwarz	34310-01	**309/073**
16	Wasserbehälterset	34020-00612	**309/695**
17	Wärmetauscherset	34020-00229	**309/467**
18	Zünderset	34020-00234	**309/472**
19	Zündkerzenset	34020-60800	**309/578**

Wasserteile ohne Abbildung

TB = Tannenbaum | JG = John Guest System

	Hersteller Nr.	Art-Nr.
Ablassventil JG 12 mm/2,8 bar	70142-05	**309/383**
Ablassventil TB 10 mm/2,8 bar	70141-02	**302/027**
Entleerungsschlauch	70000-20200	**309/153**
FrostControl Set JG komplett	34020-00238	**309/476**
FrostControl Set TB komplett	34020-00237	**309/475**
O-Ring 10 x 2,5 mm	10030-21600	**310/320**

	Hersteller Nr.	Art-Nr.
Rückschlagventil JG 12 mm	70020-03500	**310/360-1**
Rückschlagventil TB 10 mm	70000-03300	**300/130**
Winkelanschluss M 20/JG 12 mm	70151-03	**310/359**
Winkelanschluss M 20/TB 10 mm	70150-01	**310/358-1**
Winkelanschlussventil M 20/JG 12 mm	34151-03	**310/357-1**
Winkelanschlussventil M 20/TB 10 mm	34150-01	**310/350-1**

Ersatzteile für Combi 4 (E), Combi 6 (E) (05/13 – 06/18)

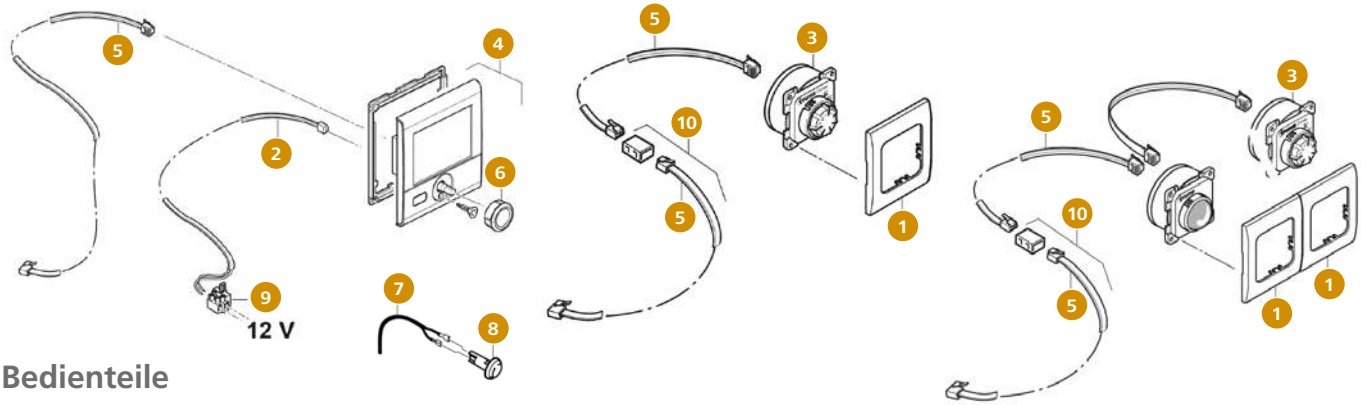

Bedienteile

		Hersteller Nr.	Art-Nr.
1	Abdeckrahmen schwarz	34000-67700	**310/348-1**
2	Anschlusskabel	34030-28700	**309/372**
3	Bedienteil CP Classic schwarz	36011-01	**309/485**
4	Bedienteil CP plus	34020-00374	**309/577**
5	Bedienteilkabel 3 m	36110-01	**309/139**
	Bedienteilkabel 6 m	36110-02	**309/067**
	Bedienteilkabel 9 m	36110-03	**309/360**
6	Drehknopf	34030-28600	**309/371**
7	Kabel Temperaturfühler FFC 2; 4 m	34000-71900	**309/053**
8	Raumtemperaturfühler	34020-00263	**310/319-1**
9	Sicherungshalter mit Sicherung 1 A flink	50020-27800	**309/369**
10	Verlängerungskabel für Bedienteil 6 m	34301-01	**310/159**

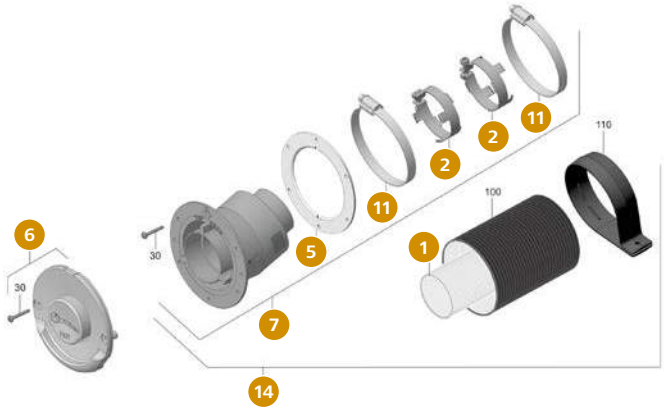

Abgasführung

		Hersteller Nr.	Art-Nr.
1	Abgasrohr AA 3 ø 55 mm Meterware	39320-01	**310/203**
2	Abgasrohrschelle kpl.	34020-14200	**309/138**
3	Dachkamin DKC 2 cremeweiß	34051-01	**309/201**
4	Dichtung Kamin cremeweiß	34000-08100	**309/036**
5	Dichtung Kamin grau	34000-10700	**310/313**
6	Kaminaußenteil ZR 80 cremeweiß	36151-01	**309/682**
	Kaminaußenteil ZR 80 bianco weiß	36151-05	**309/683**
	Kaminaußenteil ZR 80 hellgrau	36151-08	**309/684**
	Kaminaußenteil ZR 80 schwarz	36151-09	**309/685**
	Kaminaußenteil ZR 80 anthrazit	36151-10	**309/686**
7	Kamininnenteil ZR 80	36410-01	**309/681**
8	Kamindach für Dachkamin	34000-19700	**309/041**
9	O-Ring 40 x 2,5 mm	34010-05700	**310/198-1**
10	Schelle ZRS ø 80 mm	39590-00	**309/214**

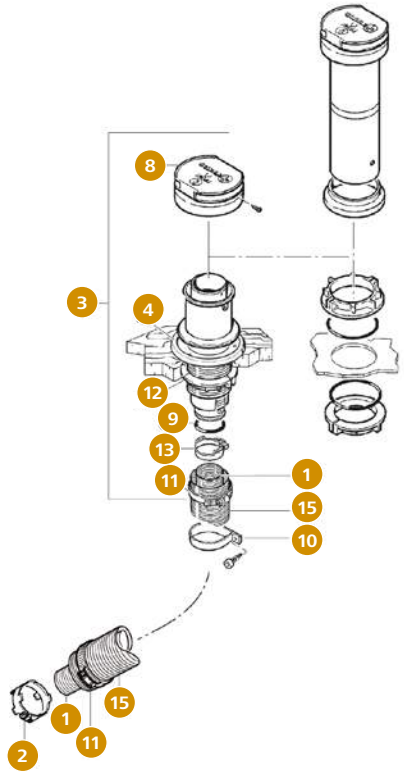

		Hersteller Nr.	Art-Nr.
11	Schlauchschelle 70 – 90 mm	39010-61800	**309/074**
12	Schraubring für Dachkamin	34000-34700	**309/044**
13	SE-Spanner	39010-01500	**309/105**
14	Wandkaminset ZR 80	36240-01	**309/680**
15	Zuführungsrohr ZR 80 ø 75 mm Meterware	39580-01	**310/207**

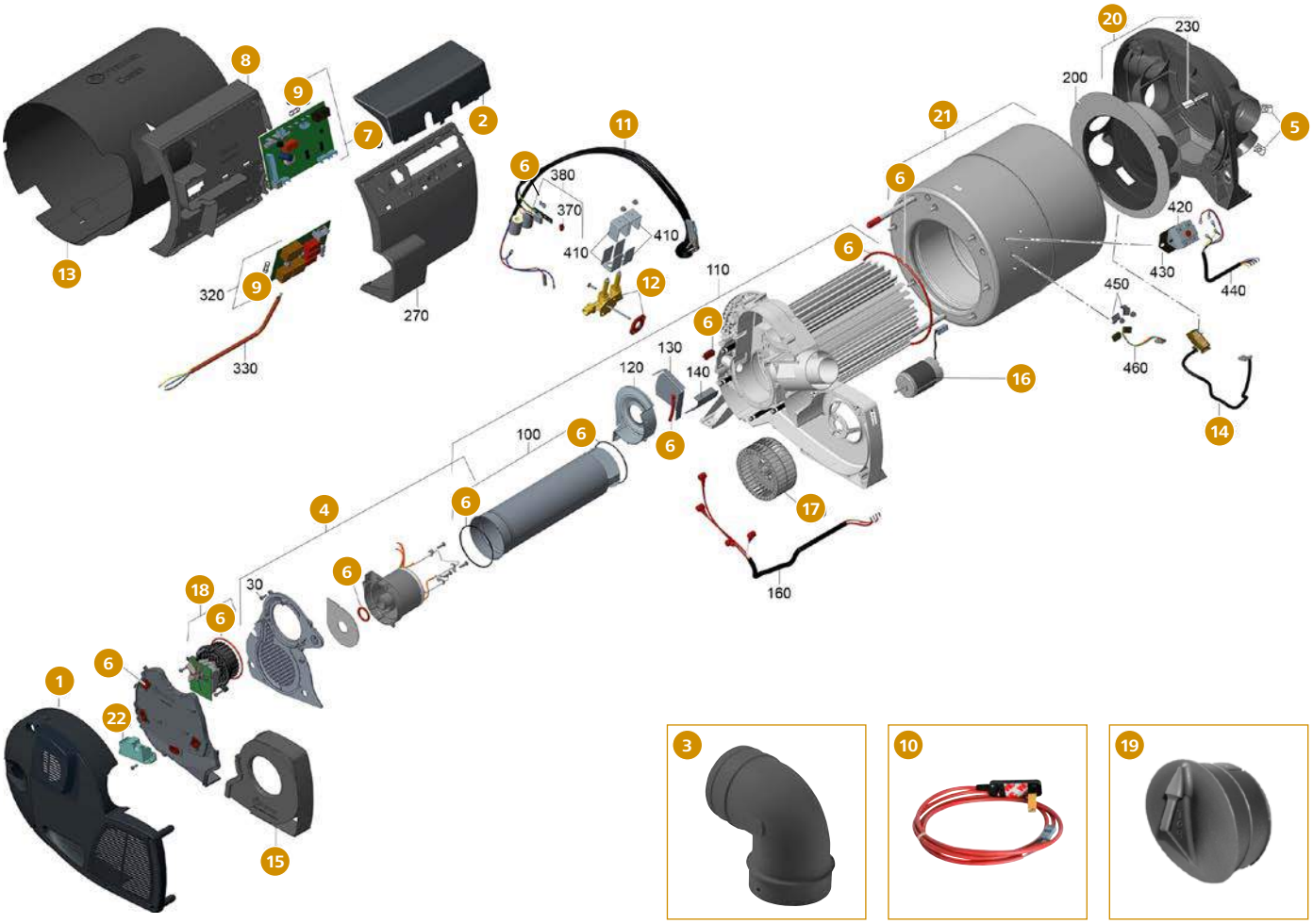

Ersatzteile für Combi 4 (E), Combi 6 (E) (05/13 – 06/18)

		Hersteller Nr.	Art-Nr.
1	Abdeckungsset Combi (E)	34020-00936	**309/800**
2	Anschlussdeckel Combi	34020-00687	**309/806**
3	Bogen BGC schwarz	34092-01	**310/135**
4	Brennerset Combi (E)	34020-00932	**309/802**
5	Clips 4 Stück	34020-24000	**309/804**
6	Dichtungssatz Combi (E)	34020-00933	**309/811**
7	Elektronik Combi 4 (E)	34030-18200	**309/358**
	Elektronik Combi 6 (E)	34030-18300	**309/359**
8	Elektronikgehäuse Combi	34020-61700	**309/805**
9	Feinsicherungssatz 10 A flink 10 Stück	39050-00381	**309/581**
10	Frost Control Heizelement 1,5 m	70070-01	**310/160**
11	Kabelbaumset Combi 4 (E)	34020-00240	**309/478**

		Hersteller Nr.	Art-Nr.
	Kabelbaumset Combi 6 (E)	34020-00239	**309/477**
12	Magnetventilset 2S	34020-00231	**309/469**
13	Mantel schwarz	34020-95900	**309/190**
14	Thermostatplatte LTF komplett	34020-00241	**309/479**
15	Umluftdeckel Combi (E) rechts	34020-65000	**309/801**
16	Umluftmotor	34020-61300	**309/144**
17	Ventilatorrad 108X50R	34000-04700	**309/033**
18	Verbrennungsluftmotor Set	34020-00235	**309/473**
19	Verschlussdeckel VD-Combi schwarz	34310-01	**309/073**
20	Warmluftverteiler kpl.	34020-61600	**309/803**
21	Wasserbehälterset Combi (E)	34020-00612	**309/695**
22	Zünderset	34020-00234	**309/472**

Wasserteile ohne Abbildung

	Hersteller Nr.	Art-Nr.
Ablassventil JG 12 mm/2,8 bar	70142-05	**309/383**
Ablassventil TB 10 mm/2,8 bar	70141-02	**302/027**
Entleerungsschlauch	70000-20200	**309/153**
FrostControl Set JG komplett	34020-00238	**309/476**
FrostControl Set TB komplett	34020-00237	**309/475**

TB = Tannenbaum | JG = John Guest System

	Hersteller Nr.	Art-Nr.
Winkelanschluss JG 10/JG 12 mm	34020-16200	**309/571**
Winkelanschluss JG 10/TB 10 mm	34020-16900	**309/066**
Winkelanschlussventil JG 10/JG 12 mm	34020-64000	**309/069**
Winkelanschlussventil JG 10/TB 10 mm	34020-63900	**309/088**

Ersatzteile für Combi 4 (E), Combi 6 (E) (06/18 – 05/2020)

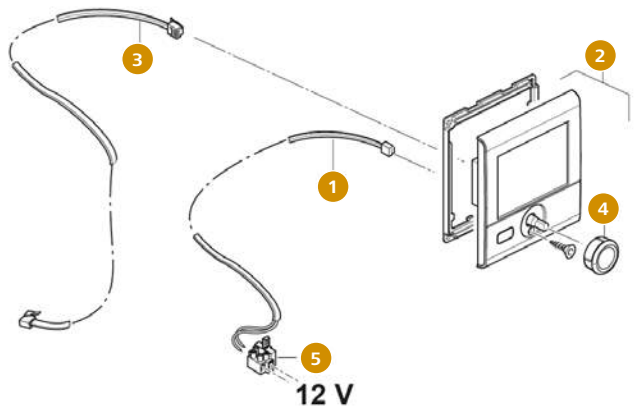

Bedienteil

		Hersteller Nr.	Art-Nr.
1	Anschlusskabel	34030-28700	**309/372**
2	Bedienteil CP plus	34020-00374	**309/577**
3	Bedienteilkabel 3 m	36110-01	**309/139**
	Bedienteilkabel 6 m	36110-02	**309/067**
	Bedienteilkabel 9 m	36110-03	**309/360**
4	Drehknopf	34030-28600	**309/371**
5	Sicherungshalter mit Sicherung 1 A flink	50020-27800	**309/369**

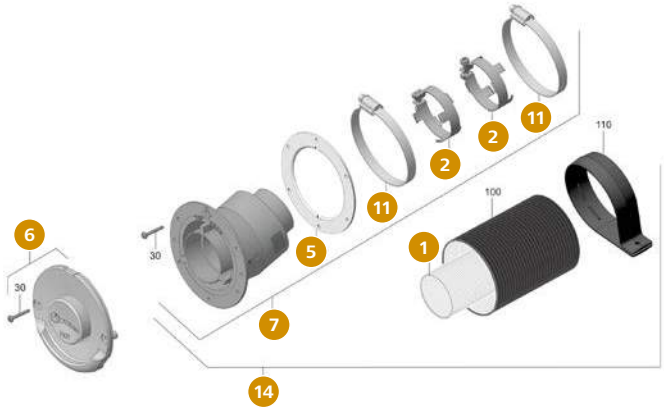

Abgasführung

		Hersteller Nr.	Art-Nr.
1	Abgasrohr AA 3 ø 55 mm Meterware	39320-01	**310/203**
2	Abgasrohrschelle kpl.	34020-14200	**309/138**
3	Dachkamin DKC 2 cremeweiß	34051-01	**309/201**
4	Dichtung Kamin cremeweiß	34000-08100	**309/036**
5	Dichtung Kamin grau	34000-10700	**310/313**
6	Kaminaußenteil ZR 80 cremeweiß	36151-01	**309/682**
	Kaminaußenteil ZR 80 bianco weiß	36151-05	**309/683**
	Kaminaußenteil ZR 80 hellgrau	36151-08	**309/684**
	Kaminaußenteil ZR 80 schwarz	36151-09	**309/685**
	Kaminaußenteil ZR 80 anthrazit	36151-10	**309/686**
7	Kamininnenteil ZR 80	36410-01	**309/681**
8	Kamindach für Dachkamin	34000-19700	**309/041**
9	O-Ring 40 x 2,5 mm	34010-05700	**310/198-1**
10	Schelle ZRS ø 80 mm	39590-00	**309/214**

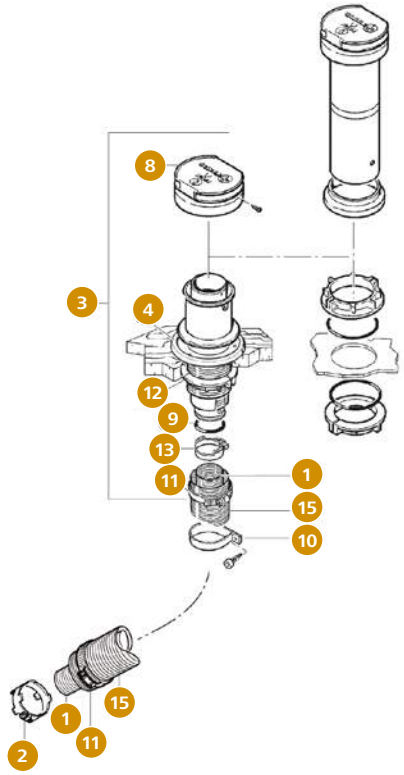

		Hersteller Nr.	Art-Nr.
11	Schlauchschelle 70 – 90 mm	39010-61800	**309/074**
12	Schraubring für Dachkamin	34000-34700	**309/044**
13	SE-Spanner	39010-01500	**309/105**
14	Wandkaminset ZR 80	36240-01	**309/680**
15	Zuführungsrohr ZR 80 ø 75 mm Meterware	39580-01	**310/207**

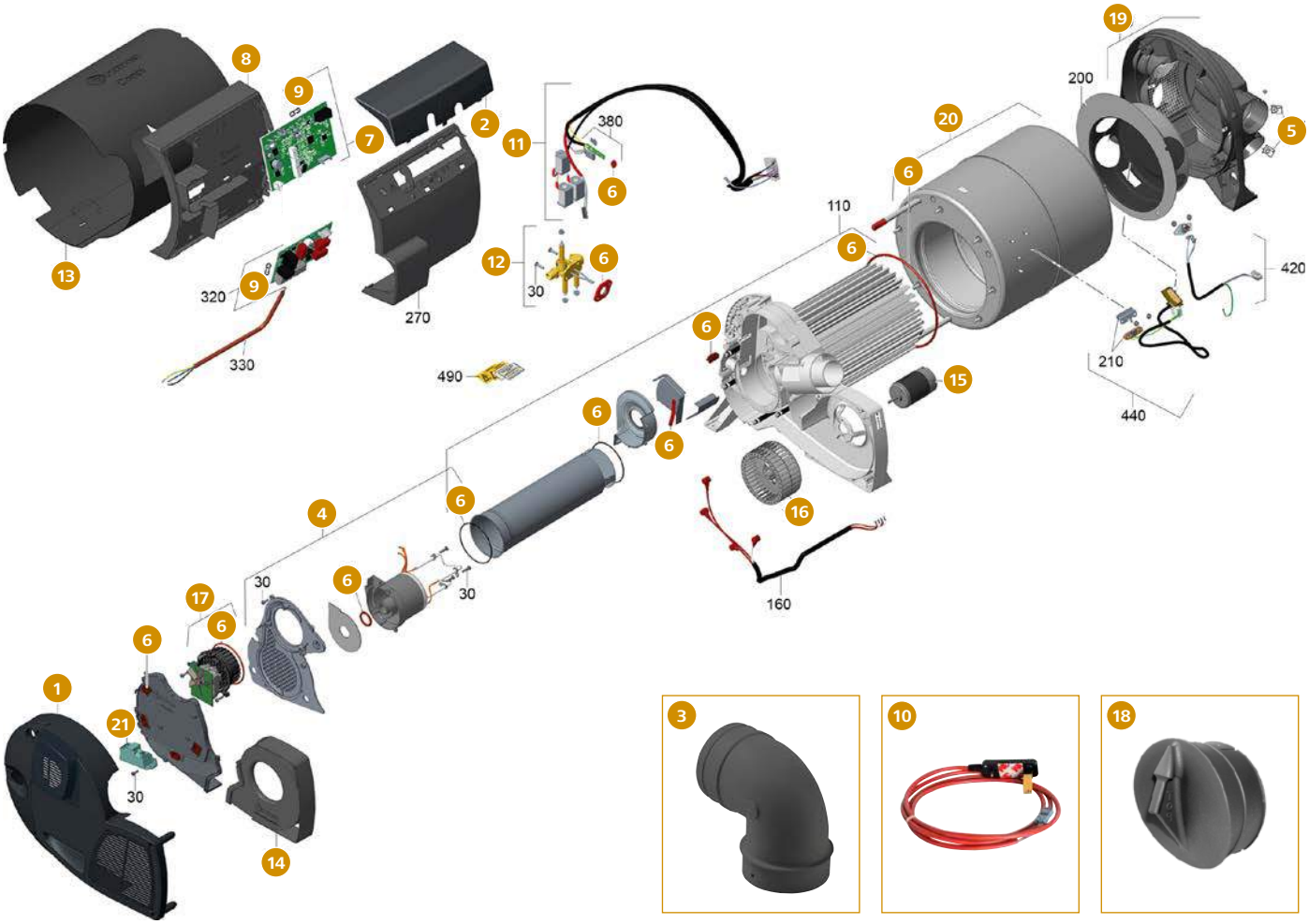

Ersatzteile für Combi 4 (E), Combi 6 (E) (06/18 – 05/20)

		Hersteller Nr.	Art-Nr.
1	Abdeckungsset Combi (E)	34020-00936	**309/800**
2	Anschlussdeckel Combi	34020-00687	**309/806**
3	Bogen BGC schwarz	34092-01	**310/135**
4	Brennerset Combi (E)	34020-00932	**309/802**
5	Clips 4 Stück	34020-24000	**309/804**
6	Dichtungssatz Combi (E)	34020-00933	**309/811**
7	Elektronik Combi 4 / 4 E	34020-00924	**309/807**
	Elektronik Combi 6 / 6 E	34020-00925	**309/808**
8	Elektronikgehäuse Combi	34020-61700	**309/805**
9	Feinsicherungssatz 10 A flink 10 Stück	39050-00381	**309/581**
10	Frost Control Heizelement 1,5 m	70070-01	**310/160**

		Hersteller Nr.	Art-Nr.
11	Kabelbaum Combi (E)	34020-00499	**309/809**
12	Magnetventilset Combi (E)	34020-00934	**309/810**
13	Mantel schwarz	34020-95900	**309/190**
14	Umluftdeckel Combi (E) rechts	34020-65000	**309/801**
15	Umluftmotor	34020-61300	**309/144**
16	Ventilatorrad 108X50R	34000-04700	**309/033**
17	Verbrennungsluftmotor Set	34020-00235	**309/473**
18	Verschlussdeckel VD-Combi	34310-01	**309/073**
19	Warmluftverteiler kpl.	34020-61600	**309/803**
20	Wasserbehälterset	34020-00612	**309/695**
21	Zünderset	34020-00234	**309/472**

Wasserteile ohne Abbildung

	Hersteller Nr.	Art-Nr.
Ablassventil TB 10 mm/2,8 bar	70141-02	**302/027**
Ablassventil JG 12 mm/2,8 bar	70142-05	**309/383**
Entleerungsschlauch	70000-20200	**309/153**
FrostControl Set JG komplett	34020-00238	**309/476**
FrostControl Set TB komplett	34020-00237	**309/475**

TB = Tannenbaum | JG = John Guest System

	Hersteller Nr.	Art-Nr.
Winkelanschluss JG 10/JG 12 mm	34020-16200	**309/571**
Winkelanschluss JG 10/TB 10 mm	34020-16900	**309/066**
Winkelanschlussventil JG 10/JG 12 mm	34020-64000	**309/069**
Winkelanschlussventil JG 10/TB 10 mm	34020-63900	**309/088**

Ersatzteile für Combi 4 (E), Combi 6 (E) (06/2020 – …)

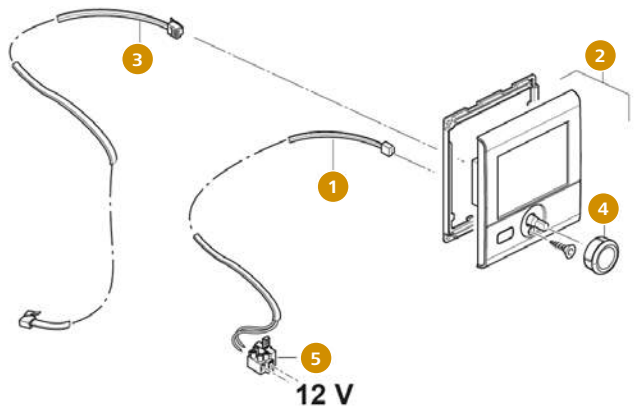

Bedienteil

		Hersteller Nr.	Art-Nr.
1	Anschlusskabel	34030-28700	**309/372**
2	Bedienteil CP plus	34020-00374	**309/577**
3	Bedienteilkabel 3 m	36110-01	**309/139**
	Bedienteilkabel 6 m	36110-02	**309/067**
	Bedienteilkabel 9 m	36110-03	**309/360**
4	Drehknopf	34030-28600	**309/371**
5	Sicherungshalter mit Sicherung 1 A flink	50020-27800	**309/369**

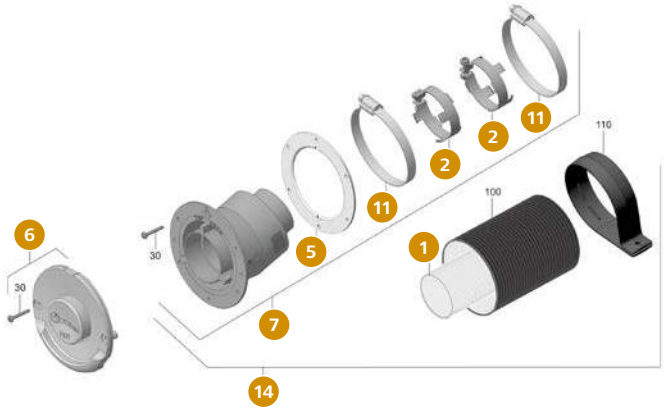

Abgasführung

		Hersteller Nr.	Art-Nr.
1	Abgasrohr AA 3 ø 55 mm Meterware	39320-01	**310/203**
2	Abgasrohrschelle kpl.	34020-14200	**309/138**
3	Dachkamin DKC 2 cremeweiß	34051-01	**309/201**
4	Dichtung Kamin cremeweiß	34000-08100	**309/036**
5	Dichtung Kamin grau	34000-10700	**310/313**
6	Kaminaußenteil ZR 80 cremeweiß	36151-01	**309/682**
	Kaminaußenteil ZR 80 bianco weiß	36151-05	**309/683**
	Kaminaußenteil ZR 80 hellgrau	36151-08	**309/684**
	Kaminaußenteil ZR 80 schwarz	36151-09	**309/685**
	Kaminaußenteil ZR 80 anthrazit	36151-10	**309/686**
7	Kamininnenteil ZR 80	36410-01	**309/681**
8	Kamindach für Dachkamin	34000-19700	**309/041**
9	O-Ring 40 x 2,5 mm	34010-05700	**310/198-1**
10	Schelle ZRS ø 80 mm	39590-00	**309/214**

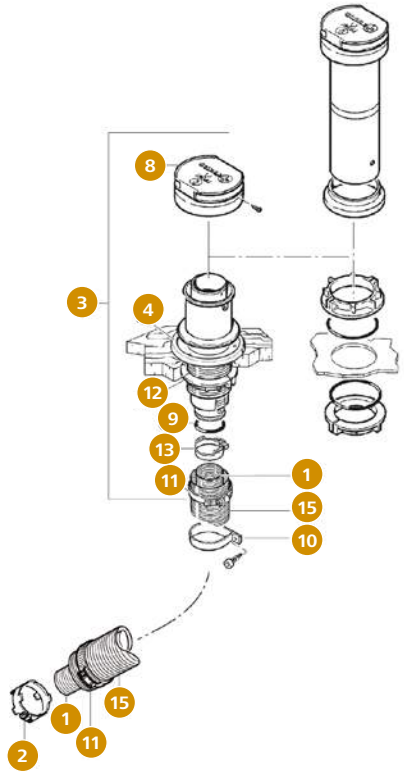

		Hersteller Nr.	Art-Nr.
11	Schlauchschelle 70 – 90 mm	39010-61800	**309/074**
12	Schraubring für Dachkamin	34000-34700	**309/044**
13	SE-Spanner	39010-01500	**309/105**
14	Wandkaminset ZR 80	36240-01	**309/680**
15	Zuführungsrohr ZR 80 ø 75 mm Meterware	39580-01	**310/207**

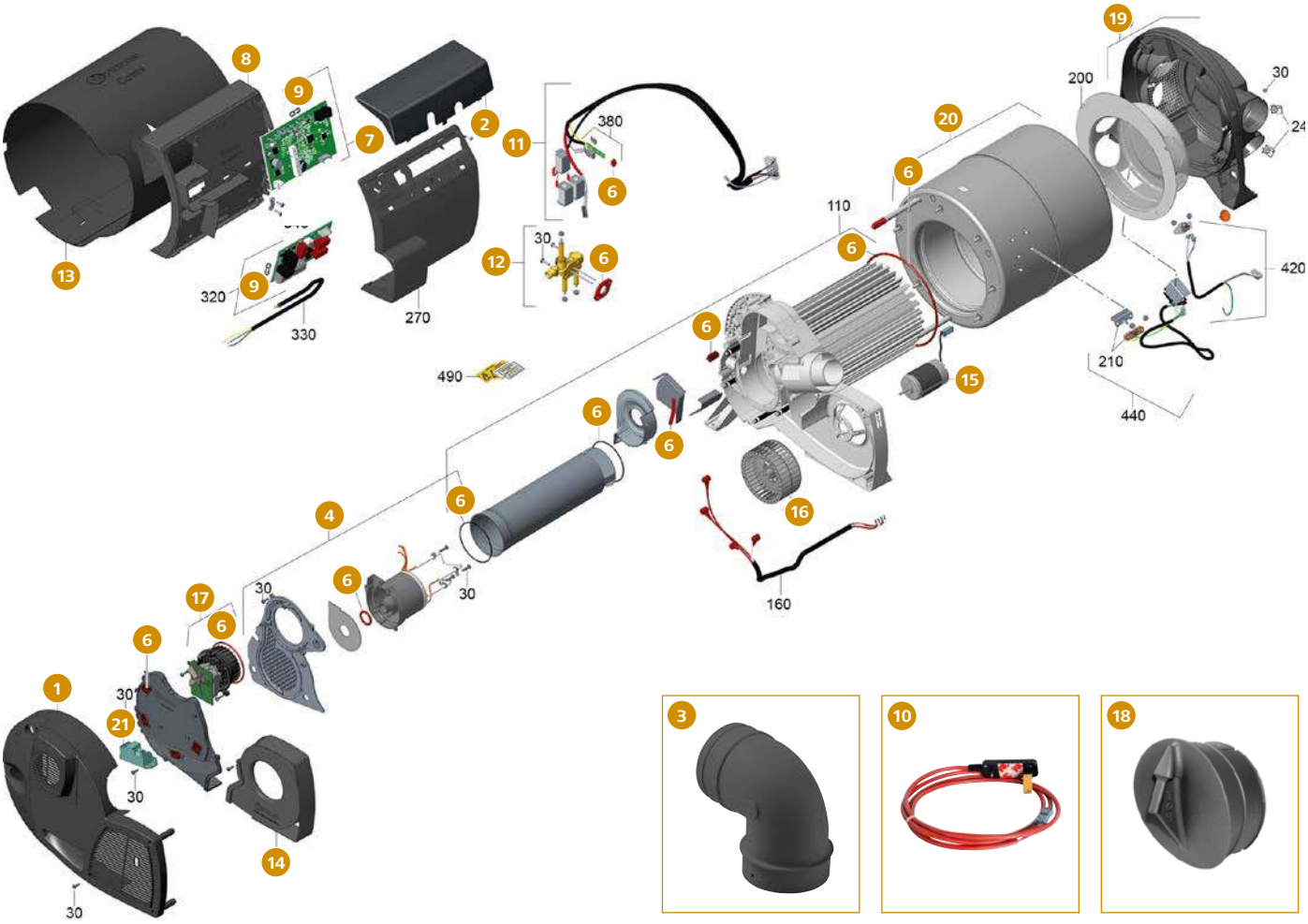

Ersatzteile für Combi 4 (E), Combi 6 (E) (06/20 – …)

		Hersteller Nr.	Art-Nr.
1	Abdeckungsset Combi (E)	34020-00936	**309/800**
2	Anschlussdeckel Combi	34020-00687	**309/806**
3	Bogen BGC schwarz	34092-01	**310/135**
4	Brennerset Combi (E)	34020-00932	**309/802**
5	Clips 4 Stück	34020-24000	**309/804**
6	Dichtungssatz Combi (E)	34020-00933	**309/811**
7	Elektronik Combi 4 / 4 E	34020-00924	**309/807**
	Elektronik Combi 6 / 6 E	34020-00925	**309/808**
8	Elektronikgehäuse Combi	34020-61700	**309/805**
9	Feinsicherungssatz 10 A flink 10 Stück	39050-00381	**309/581**
10	Frost Control Heizelement 1,5 m	70070-01	**310/160**

		Hersteller Nr.	Art-Nr.
11	Kabelbaum Combi (E)	34020-00499	**309/809**
12	Magnetventilset Combi (E)	34020-00934	**309/810**
13	Mantel schwarz	34020-95900	**309/190**
14	Umluftdeckel Combi (E) rechts	34020-65000	**309/801**
15	Umluftmotor	34020-61300	**309/144**
16	Ventilatorrad 108X50R	34000-04700	**309/033**
17	Verbrennungsluftmotor Set	34020-00235	**309/473**
18	Verschlussdeckel VD-Combi	34310-01	**309/073**
19	Warmluftverteiler kpl.	34020-61600	**309/803**
20	Wasserbehälterset	34020-00612	**309/695**
21	Zünderset	34020-00234	**309/472**

Wasserteile ohne Abbildung

	Hersteller Nr.	Art-Nr.
Ablassventil TB 10 mm/2,8 bar	70141-02	**302/027**
Ablassventil JG 12 mm/2,8 bar	70142-05	**309/383**
Entleerungsschlauch	70000-20200	**309/153**
FrostControl Set JG komplett	34020-00238	**309/476**
FrostControl Set TB komplett	34020-00237	**309/475**

TB = Tannenbaum | JG = John Guest System

	Hersteller Nr.	Art-Nr.
Winkelanschluss JG 10/JG 12 mm	34020-16200	**309/571**
Winkelanschluss JG 10/TB 10 mm	34020-16900	**309/066**
Winkelanschlussventil JG 10/JG 12 mm	34020-64000	**309/069**
Winkelanschlussventil JG 10/TB 10 mm	34020-63900	**309/088**

Ersatzteile für VarioHeat eco, comfort (01/17 – …)

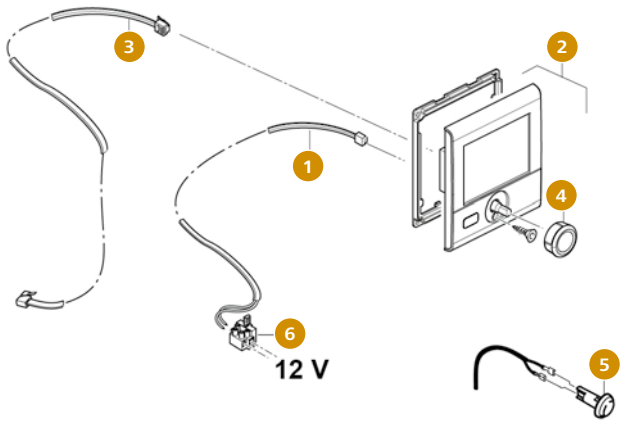

Bedienteil

		Hersteller Nr.	Art-Nr.
1	Anschlusskabel	34030-28700	**309/372**
2	Bedienteil CP plus	39050-00563	**309/576**
3	Bedienteilkabel 3 m	36110-01	**309/139**
	Bedienteilkabel 6 m	36110-02	**309/067**
	Bedienteilkabel 9 m	36110-03	**309/360**
4	Drehknopf	34030-28600	**309/371**
5	Raumtemperaturfühler	34020-00263	**310/319-1**
6	Sicherungshalter mit Sicherung 1 A flink	50020-27800	**309/369**

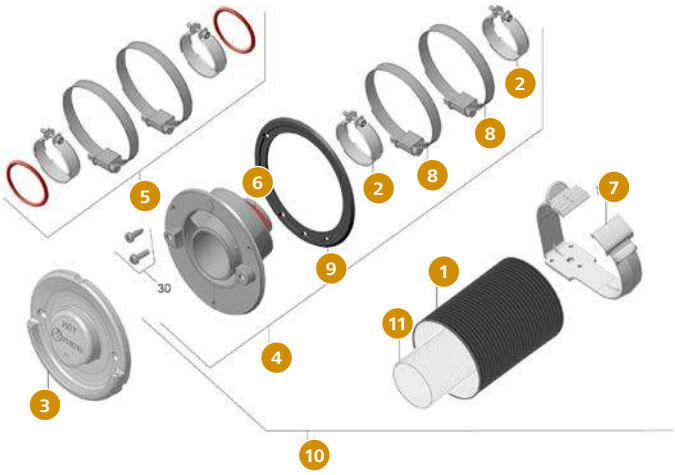

Abgasführung für Wandstärken bis 20 mm

		Hersteller Nr.	Art-Nr.
1	Abgasrohr AA 24 ø 33 mm Meterware	39420-00	**310/216**
2	Abgasrohrschelle	39050-73700	**309/098**
3	Kaminaußenteil WK schwarz	39050-00464	**309/691**
	Kaminaußenteil WK cremeweiß	39050-00465	**309/692**
	Kaminaußenteil WK bianco weiß	39050-00466	**309/693**
	Kaminaußenteil WK anthrazit	39050-00467	**309/694**
4	Kamininnenteil WK 24	39150-05	**309/688**
5	Montageset Kamin	39050-00230	**309/813**
6	O-Ring 22 x 2 mm	10030-23900	**310/189-1**
7	Schelle ÜS ø 65 mm, grau	40241-01	**310/354-1**
8	Schlauchschelle DIN 3017 A-50-70-9-W2	39050-71800	**309/814**
9	Wandkamindichtung 97,6 mm cremeweiß	39050-71600	**309/812**
10	Wandkaminset WK 24	39190-04	**309/687**
11	Zuführungsrohr ZR 24 ø 64 mm Meterware	39440-00	**310/217**

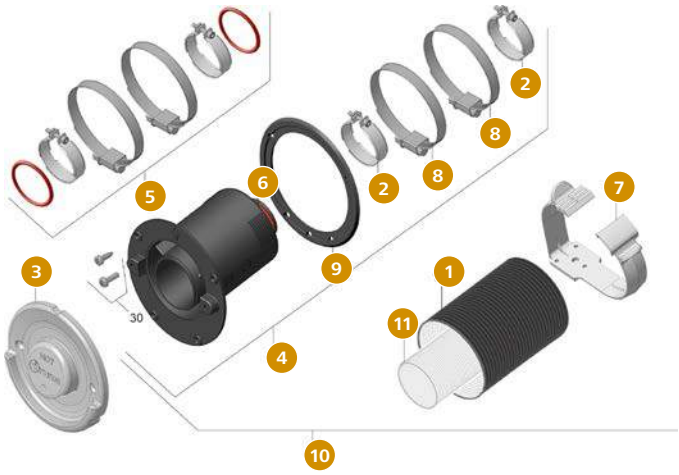

Abgasführung für Wandstärken bis 40 mm

		Hersteller Nr.	Art-Nr.
1	Abgasrohr AA 24 ø 33 mm Meterware	39420-00	**310/216**
2	Abgasrohrschelle	39050-73700	**309/098**
3	Kaminaußenteil WK schwarz	39050-00464	**309/691**
	Kaminaußenteil WK cremeweiß	39050-00465	**309/692**
	Kaminaußenteil WK bianco weiß	39050-00466	**309/693**
	Kaminaußenteil WK anthrazit	39050-00467	**309/694**
4	Kamininnenteil WK 64 L	39150-05	**309/690**
5	Montageset Kamin	39050-00230	**309/813**
6	O-Ring 22 x 2 mm	10030-23900	**310/189-1**
7	Schelle ÜS ø 65 mm, grau	40241-01	**310/354-1**
8	Schlauchschelle DIN 3017 A-50-70-9-W2	39050-71800	**309/814**
9	Wandkamindichtung 97,6 mm cremeweiß	39050-71600	**309/812**
10	Wandkaminset WK 64 L	39190-05	**309/689**
11	Zuführungsrohr ZR 24 ø 64 mm Meterware	39440-00	**310/217**

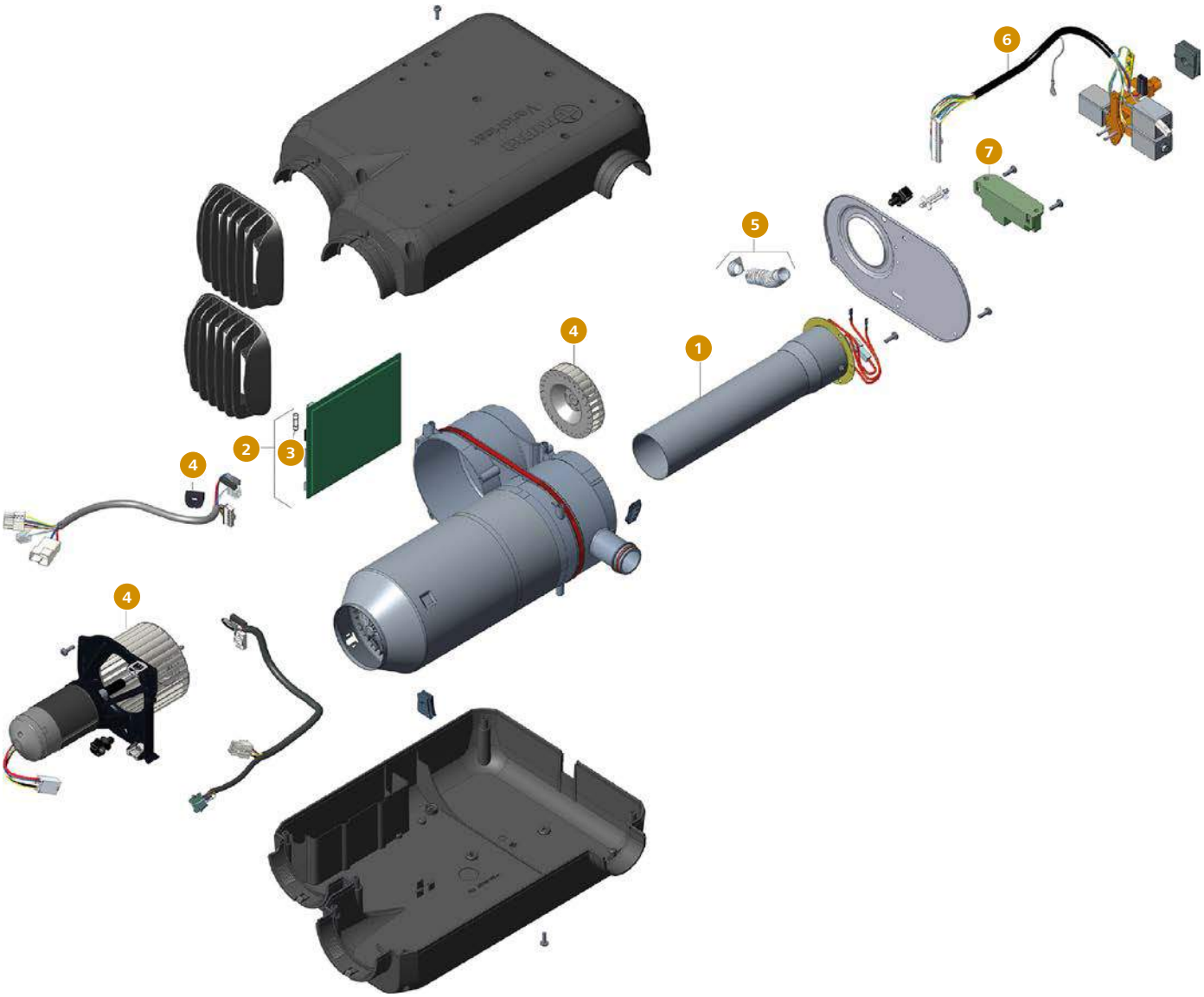

Ersatzteile für VarioHeat eco, comfort (01/17 – …)

		Hersteller Nr.	Art-Nr.
1	Brenner	39050-00484	**309/829**
2	Elektronik	39050-00387	**309/567**
3	Feinsicherung 10 A flink	39050-00194	**309/568**
4	Gebläse	39050-00225	**309/561**

		Hersteller Nr.	Art-Nr.
5	Injektor	39050-00190	**309/562**
6	Magnetventil VarioHeat eco	39050-00235	**309/565**
	Magnetventil VarioHeat comfort	39050-00236	**309/566**
7	Zünderset	39050-00191	**309/564**

Ersatzteile für Trumatic E 4000 (A)
30 mbar (01/89 – …) | 50 mbar (12/90 – …)

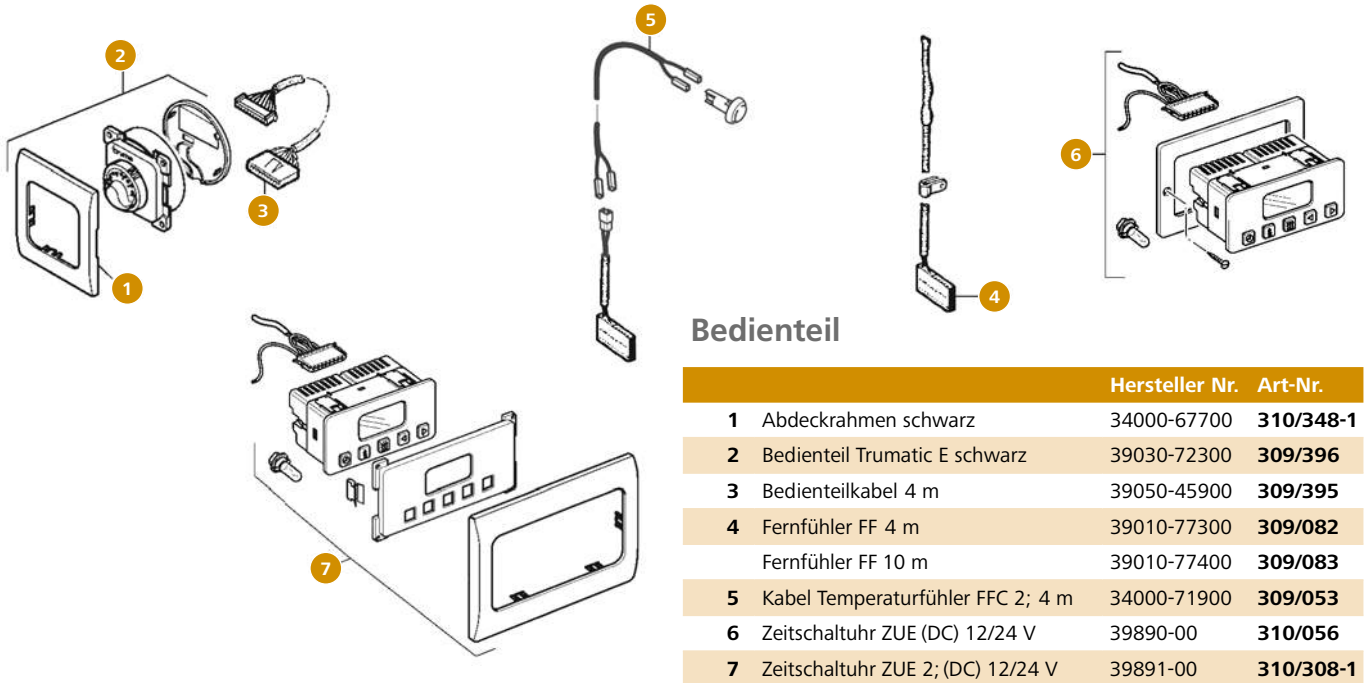

Bedienteil

		Hersteller Nr.	Art-Nr.
1	Abdeckrahmen schwarz	34000-67700	**310/348-1**
2	Bedienteil Trumatic E schwarz	39030-72300	**309/396**
3	Bedienteilkabel 4 m	39050-45900	**309/395**
4	Fernfühler FF 4 m	39010-77300	**309/082**
	Fernfühler FF 10 m	39010-77400	**309/083**
5	Kabel Temperaturfühler FFC 2; 4 m	34000-71900	**309/053**
6	Zeitschaltuhr ZUE (DC) 12/24 V	39890-00	**310/056**
7	Zeitschaltuhr ZUE 2; (DC) 12/24 V	39891-00	**310/308-1**

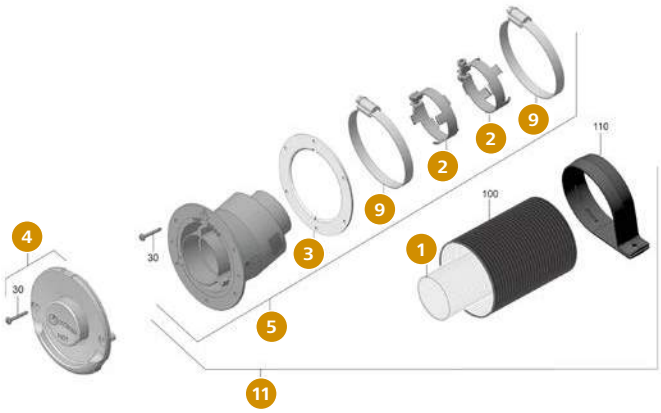

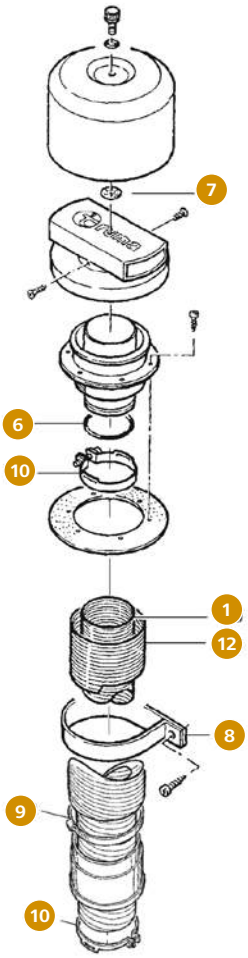

Abgasführung

		Hersteller Nr.	Art-Nr.
1	Abgasrohr AA 3 ø 55 mm Meterware	39320-00	**310/203**
2	Abgasrohrschelle kpl.	34020-14200	**309/138**
3	Dichtung Kamin grau	34000-10700	**310/313**
4	Kaminaußenteil ZR 80 cremeweiß	36151-01	**309/682**
	Kaminaußenteil ZR 80 bianco weiß	36151-05	**309/683**
	Kaminaußenteil ZR 80 hellgrau	36151-08	**309/684**
	Kaminaußenteil ZR 80 schwarz	36151-09	**309/685**
	Kaminaußenteil ZR 80 anthrazit	36151-10	**309/686**
5	Kamininnenteil ZR 80	36410-01	**309/681**
6	O-Ring 40 x 2,5 mm	34010-05700	**310/198-1**
7	Scheibe Starlock	30010-19800	**309/022**
8	Schelle ZRS ø 80 mm	39590-00	**309/214**
9	Schlauchschelle 70 – 90 mm	39010-61800	**309/074**
10	SE-Spanner	39010-01500	**309/105**
11	Wandkaminset ZR 80	36240-01	**309/680**
12	Zuführungsrohr ZR 80 ø 75 mm Meterware	39580-01	**310/207**

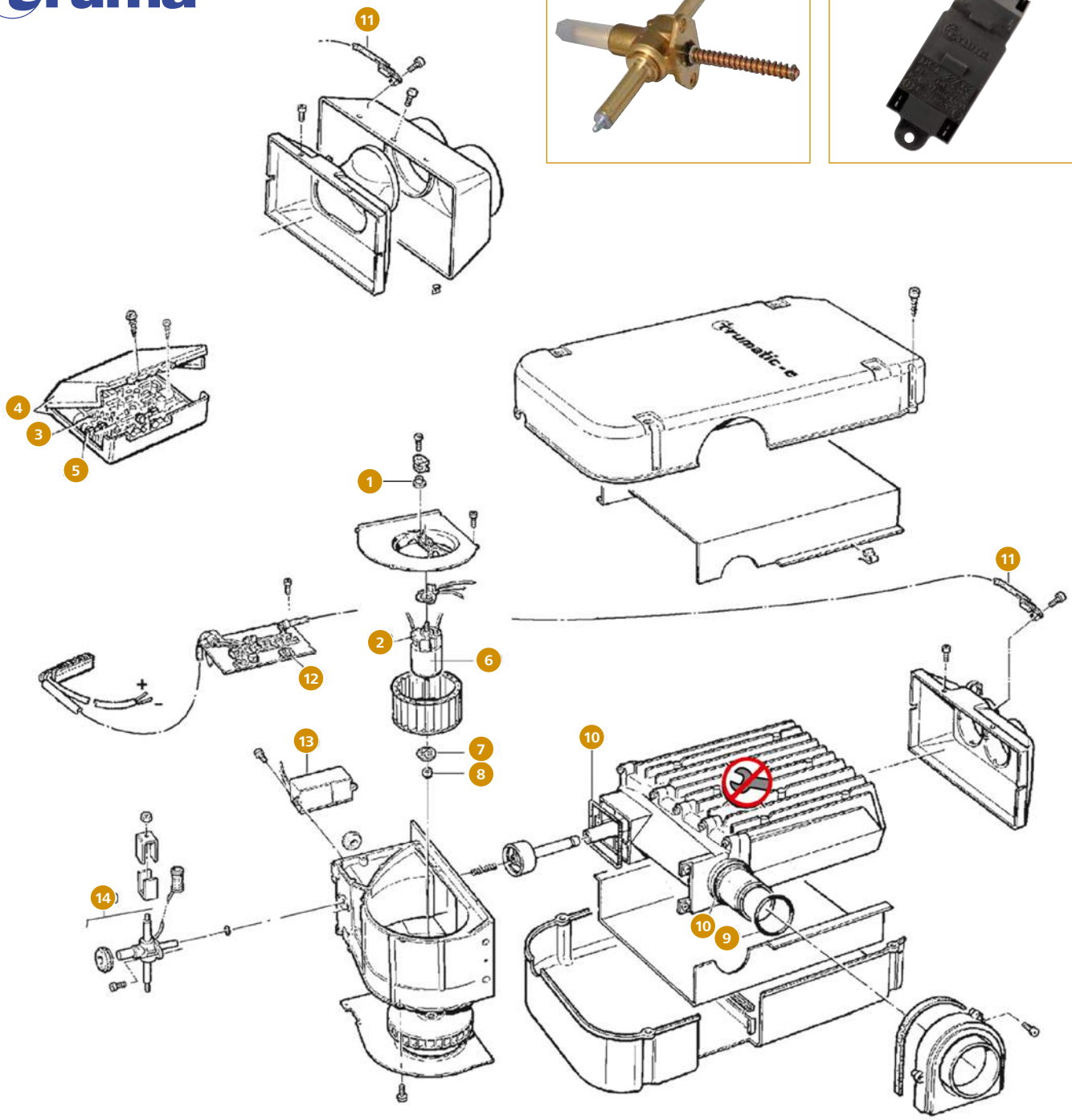

Ersatzteile für Trumatic E 4000 (A)
30 mbar (01/89 – …) | 50 mbar (12/90 – …)

		Hersteller Nr.	Art-Nr.
1	Buchse	39050-14000	**310/197-1**
2	Bürstenschieber schwarz, rot	39010-17400	**309/292**
	Bürstenschieberset schwarz, weiß	40000-28800	**309/106**
3	Elektronik für E 4000(DC) 12 V	39050-77700	**309/101**
4	Elektronikgehäuse kpl.	39020-02500	**309/085**
5	Feinsicherung 1,6 A träge	70000-07100	**309/296**
6	Gleichstrommotor (DC) 12 V	39030-49100	**310/196-1**
7	Kalottenfeder	39080-17400	**310/383-1**

		Hersteller Nr.	Art-Nr.
8	Kalottenlager	39080-17500	**310/384-1**
9	O-Ring 40 x 2,5 mm	34010-05700	**310/198-1**
10	O-Ring 45 x 1,5 mm	30010-21400	**309/003**
11	Thermostatplatte kpl.	39080-03500	**309/147**
12	Transistor BD 680 A	39010-51900	**310/174-1**
13	Ventilkörper 30 mbar	39030-02800	**310/194-1**
14	Zünder (DC) 12 V	39050-19000	**310/380-1**

Ersatzteile für Trumatic E 2400 (1993 – ...)

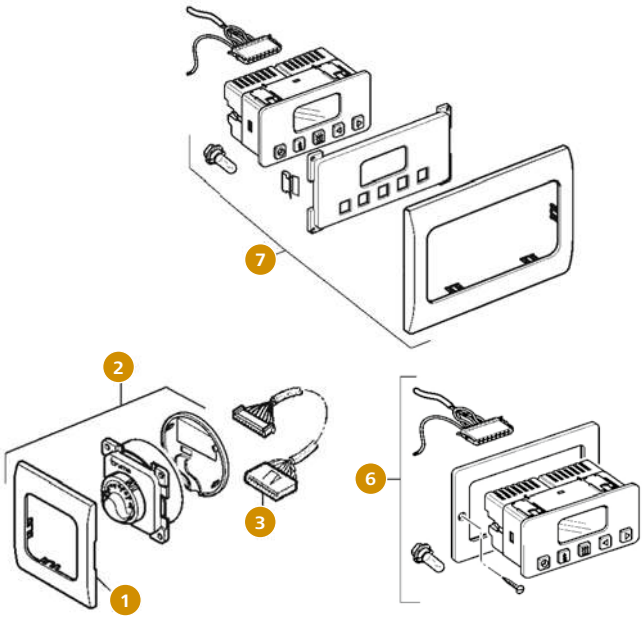

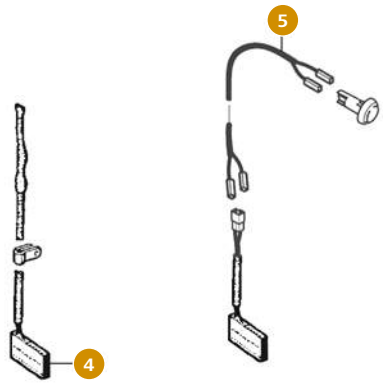

Bedienteil

		Hersteller Nr.	Art-Nr.
1	Abdeckrahmen schwarz	34000-67700	**310/348-1**
2	Bedienteil Trumatic E schwarz	39030-72300	**309/396**
3	Bedienteilkabel 4 m	39050-45900	**309/395**
4	Fernfühler FF 4 m	39010-77300	**309/082**
	Fernfühler FF 10 m	39010-77400	**309/083**
5	Kabel Temperaturfühler FFC 2; 4 m	34000-71900	**309/053**
6	Zeitschaltuhr ZUE (DC) 12/24 V	39890-00	**310/056**
7	Zeitschaltuhr ZUE 2;(DC) 12/24 V	39891-00	**310/308-1**

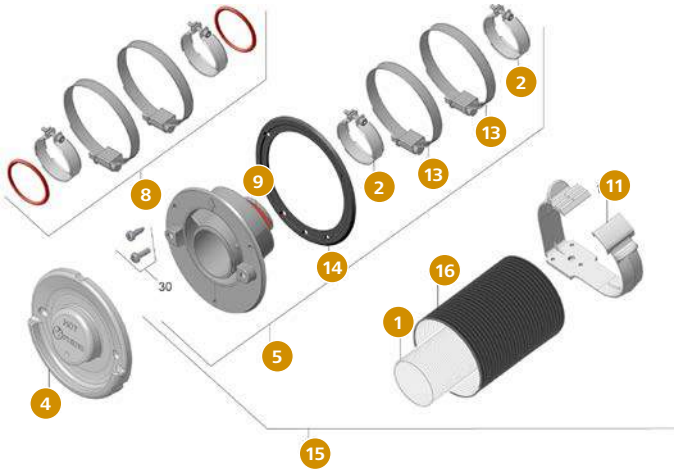

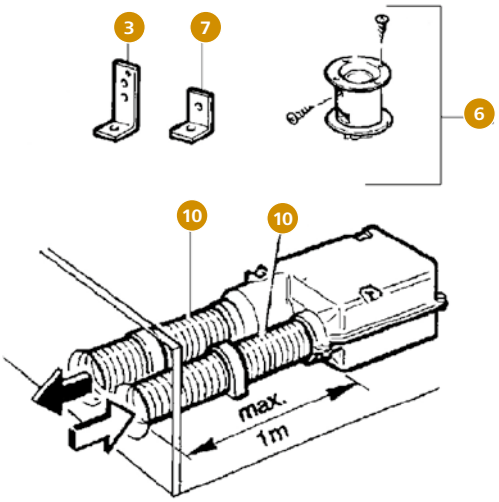

Abgasführung für Wandstärken bis 20 mm

		Hersteller Nr.	Art-Nr.
1	Abgasrohr AA 24 ø 33 mm Meterware	39420-00	**310/216**
2	Abgasrohrschelle	39050-73700	**309/098**
3	Befestigungsbügel	39050-74300	**309/099**
4	Kaminaußenteil WK schwarz	39050-00464	**309/691**
	Kaminaußenteil WK cremeweiß	39050-00465	**309/692**
	Kaminaußenteil WK bianco weiß	39050-00466	**309/693**
	Kaminaußenteil WK anthrazit	39050-00467	**309/694**
5	Kamininnenteil WK 24	39150-05	**309/688**
6	Kaminstutzen BK24 kurz	39062-01	**309/205**
7	Montagebügel	39050-74500	**309/100**
8	Montageset Kamin	39050-00230	**309/813**
9	O-Ring 22 x 2 mm	10030-23900	**310/189-1**
10	Rohr VR 80 Meterware	39450-00	**310/209**

		Hersteller Nr.	Art-Nr.
11	Schelle ÜS ø 65 mm, grau	40241-01	**310/354-1**
12	Schelle ZRS ø 80 mm schwarz	39590-00	**309/214**
13	Schlauchschelle DIN 3017 A-50-70-9-W2	39050-71800	**309/814**
14	Wandkamindichtung 97,6 mm cremeweiß	39050-71600	**309/812**
15	Wandkaminset WK 24	39190-04	**309/687**
16	Zuführungsrohr ZR 24 ø 64 mm Meterware	39440-00	**310/217**

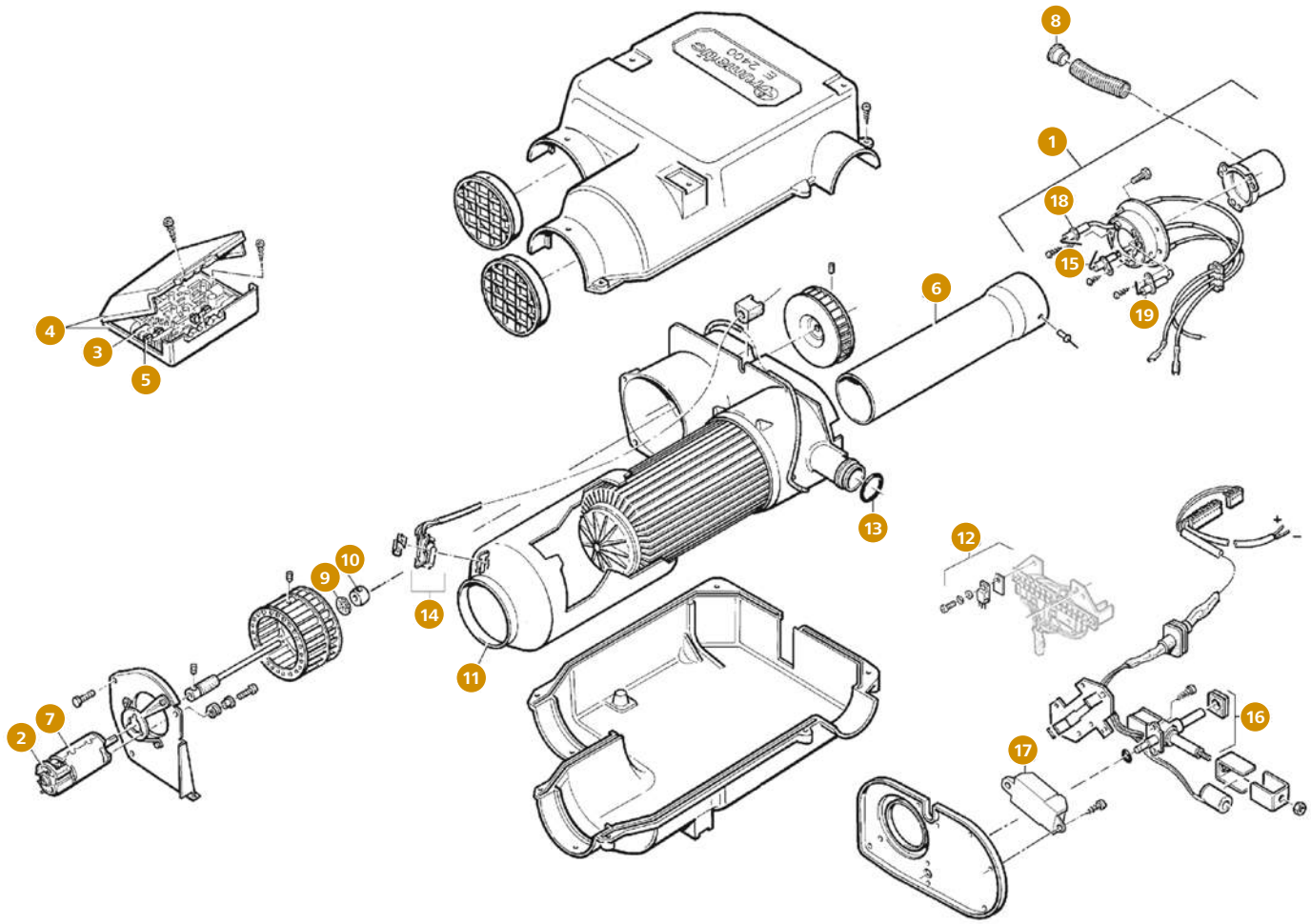

Ersatzteile für Trumatic E 2400 (1993 – …)

		Hersteller Nr.	Art-Nr.
1	Brenner komplett	39050-69300	**310/188-1**
2	Bürstenschieber schwarz, rot	39010-17400	**309/292**
3	Elektronik für E 4000 (DC) 12 V	39050-77700	**309/101**
4	Elektronikgehäuse kpl.	39020-02500	**309/085**
5	Feinsicherung 1,6 A träge	70000-07100	**309/296**
6	Flammrohr	39050-15400	**309/089**
7	Gleichstrommotor (DC) 12 V	39050-53000	**310/182-1**
8	Injektor violett ø 8,4 mm; … – 2012/04	39050-55100	**310/187-1**
9	Kalottenfeder	39080-17400	**310/383-1**
10	Kalottenlager	39080-17500	**310/384-1**

		Hersteller Nr.	Art-Nr.
11	Luftleitblech	39050-60000	**309/095**
12	Motortransistor komplett	39050-69100	**310/184-1**
13	O-Ring 22 x 2 mm	10030-23900	**310/189-1**
14	Thermostatplatte komplett	39050-68600	**310/185-1**
15	Überwachungskerze	39050-15700	**309/092**
16	Ventilkörper 30 mbar	39050-68200	**310/181-1**
17	Zünder (DC) 12 V	39050-19000	**310/380-1**
18	Zündkerze links	39050-15500	**309/090**
19	Zündkerze rechts	39050-15600	**309/293**

Ersatzteile Truma Boiler B und BN
30 mbar Baureihe 3 (07/93 – 12/14)

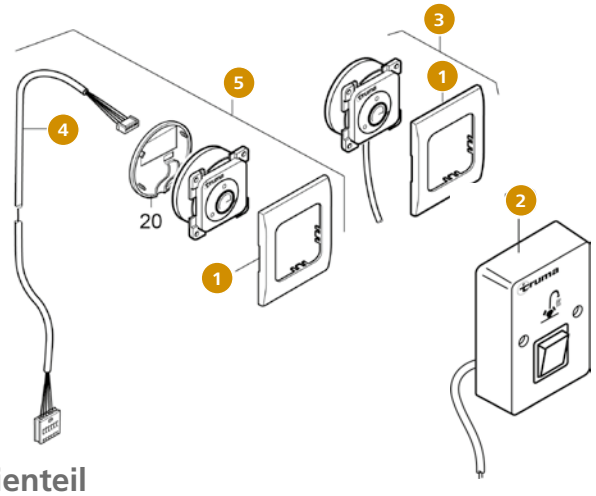

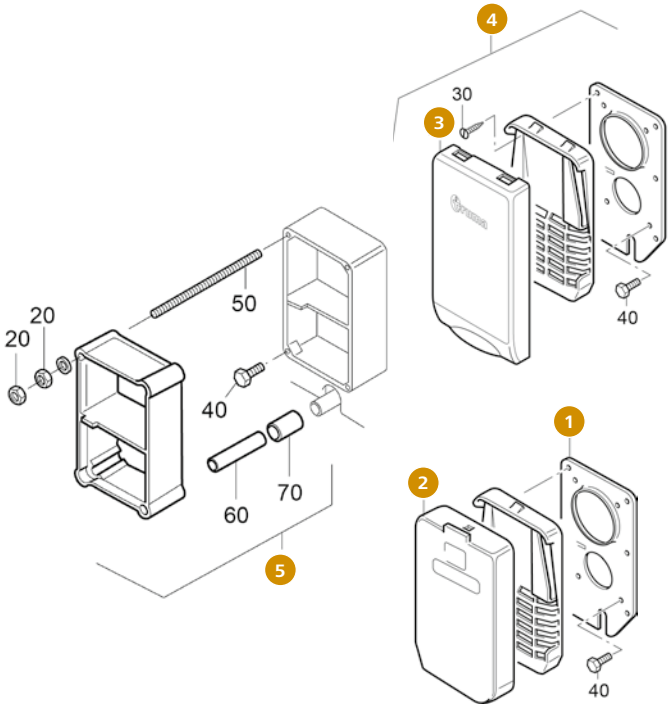

Bedienteil

		Hersteller Nr.	Art-Nr.
1	Abdeckrahmen schwarz	34000-67700	**310/348-1**
2	Bedienteil Boiler BN 2,5 m (AC) 230 V	70000-01600	**309/151**
3	Bedienteil Boiler schwarz (AC) 230 V	70500-03	**309/377**
4	Bedienteilkabel 3 m	70000-96200	**309/389**
5	Bedienteilset Boiler 50°/70° schwarz 3 m	70500-02	**309/376**
o. Abb.	Verlängerungskabel für Bedienteil 5 m	70000-53500	**309/156**

Abgasführung

		Hersteller Nr.	Art-Nr.
1	Kamin-Bodenplatte	70000-43900	**309/155**
2	Kaminkappe KBS2 cremeweiß	70121-01	**302/014**
3	Kaminkappe KBS3 bianco weiß	70122-02	**309/171**
	Kaminkappe KBS3 reinweiß	70122-01	**309/170**
4	Kaminset bianco weiß	70300-03	**309/388**
	Kaminset reinweiß	70300-02	**309/387**
5	Kaminverlängerung VBO 2	70131-00	**302/025**

Wasserteile

TB = Tannenbaum | JG = John Guest System

		Hersteller Nr.	Art-Nr.
1	Ablassventil JG 12 mm/2,8 bar	70142-05	**309/383**
2	Ablassventil TB 10 mm/2,8 bar	70141-02	**302/027**
3	Entleerungsschlauch	70000-20200	**309/153**
o. Abb.	O-Ring 10 x 2,5 mm	10030-21600	**310/320**
4	Rückschlagventil JG 12 mm	70020-03500	**310/360-1**

		Hersteller Nr.	Art-Nr.
	Rückschlagventil TB 10 mm	70000-03300	**300/130**
5	Winkelanschluss M 20/JG 12 mm	70151-03	**310/359**
	Winkelanschluss M 20/TB 10 mm	70150-01	**310/358-1**
6	Winkelanschlussventil M 20/JG 12 mm	34151-03	**310/357-1**
	Winkelanschlussventil M 20/TB 10 mm	34150-01	**310/350-1**

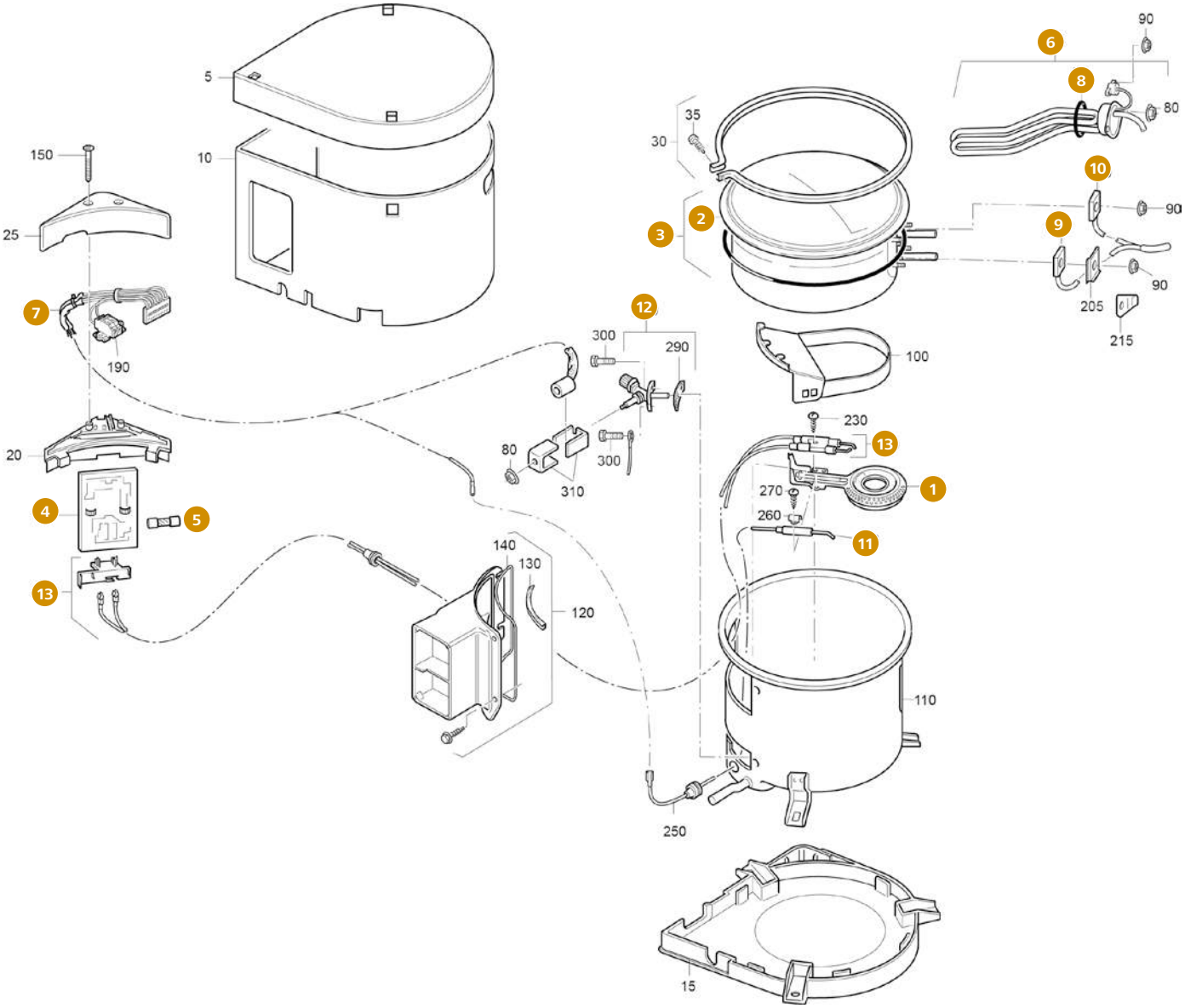

Ersatzteile Truma Boiler B und BN 30 mbar Baureihe 3 (07/93 – 12/14)

		Hersteller Nr.	Art-Nr.
1	Brenner	70000-54200	**302/121-1**
2	Dichtring	70000-14100	**309/148**
3	Edelstahlbehälter B, 10 l	70020-60500	**309/168**
	Edelstahlbehälter B, 14 l	70020-60600	**309/298**
4	Elektronik	70020-00065	**309/397**
5	Feinsicherung 1,25 A träge	70000-28900	**309/297**
	Feinsicherung 1,6 A träge	70000-07100	**309/296**
6	Heizstab 850 W	70020-00270	**309/570**

		Hersteller Nr.	Art-Nr.
7	Kabelbaum kpl.	70000-56300	**309/158**
8	O-Ring 32 x 2,8 mm	10030-15700	**309/175**
9	Temperaturfühler	34000-34300	**310/373-1**
10	Temperaturwächter	34000-34200	**309/137**
11	Überwachungskerze kpl.	70000-56200	**309/157**
12	Ventilkörper 30 mbar	70000-38200	**302/123-1**
13	Zündkerze mit Sockel	70020-10200	**309/386**

Ersatzteile Truma Boiler Gas, Boiler Gas/Elektro (05/14 – 04/16)

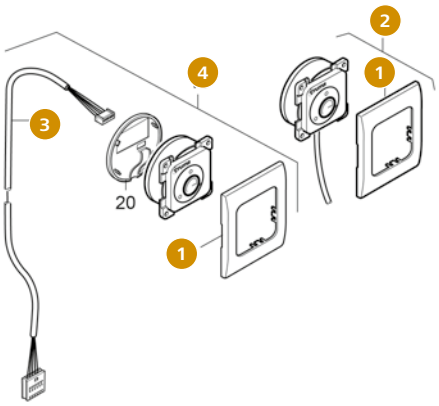

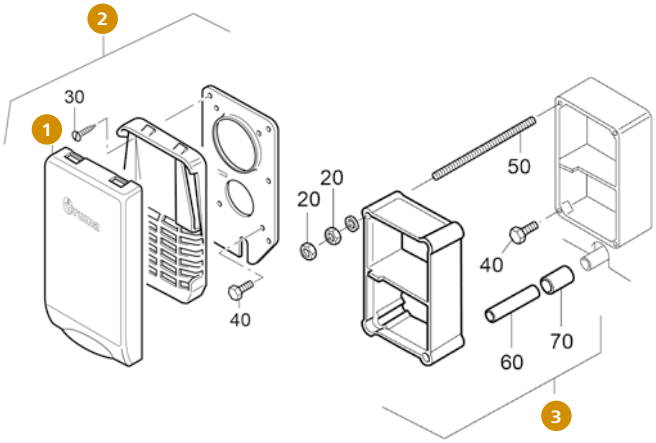

Bedienteil

		Hersteller Nr.	Art-Nr.
1	Abdeckrahmen schwarz	34000-67700	**310/348-1**
2	Bedienteil Boiler schwarz (AC) 230 V	70500-03	**309/377**
3	Bedienteilkabel 3 m	70000-96200	**309/389**
4	Bedienteilset Boiler 50°/70° schwarz 3 m	70500-02	**309/376**
o. Abb.	Verlängerungskabel für Bedienteil 5 m	70000-53500	**309/156**

Abgasführung

		Hersteller Nr.	Art-Nr.
1	Kaminkappe KBS3 bianco weiß	70122-02	**309/171**
	Kaminkappe KBS3 reinweiß	70122-01	**309/170**
2	Kaminset bianco weiß	70300-03	**309/388**
	Kaminset reinweiß	70300-02	**309/387**
3	Kaminverlängerung VBO 2	70131-00	**302/025**

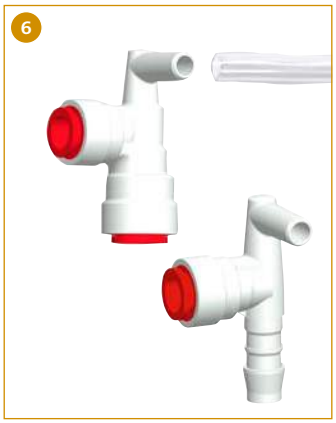

Wasserteile

TB = Tannenbaum | JG = John Guest System

		Hersteller Nr.	Art-Nr.
1	Ablassventil JG 12 mm/2,8 bar	70142-05	**309/383**
2	Ablassventil TB 10 mm/2,8 bar	70141-02	**302/027**
3	Entleerungsschlauch	70000-20200	**309/153**
4	Rückschlagventil JG 12 mm	70020-03500	**310/360-1**
	Rückschlagventil TB 10 mm	70000-03300	**300/130**

		Hersteller Nr.	Art-Nr.
5	Winkelanschluss JG 10/JG 12 mm	34020-16200	**309/571**
	Winkelanschluss JG 10/TB 10 mm	34020-16900	**309/066**
6	Winkelanschlussventil JG 10/JG 12 mm	34020-64000	**309/069**
	Winkelanschlussventil JG 10/TB 10 mm	34020-63900	**309/088**

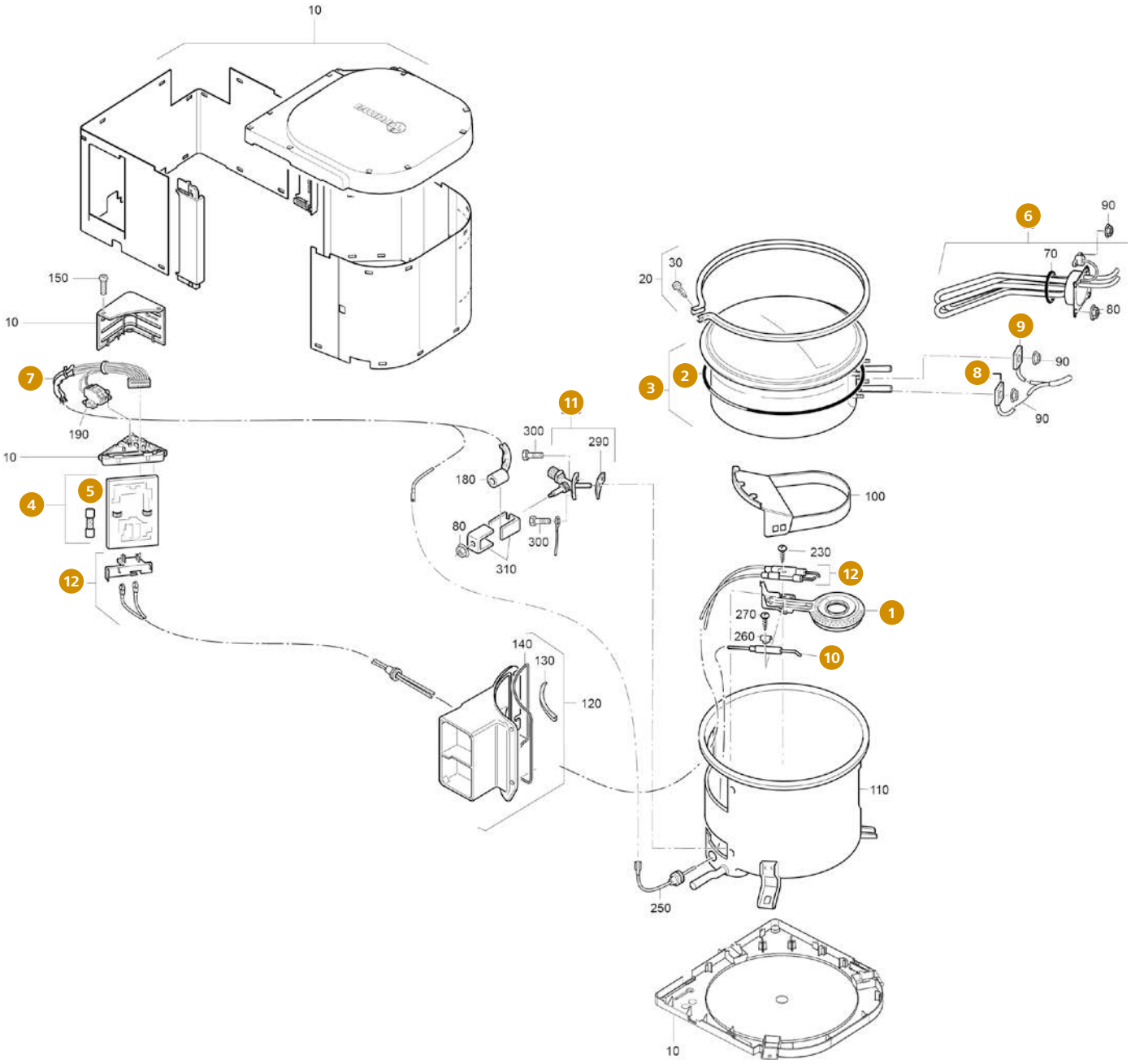

Ersatzteile Truma Boiler Gas, Boiler Gas/Elektro (05/14 – 04/16)

		Hersteller Nr.	Art-Nr.
1	Brenner	70000-54200	**302/121-1**
2	Dichtring	70000-14100	**309/148**
3	Edelstahlbehälter BGE Boiler	70020-36700	**309/384**
4	Elektronik	70020-00065	**309/397**
5	Feinsicherung 1,6 A träge	70000-07100	**309/296**
6	Heizstab 1300 W (AC) 230 V	70020-00273	**309/584**

		Hersteller Nr.	Art-Nr.
7	Kabelbaum kpl.	70000-56300	**309/158**
8	Temperaturfühler	34000-34300	**310/373-1**
9	Temperaturwächter	34000-34200	**309/137**
10	Überwachungskerze kpl.	70000-56200	**309/157**
11	Ventilkörper 30 mbar	70000-38200	**302/123-1**
12	Zündkerze mit Sockel	70020-10200	**309/386**

Ersatzteile Truma Boiler Gas/Elektro (05/16 – …)

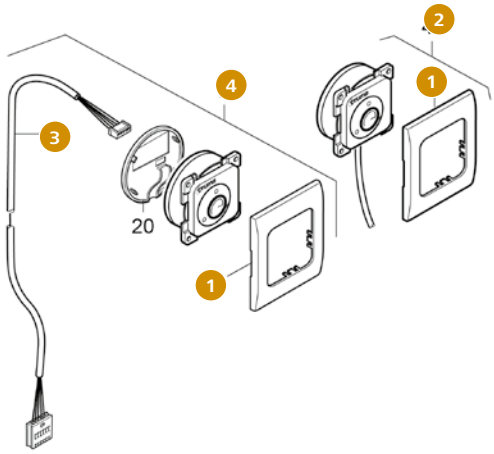

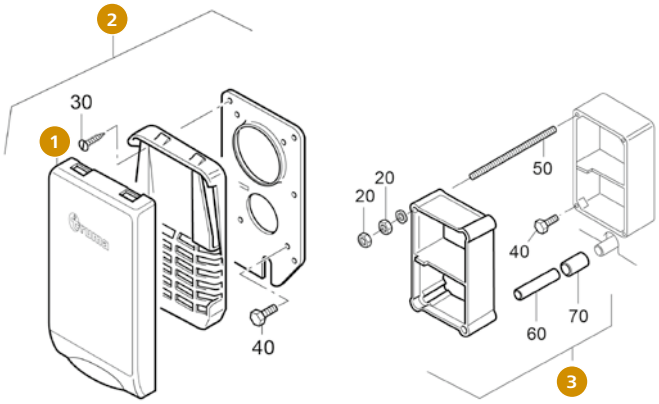

Bedienteil

		Hersteller Nr.	Art-Nr.
1	Abdeckrahmen schwarz	34000-67700	**310/348-1**
2	Bedienteil Boiler schwarz (AC) 230 V	70500-03	**309/377**
3	Bedienteilkabel 3 m	70000-96200	**309/389**
4	Bedienteilset Boiler 50°/70° schwarz 3 m	70500-02	**309/376**
o. Abb.	Verlängerungskabel für Bedienteil 5 m	70000-53500	**309/156**

Abgasführung

		Hersteller Nr.	Art-Nr.
1	Kaminkappe KBS3 reinweiß	70122-01	**309/170**
	Kaminkappe KBS3 bianco weiß	70122-02	**309/171**
2	Kaminset reinweiß	70300-02	**309/387**
	Kaminset bianco weiß	70300-03	**309/388**
3	Kaminverlängerung VBO 2	70131-00	**302/025**

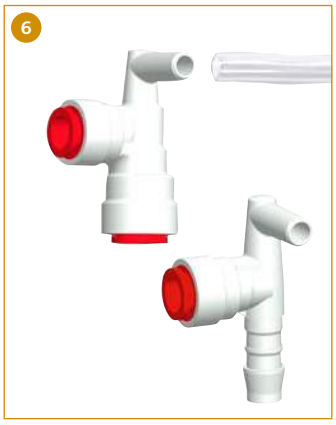

Wasserteile

TB = Tannenbaum | JG = John Guest System

		Hersteller Nr.	Art-Nr.
1	Ablassventil JG 12 mm/2,8 bar	70142-05	**309/383**
2	Ablassventil TB 10 mm/2,8 bar	70141-02	**302/027**
3	Entleerungsschlauch	70000-20200	**309/153**
4	Rückschlagventil JG 12 mm	70020-03500	**310/360-1**
	Rückschlagventil TB 10 mm	70000-03300	**300/130**

		Hersteller Nr.	Art-Nr.
5	Winkelanschluss JG 10/JG 12 mm	34020-16200	**309/571**
	Winkelanschluss JG 10/TB 10 mm	34020-16900	**309/066**
6	Winkelanschlussventil JG 10/JG 12 mm	34020-64000	**309/069**
	Winkelanschlussventil JG 10/TB 10 mm	34020-63900	**309/088**

Ersatzteile Truma Boiler Gas/Elektro (05/16 – …)

		Hersteller Nr.	Art-Nr.
1	Brenner	70000-54200	**302/121-1**
2	Dichtring	70000-14100	**309/148**
3	Edelstahlbehälter BGE Boiler	70020-36700	**309/384**
4	Elektronik	70020-00065	**309/397**
5	Feinsicherung 1,6 A träge	70000-07100	**309/296**
6	Heizstab 1300 W (AC) 230 V	70020-00273	**309/584**

		Hersteller Nr.	Art-Nr.
7	Temperaturfühler	34000-34300	**310/373-1**
8	Temperaturwächter	34000-34200	**309/137**
9	Überwachungskerze kpl.	70000-56200	**309/157**
10	Ventilkörper 30 mbar	70020-00067	**309/398**
11	Zündkerze mit Sockel	70020-10200	**309/386**

Ersatzteile Truma Elektroboiler (05/04 – 12/14)

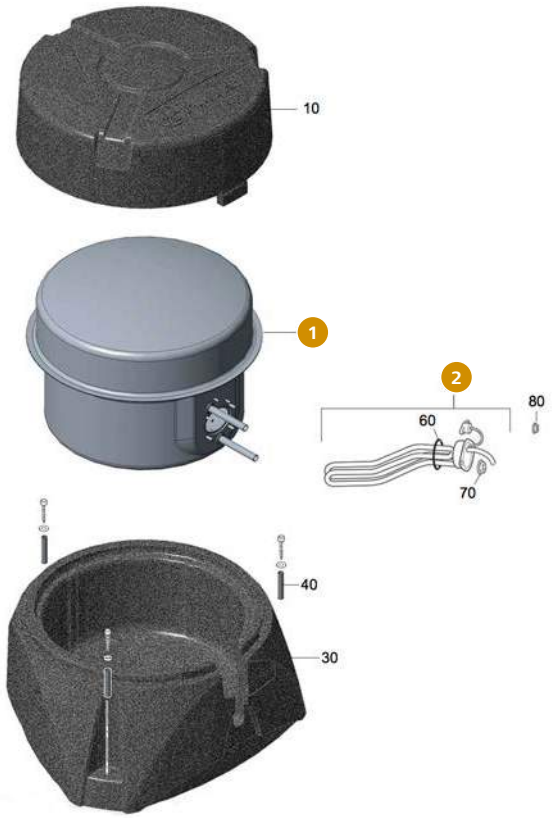

Boiler

		Hersteller Nr.	Art-Nr.
1	Edelstahlbehälter B	70020-60600	**309/298**
2	Heizstab	70020-00270	**309/570**

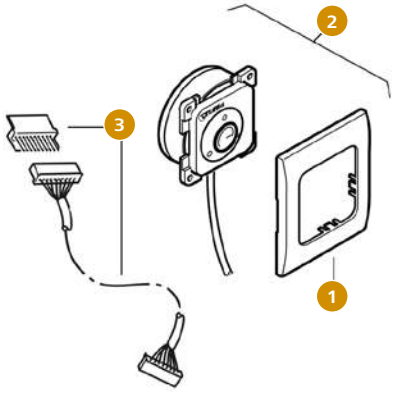

Bedienteil

		Hersteller Nr.	Art-Nr.
1	Abdeckrahmen schwarz	34000-67700	**310/348-1**
2	Bedienteil Boiler schwarz (AC) 230 V	70500-03	**309/377**
3	Verlängerungskabel für Bedienteil 5 m	70000-53500	**309/156**

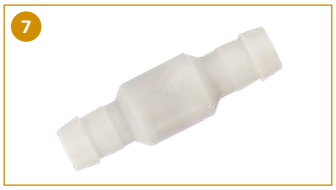

Wasserteile

TB = Tannenbaum | JG = John Guest System

		Hersteller Nr.	Art-Nr.
1	Ablassventil JG 12 mm/2,8 bar	70142-05	**309/383**
2	Ablassventil TB 10 mm/2,8 bar	70141-02	**302/027**
3	Entleerungsschlauch	70000-20200	**309/153**
4	FrostControl Set JG komplett	34020-00238	**309/476**
	FrostControl Set TB komplett	34020-00237	**309/475**
5	O-Ring 10 x 2,5 mm	10030-21600	**310/320**
6	Rückschlagventil JG 12 mm	70020-03500	**310/360-1**
7	Rückschlagventil TB 10 mm	70000-03300	**300/130**
8	Winkelanschluss M 20/JG 12 mm	70151-03	**310/359**
9	Winkelanschluss M 20/TB 10 mm	70150-01	**310/358-1**
10	Winkelanschlussventil M 20/JG 12 mm	34151-03	**310/357-1**
11	Winkelanschlussventil M 20/TB 10 mm	34150-01	**310/350-1**

Ersatzteile Truma Elektroboiler (05/14 – …)

Boiler

		Hersteller Nr.	Art-Nr.
1	Edelstahlbehälter BE	70020-77500	**309/391**
2	Heizstab	70020-00269	**309/569**

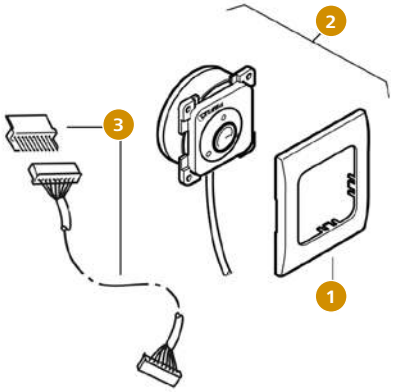

Bedienteil

		Hersteller Nr.	Art-Nr.
1	Abdeckrahmen schwarz	34000-67700	**310/348-1**
2	Bedienteil Boiler schwarz (AC) 230 V	70500-03	**309/377**
3	Verlängerungskabel für Bedienteil 5 m	70000-53500	**309/156**

Wasserteile

TB = Tannenbaum | JG = John Guest System

		Hersteller Nr.	Art-Nr.
1	Ablassventil JG 12 mm/2,8 bar	70142-05	**309/383**
2	Ablassventil TB 10 mm/2,8 bar	70141-02	**302/027**
3	Entleerungsschlauch	70000-20200	**309/153**
4	FrostControl Set JG komplett	34020-00238	**309/476**
	FrostControl Set TB komplett	34020-00237	**309/475**
5	O-Ring 10 x 2,5 mm	10030-21600	**310/320**
6	Rückschlagventil JG 12 mm	70020-03500	**310/360-1**
7	Rückschlagventil TB 10 mm	70000-03300	**300/130**
8	Winkelanschluss JG 10/JG 12 mm	34020-16200	**309/571**
9	Winkelanschluss JG 10/TB 10 mm	34020-16900	**309/066**
10	Winkelanschlussventil JG 10/JG 12 mm	34020-64000	**309/069**
11	Winkelanschlussventil JG 10/TB 10 mm	34020-63900	**309/088**

Ersatzteile Truma Therme TT Baureihe 2 (09/95 – …)

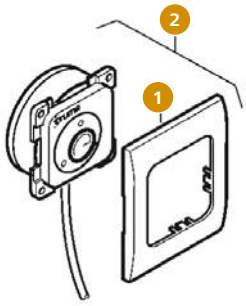

Wasserteile

		Hersteller Nr.	Art-Nr.
1	Ablassventil kpl.	40020-00400	**302/203**
2	Ablassventil T kpl.	40020-00900	**309/113**
3	Mischventil TT	40020-00300	**302/202**

Bedienteil

		Hersteller Nr.	Art-Nr.
1	Abdeckrahmen schwarz	34000-67700	**310/348-1**
2	Bedienteil Therme schwarz 8 m	40050-23500	**309/375**

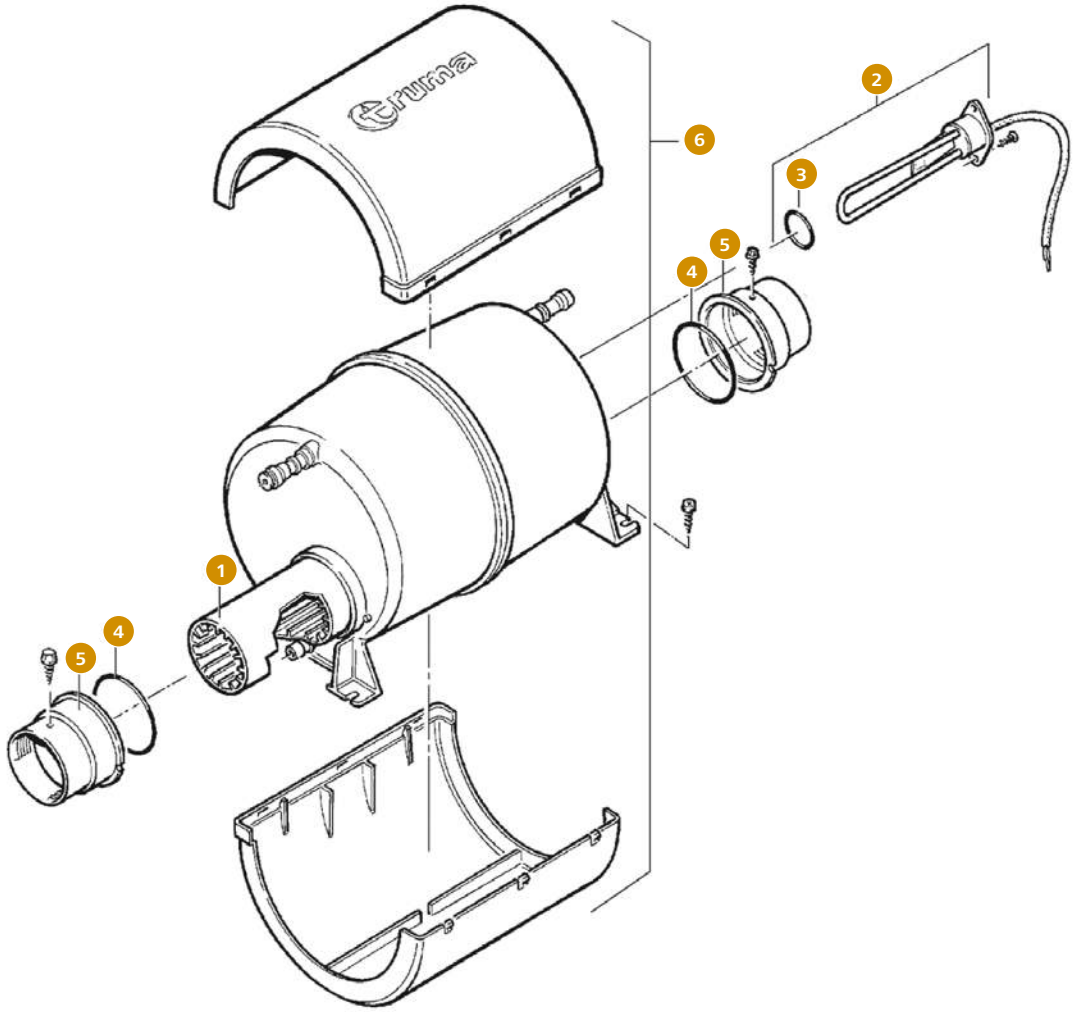

Ersatzteile Truma Therme TT Baureihe 2 (09/95 – …)

		Hersteller Nr.	Art-Nr.
1	Heizrohr WT	40050-11800	**309/116**
2	Heizstab kpl. mit O-Ring	40050-14200	**302/201-1**
3	O-Ring 32 x 2,5 mm	10030-15600	**309/174**

		Hersteller Nr.	Art-Nr.
4	O-Ring 65 x 2 mm	10030-26600	**309/178**
5	Versteifungsring	40050-11000	**309/115**
6	Wasserbehälter mit Isolierung	40050-12300	**302/201-2**

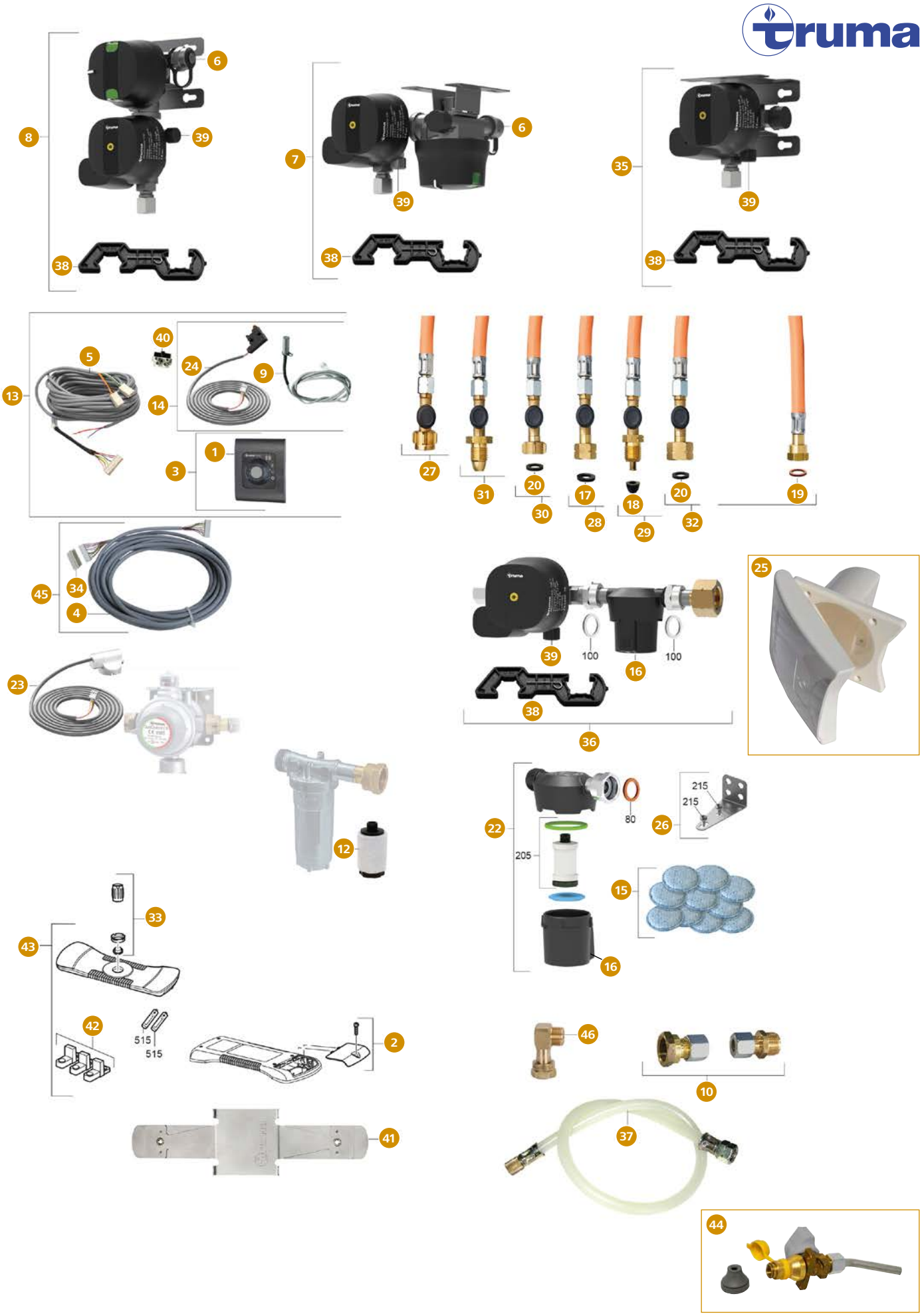
6
8
39
38
7
6
39
38
35
39
38
40
5
24
9
13
14
1
3
27
31
20
30
17
28
18
29
20
32
19
45
34
4
39
100
100
16
38
36
25
23
12
22
80
215
215
26
205
15
16
33
43
42
515
515
2
46
10
41
37
44

Europäische Gasversorgung (05/05 – …)

		Hersteller Nr.	Art-Nr.
1	Abdeckrahmen schwarz	34000-67700	**310/348-1**
2	Batteriedeckel Truma LevelControl	50000-00074	**309/428**
3	Bedienteil Fernanzeige Duo C	50020-86900	**309/393**
4	Bedienteilkabel 5 m	34000-09400	**309/038**
5	Bedienteilkabel für Fernanzeige DuoControl 6 m	50020-22900	**309/218**
6	Blinddeckel kpl.	50020-00707	**309/816**
7	DuoControl CS horizontal	51621-01	**309/606**
8	DuoControl CS vertikal	51611-01	**309/605**
9	EisEx	53101-01	**310/794**
10	Ergänzungssatz DuoC	50020-61100	**310/797**
12	Ersatzpatrone Gasfilter	50680-02	**309/623**
13	Fernanzeige DuoC mit EisEx	50212-01	**309/608**
14	Fernanzeige DuoC ohne Bedienteil	50212-03	**309/826**
15	Filterpads 10 Stück	50681-01	**309/621**
16	Filtertasse	50691-01	**309/825**
17	Flachdichtung G.1	50020-76500	**309/821**
18	Flachdichtung G.10	50020-76600	**309/822**
19	Flachdichtung G.13	50020-00158	**309/819**
20	Flachdichtung G.2	50020-76400	**309/820**
22	Gasfilter (1 Stück)	50603-01	**309/618**
	Gasfilterersatz (2 Stück)	50603-02	**309/619**
23	Geber Fernanzeige DuoC zum Aufstecken	50020-55200	**309/234**
24	Geber Fernanzeige DuoC zum Einstecken	50020-00586	**309/622**
25	Gehäuse für Gasaußensteckdose reinweiß	20000-00156	**309/827**
26	Haltewinkel für Gasfilter	50020-00379	**309/620**
27	Hochdruckschläuche mit SBS G.12 450 mm G.12 (DE, AT, FI, PL)	50415-01	**309/609**
	Hochdruckschläuche mit SBS G.12 750 mm G.12 (DE, AT, FI, PL)	50425-01	**309/610**
28	Hochdruckschläuche mit SBS G.1 450 mm G.1 (IT, MT, CY, GR, TR)	50415-04	**309/614**
29	Hochdruckschläuche mit SBS G.10 450 mm G.10 (SE, NO, IS, PT)	50415-05	**309/615**
30	Hochdruckschläuche mit SBS G.2 450 mm G.2 (FR, CH)	50415-03	**309/612**
	Hochdruckschläuche mit SBS G.2 G.2 (FR, CH) 750 mm	50425-03	**309/613**
31	Hochdruckschläuche mit SBS G.7 G.7 (GB, IE) 450 mm	50415-02	**309/611**
32	Hochdruckschläuche mit SBS G.8 G.8 (GB, IE, ES, BE, NL, DK, NO, HR, CZ, SI, SK, HU) 450 mm	50415-06	**309/616**
	Hochdruckschläuche mit SBS G.8 G.8 (GB, IE, ES, BE, NL, DK, NO, HR, CZ, SI, SK, HU) 750 mm	50425-06	**309/617**
33	Koppelkissen komplett	50000-00072	**309/427**
34	Kupplung für Bedienteilkabel	34000-09800	**310/315**
35	MonoControl CS	52412-01	**309/607**
36	MonoControl CS T Set	52412-05	**309/604**
37	Prüfschlauch 750 mm	50020-61200	**700/373**
38	Schraubhilfe SW 23 / KF	50020-00605	**309/817**
39	Schraubkappe Prüfventil	50020-76100	**309/815**
40	Sicherungshalter mit Sicherung 1 A flink	50020-27800	**309/369**
41	Spannblech	50901-01	**320/395**
42	Standfüße	50000-00073	**309/426**
43	Truma LevelControl – Gasinhaltsmessgerät	50700-01	**320/393**
44	Ventil mit Flansch und Rohr für Gasaußensteckdose	20000-00061	**309/828**
45	Verlängerungskabel 5 m	34300-01	**310/748**
46	Winkelstück 90°	50020-56000	**310/796**

GOK Caramatic

		Hersteller Nr.	Art-Nr.
1	Abdeckrahmen schwarz für Caramatic® TwoControl	71 391 00	**311/154**
2	Anschluss-Set 2 x M20x1,5 x 2 x RVS10	71 509 20	**311/117**
3	Caramatic ConnectClean Gasfilter 1 Stück	71 781 01	**311/123**
	Caramatic ConnectClean Gasfilter 2 Stück	71 781 02	**311/124**

		Hersteller Nr.	Art-Nr.
4	Caramatic ConnectDrive G.12 (KLF) 450 mm, HD-Schlauch mit SBS, Bestimmungsland: DE/AT/PL	71 884 12	**311/100**
	Caramatic ConnectDrive G.12 (KLF) 750 mm, HD-Schlauch mit SBS, Bestimmungsland: DE/AT/PL	71 887 12	**311/108**
	Caramatic ConnectDrive G.1 (Ital.A) 450 mm, HD-Schlauch mit SBS, Bestimmungsland: IT/GR/CY	71 884 01	**311/101**
	Caramatic ConnectDrive G.1 (Ital.A) 750 mm, HD-Schlauch mit SBS, Bestimmungsland: IT/GR/CY	71 887 01	**311/114**
	Caramatic ConnectDrive G.7 (Brit.POL) 450 mm, HD-Schlauch mit SBS, Bestimmungsland: GB Propan	71 884 07	**311/102**
	Caramatic ConnectDrive G.7 (Brit.POL) 750 mm, HD-Schlauch mit SBS, Bestimmungsland: GB Propan	71 887 07	**311/113**
	Caramatic ConnectDrive G.8 (EU-Shell) 450 mm, HD-Schlauch mit SBS, Bestimmungsland: GB Butan	71 884 08	**311/103**
	Caramatic ConnectDrive G.8 (EU-Shell) 750 mm, HD-Schlauch mit SBS, Bestimmungsland: GB Butan	71 887 08	**311/109**
o.Abb.	Caramatic ConnectDrive G.2 (Shell-F) 450 mm, HD-Schlauch mit SBS, Bestimmungsland: FR/CH/BE	71 884 02	**311/104**
o.Abb.	Caramatic ConnectDrive G.2 (Shell-F) 750 mm, HD-Schlauch mit SBS, Bestimmungsland: FR/CH/BE	71 887 02	**311/110**
	Caramatic ConnectDrive G.10 (POL-WS) 450 mm, HD-Schlauch mit SBS, Bestimmungsland: SE	71 884 10	**311/105**
	Caramatic ConnectDrive G.10 (POL-WS) 750 mm, HD-Schlauch mit SBS, Bestimmungsland: SE	71 887 10	**311/115**
	Caramatic ConnectDrive X.3 (Komb.Shell-H) 450 mm, HD-Schlauch mit SBS, Bestimmungsland: NL/RU	71 884 23	**311/106**
	Caramatic ConnectDrive X.3 (Komb.Shell-H) 750 mm, HD-Schlauch mit SBS, Bestimmungsland: NL/RU	71 887 23	**311/111**
	Caramatic ConnectDrive X.7 (Shell) 450 mm, HD-Schlauch mit SBS, Bestimmungsland: SI/CZ/HR/SK/RS	71 884 27	**311/107**
	Caramatic ConnectDrive X.7 (Shell) 750 mm, HD-Schlauch mit SBS, Bestimmungsland: SI/CZ/HR/SK/RS	71 887 27	**311/112**
5	Caramatic DriveOne vertikal, 50 mbar 1,5 kg/h AG M20x1,5 x RVS8	71 815 11	**311/137**
	Caramatic DriveOne vertikal, 30 mbar 1,5 kg/h AG M20x1,5 x RVS10/8	71 813 13	**311/134**
6	Caramatic DriveOne horizontal, 50 mbar 1,5 kg/h AG M20x1,5 x RVS8	71 815 21	**311/136**
	Caramatic DriveOne horizontal, 30 mbar 1,5 kg/h AG M20x1,5 x RVS10/8	71 813 23	**311/128**
7	Caramatic DriveTwo vertikal, 50 mbar 1,5 kg/h 2 x AG M20x1,5 x RVS8	71 825 11	**311/133**
	Caramatic DriveTwo vertikal, 30 mbar 1,5 kg/h 2 x AG M20x1,5 x RVS10/8	71 823 13	**311/135**
8	Caramatic DriveTwo horizontal, 50 mbar 1,5 kg/h 2 x AG M20x1,5 x RVS8	71 825 21	**311/132**
	Caramatic DriveTwo horizontal, 30 mbar 1,5 kg/h 2 x AG M20x1,5 x RVS10/8	71 823 23	**311/129**
9	Caramatic ProTwo 50 mbar 1,5 kg/h 2 x AG M20x1,5 x RVS8	71 925 13	**311/121**
	Caramatic ProTwo 30 mbar 1,5 kg/h 2 x AG M20x1,5 x RVS10/8	71 923 13	**311/120**
10	Caramatic SwitchTwo 1,5 kg/h 0,75 bar 2 x AG M20x1,5 x M20x1,5 ÜM	71 828 46	**311/122**
11	Caramatic TwoControl mit Geber für Fernanzeige und Reglerheizung Eis-Ex.	71 300 00	**311/150**
12	Caramatic TwoControl mit Reglerheizung Eis-Ex.	71 300 20	**311/151**
13	Ersatzpatrone für Caramatic ConnectClean	71 781 80	**311/125**
14	Gasflaschenventil CGV, für Butan-Gasflaschen, KLF (G.12)	09 737 01	**310/827-1**
	Gasflaschenventil CGV, für Butan-Gasflaschen, AG-Shell-F (G.2)	09 737 05	**311/157**
15	Geber Fernanzeige für Caramatic TwoControl	71 390 00	**311/152**
16	Haltewinkel für Caramatic ConnectClean	71 781 81	**311/126**
17	Kupplungsventil Typ SKU SSV-K, Durchgang RVS8 x Steckkupplung	21 315 02	**310/603-1**
18	Mitteldruck-Schlauchleitung, korrosionsbeständig, G3/8 LH-ÜM x G3/8 LH-ÜM, 400 mm	04 504 01	**310/778**
	Mitteldruck-Schlauchleitung, korrosionsbeständig, G3/8 LH-ÜM x G3/8 LH-ÜM, 1500 mm	04 504 02	**310/778-1**
19	Zweiflaschenanlage Caramatic BasicTwo,50 mbar 1,5 kg/h	02 018 01	**310/789**
	Zweiflaschenanlage Caramatic BasicTwo,30 mbar 1,5 kg/h	02 018 02	**310/788**
20	Gerader Reduziereinsatz RST 10 x RVS 8 Typ RED	07 223 00	**310/628-1**
21	Reglerheizung Eis-Ex für Caramatic® TwoControl	71 390 20	**311/153**
22	Schlauchleitung Caramatic ConnectBasic G.12 (KLF) x M20 x 1,5 ÜM, 450 mm, DE/AT/PL	71 684 12	**311/143**
	Schlauchleitung Caramatic ConnectBasic G.12 (KLF) x M20 x 1,5 ÜM, 750 mm, DE/AT/PL	71 687 12	**311/144**
	Schlauchleitung Caramatic ConnectBasic G.8 (EU-Shell) x M20 x 1,5 ÜM, 450 mm, GB Butan	71 684 08	**311/145**
	Schlauchleitung Caramatic ConnectBasic G.8 (EU-Shell) x M20 x 1,5 ÜM, 750 mm, GB Butan	71 687 08	**311/146**
o.Abb.	Schlauchleitung Caramatic ConnectBasic G.2 (Shell-F) x M20 x 1,5 ÜM, 450 mm, FR/CH/BE	71 684 02	**311/141**
o.Abb.	Schlauchleitung Caramatic ConnectBasic G.2 (Shell-F) x M20 x 1,5 ÜM, 750 mm, FR/CH/BE	71 687 02	**311/142**
23	Verbindungsstück RST 8 x RVS 10	02 082 00	**311/158**
24	Verbindungsstück G 1/4 LH-KN x RVS 8	74 516 00	**311/155**
25	Verbindungsstück AG M20 x 1,5 x AG KLF G.12 (KLF)	71 508 00	**311/116**
	Verbindungsstück AG M20 x 1,5 x AG Shell-F	71 508 04	**311/156**
26	Verschlussmutter mit Lasche	71 509 30	**311/118**
27	Vordruckregler 0,8 kg/h 30 mbar RVS 8 x RVS 8	71 446 00	**311/127**
28	Winkelstück 90° AG M20 x 1,5 x M20 x 1,5 ÜM	71 509 00	**310/796**
o.Abb.	Bedienteil kpl.	71 391 30	**311/159**

Vulkana

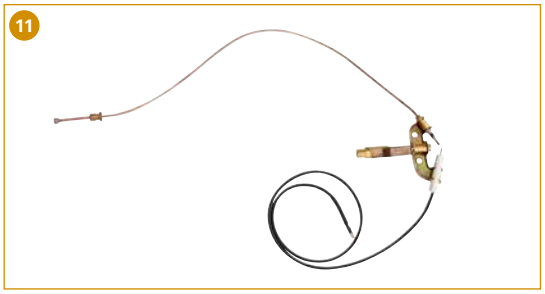

Ersatzteile für Vulkana Ofen

		Inhalt	Hersteller Nr.	Art-Nr.
1	Brenner Infrarotofen	1	1580100060	**350/065**
2	Brenner Katalytofen	1	1580200002	**350/070**
3	Drucktaste rechts	1	1573010026	**350/062**
4	Drucktaste links	1	1573010027	**350/063**
5	Eckenschoner Kunststoff	1	1578100041	**350/060**
6	Frontblende Infrarotofen	1	1562000001	**350/075**
7	Gasventil Infrarotofen	1	1500000609	**350/078**

		Inhalt	Hersteller Nr.	Art-Nr.
8	Gasventil Katalytofen	1	1500000611	**350/077**
9	Piezozünder	1	1500000505	**350/068**
10	Rolle	1	1572000017	**350/061**
11	Sauerstoffsensor Infrarotofen	1	1580300129	**350/064**
	Sauerstoffsensor Katalytofen	1	1580300130	**350/069**
12	Schutzgitter Infrarotofen	1	1500000102	**350/076**

Vulkana

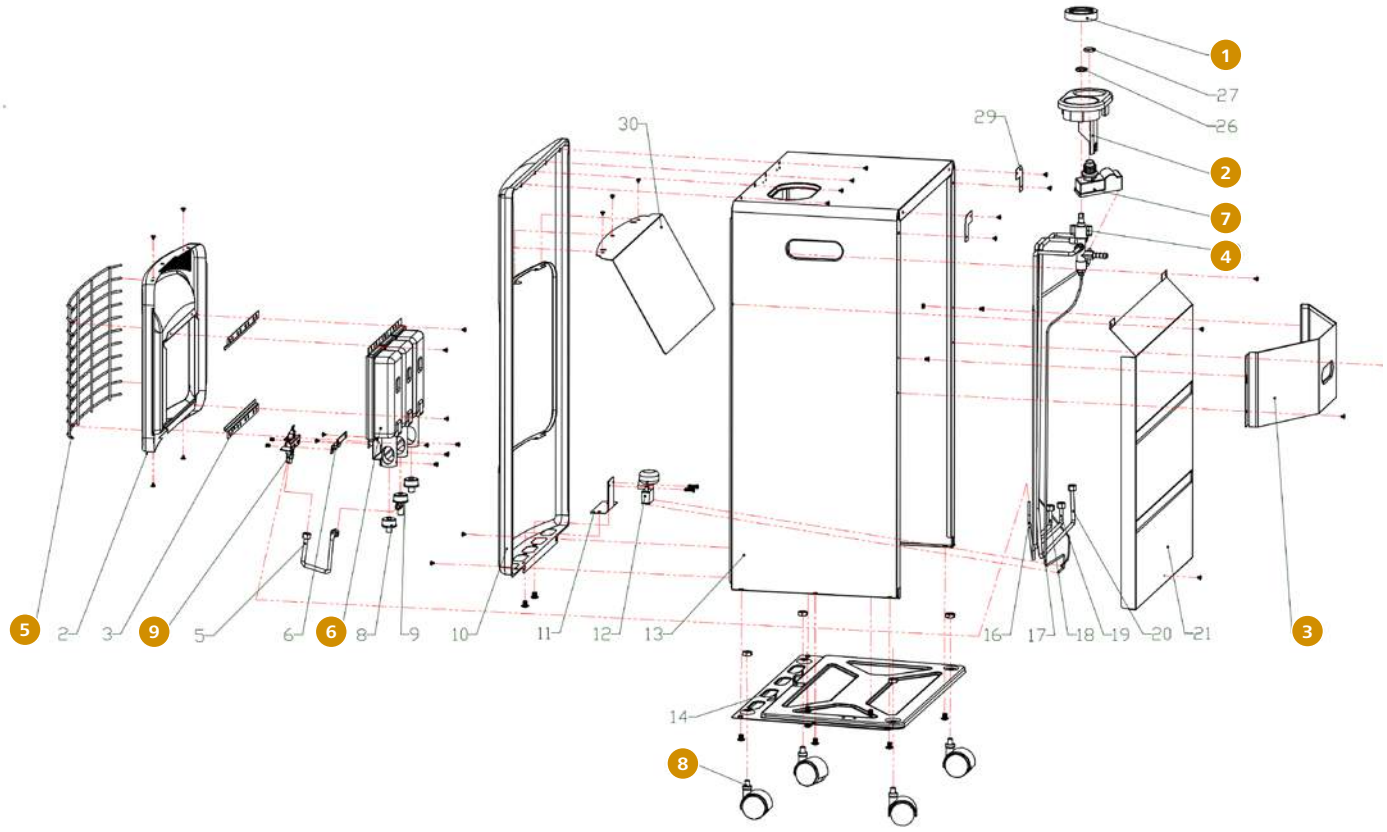

Ersatzteile für Infrarotofen Vulkana 4,2 kW

		Hersteller Nr.	Art-Nr.
1	Bedienungsknopf	801230	**310/032-17**
2	Bedienungsplatte	801952	**310/032-16**
3	Flaschenhalterung	801656	**310/032-13**
4	Gashahn	801670	**310/032-14**
5	Gitter	801651	**310/032-10**

		Hersteller Nr.	Art-Nr.
6	Keramikbrenner	801894	**310/032-11**
7	Piezozünder	801912	**310/032-15**
8	Rolle	801231	**310/032-12**
9	Sauerstoffsensor/Zündeinheit	810150	**310/032-18**

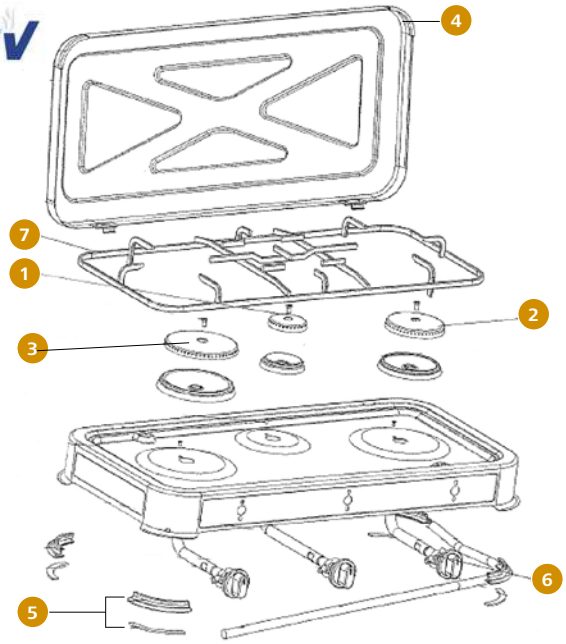

Ersatzteile Campingkocher Flame

		Art-Nr.
1	Brennerdeckel klein ø 5 cm	310/692-4
2	Brennerdeckel mittel ø 8 cm	310/692-3
3	Brennerdeckel groß ø 10 mm	310/692-2
4	Kantenschutzprofil Gehäusedeckel	310/692-5
5	Kantenschutzprofil Gehäuseunterteil	310/692-6
6	Stellknopf	310/692-7
7	Topfträger für Flame 2-flammig	310/692-1
	Topfträger für Flame 3-flammig	310/693-1
	Topfträger für Flame 4-flammig	310/694-1

Ersatzteile Edelstahlkocher Turbo

		Art-Nr.
1	Brennerkopf gelocht 1- und 2-flammig	310/630-2
2	Gummifuß mit Schraube	310/630-4
3	Kunststoffknebel	310/630-3
4	Pfannenträger 1- und 2-flammig	310/630-1
	Pfannenträger 3-flammig	310/632-1

Ersatzteile Kocher Samba, Rumba, Tango

		für Typ	Art-Nr.
1	Düse 50 mbar	Samba, Rumba	310/638-1
2	Gashahn zündgesichert	Samba, Rumba, Tango	310/638-2
3	Kocherfuß grau	Samba, Rumba	310/638-4
4	Kocherfuß schwarz	Tango	310/651-1
5	Thermoelement ohne Gewinde	Samba, Rumba, Tango	310/638-3

Ersatzteile Kocher Zeus

		Art-Nr.
1	Brennerdeckel klein ø 3 cm	310/982
	Brennerdeckel mittel ø 5 cm	310/981
	Brennerdeckel groß ø 8 cm	310/980
2	Fuß links hinten	310/986
3	Fuß links vorne + rechts hinten	310/985
4	Fuß vorne rechts mit „Ardes“ - Logo	310/984
5	Stellknopf	310/983

CADAC
LIVE THE BRAAI LIFE

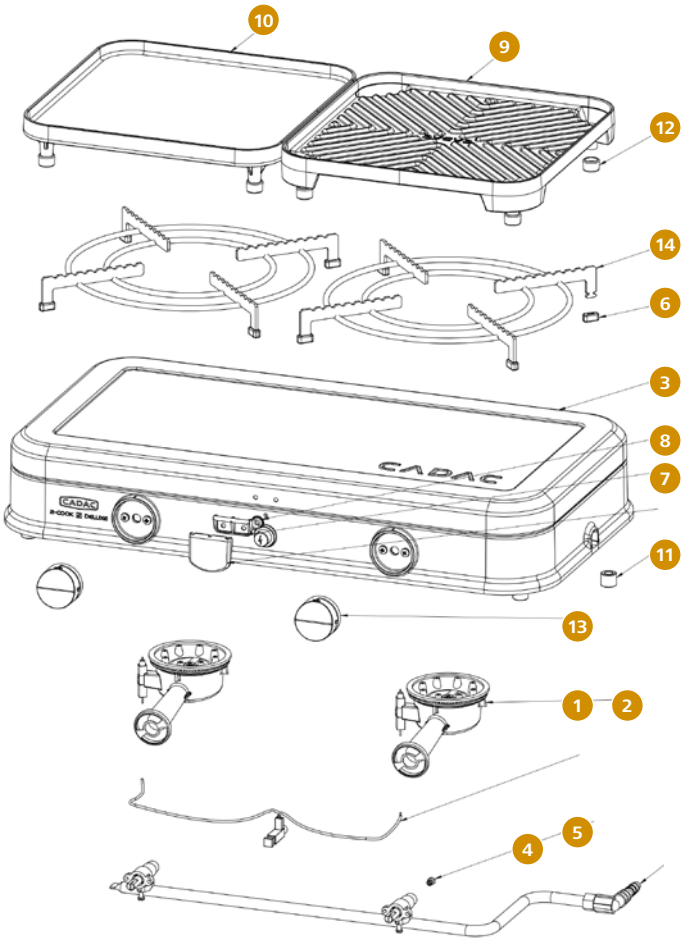

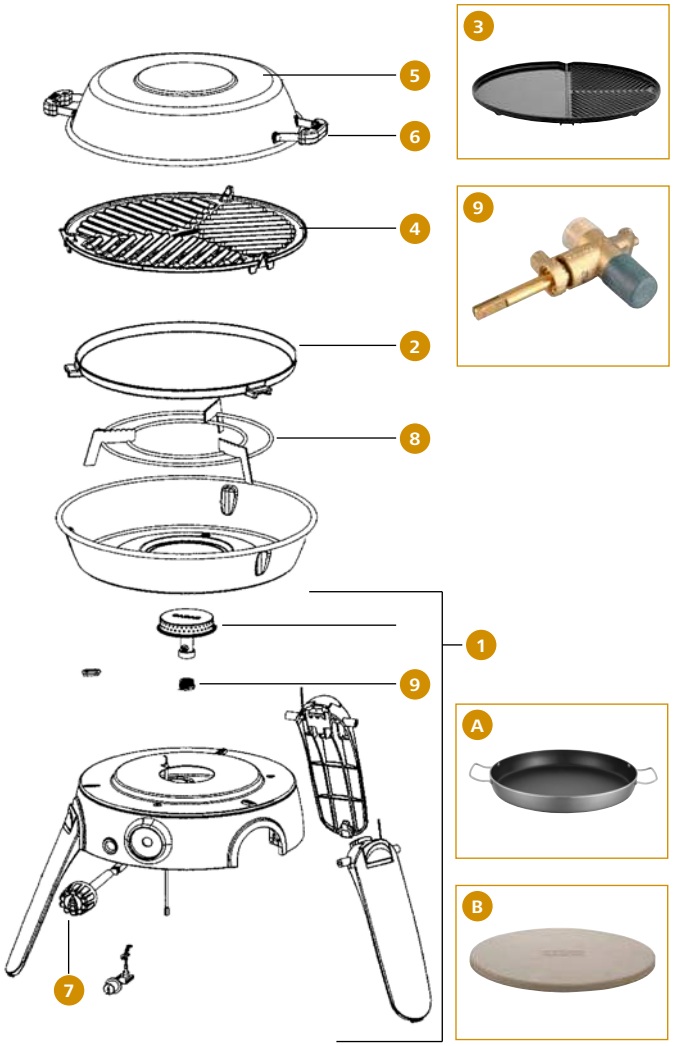

Ersatzteile für 2-Cook 2

		Art-Nr.
1	Brenner 30 mbar	310/444-12
2	Brenner 50 mbar	310/444-13
3	Deckel	310/444-6
4	Düse 30 mbar	310/444-15
5	Düse 50 mbar	310/444-16
6	Fuß für Topfständer	310/444-5
7	Griffsitz	310/444-8
8	Griffstift	310/444-7
9	Grillplatte (gerippt)	310/444-2
10	Grillplatte (glatt)	310/444-1
11	Gummifuß für Grill	310/444-10
12	Gummifuß für Grillplatte	310/444-3
13	Reglerknopf	310/444-11
o.Abb.	Tasche	310/444-18
14	Topfständer	310/444-4

Ersatzteile für Safari Chef 30

		Art-Nr.
1	Brennereinheit 50 mbar	350/286-6
	Brennereinheit 30 mbar	350/288-1
	Brennereinheit Kartusche	350/287-1
2	Grillplatte	350/286-4
3	Grillplatte Grill 2 Braai	350/277-3
4	Grillrost	350/286-3
5	Haube	350/286-1
6	Haubengriff	350/286-2
o.Abb.	Injektordüse 50 mbar	350/286-9
o.Abb.	Injektordüse 30 mbar	350/288-3
o.Abb.	Injektordüse Kartusche	350/287-3
7	Stellknopf	350/286-8
8	Topfständer	350/286-5
9	Ventil 30 mbar	350/288-2
	Ventil Kartusche	350/287-2

	Zubehör	Art-Nr.
A	Paellapfanne	350/276
B	Pizzastein 25 cm	350/416

CADAC
LIVE THE BRAAI LIFE

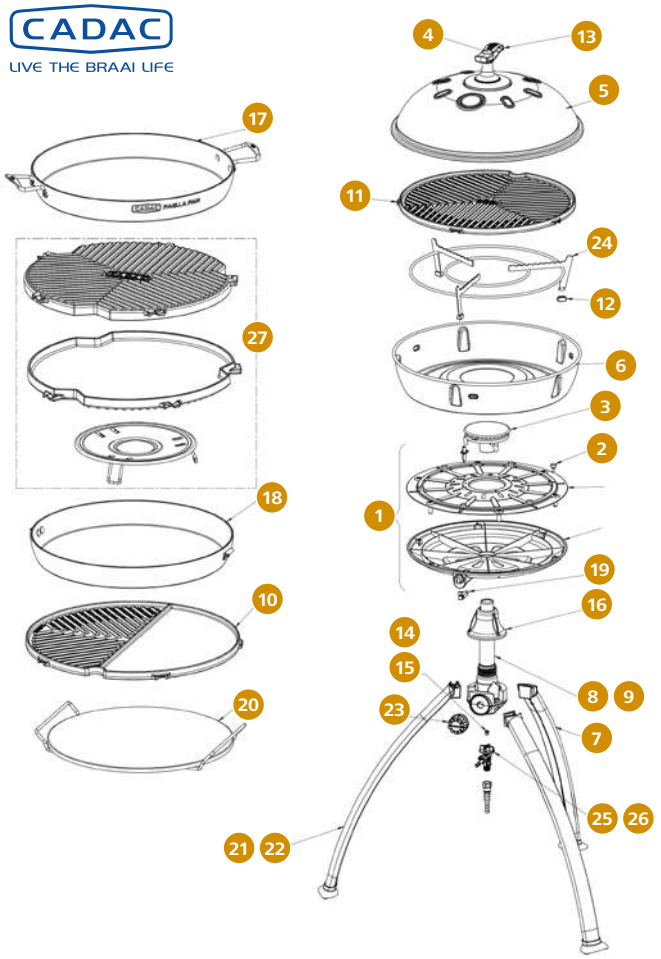

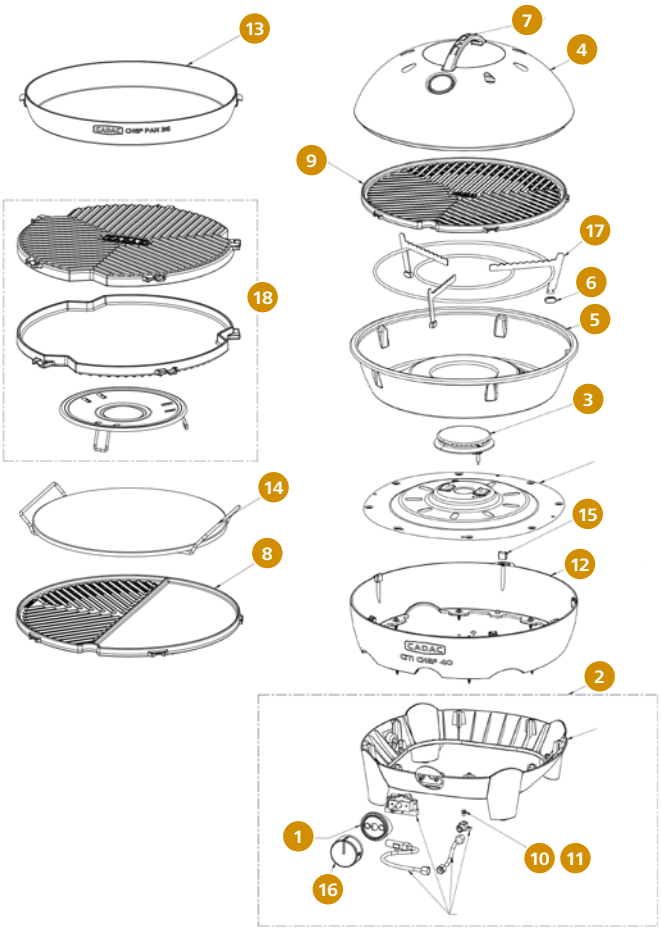

Ersatzteile für Grillo Chef 40

		Art-Nr.
1	Basis Baugruppe	350/603-8
2	Befestigungsclip	350/603-7
3	Brenner	350/603-6
4	Clip für Deckelgriff	350/603-1
5	Deckel	350/603-2
6	Feffpfanne	350/603-5
7	Fußbauteil	350/603-16
8	Gehäusebauteil 30 mbar	350/603-13
9	Gehäusebauteil 50 mbar	350/603-14
10	Grillo Chef BBQ/Plancha	350/611
11	Grillrost BBQ Grid	350/279
12	Gummifuß mit Topfständer	350/603-4
13	Haubengriff	350/900-1
o.Abb.	Haupttasche	350/603-19
14	Injektordüse 0.85 30 mbar	350/603-15
15	Injektordüse 0.74 50 mbar	350/900-6
16	oberer Gehäusering	350/603-12
17	Paellapfanne	350/276
18	Pfanne Chef Pan	350/613
19	Piezoeinheit	350/603-11
20	Pizzastein	350/413
21	Stativ 30 mbar	350/603-17
22	Stativ 50 mbar	350/603-18
23	Stellknopf	350/274-4
o.Abb.	Tasche für BBQ Rost	350/603-20
o.Abb.	Tasche für Fußbauteil	350/603-21

Ersatzteile für Citi Chef 40

		Art-Nr.
1	Basis für Reglerknopf	350/608-10
2	Basis komplett	350/608-9
3	Brenner	350/608-5
4	Deckel	350/608-2
5	Fettpfanne	350/608-4
6	Fuß für Topfständer	350/608-3
7	Griff	350/608-1
8	Grillo Chef BBQ/Plancha	350/611
9	Grillrost BBQ Grid	350/279
10	Injektordüse 30 mbar	350/608-13
11	Injektordüse 50 mbar	350/608-14
12	Kunststoffoberteil inkl. Positionspads	350/608-8
13	Pfanne Chef Pan	350/613
14	Pizzastein	350/413
15	Positionspads	350/608-7
16	Reglerknopf	350/608-11
17	Topfständer	350/900-3
18	Wendegrillplatte	350/275

		Art-Nr.
24	Topfständer	350/900-3
25	Ventil 50 mbar	350/274-8
26	Ventil 30 mbar	350/274-9
27	Wendegrillplatte	350/275

CADAC
LIVE THE BRAAI LIFE

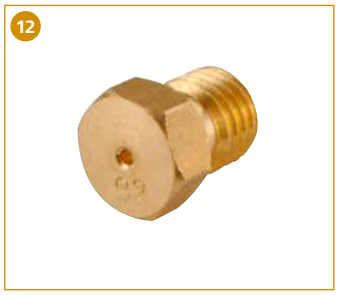

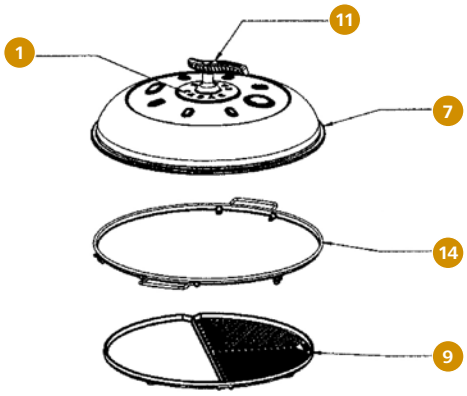

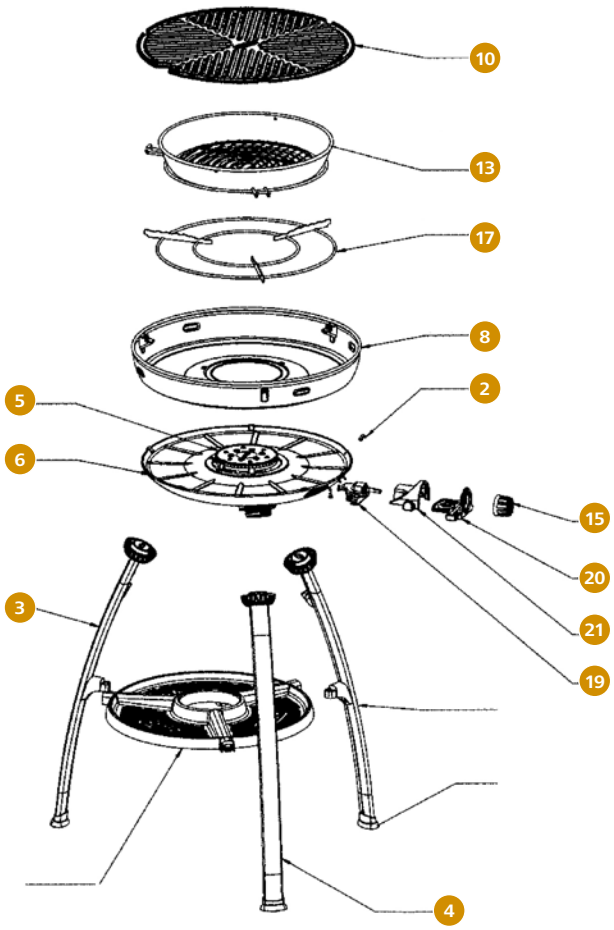

Ersatzteile Carri Chef 50

		Art-Nr.
1	Außenplatte für Haube	350/277-2
2	Befestigungsclip	350/277-5
3	Bein links	350/277-12
4	Bein mitte/hinten	350/277-13
5	Brenner ohne Piezozündung	350/277-10
6	Brennerpfanne 50 mbar	350/277-11
7	Deckel mit Thermometer	350/411
8	Fettpfanne	350/277-4
9	Grillplatte Grill 2 Braai	350/277-3
10	Grillrost	350/410
11	Haubengriff	350/277-1
12	Injektordüse 30 mbar (2017/01 – …)	350/277-22
	Injektordüse 50 mbar (2017/01 – …)	350/277-23
	Injektordüse 30 mbar (2014/01 – 2016/12)	350/277-17
	Injektordüse 50 mbar (2014/01 – 2016/12)	350/277-18
13	Röstpfanne	350/415
14	Skottel	350/409
15	Stellknopf grau	350/277-6
16	Thermometer	350/411-1
17	Topfständer	350/412
18	Tragetasche Grill	350/277-19
19	Ventil mit Piezozündung 30 mbar (2017/01 – …)	350/277-20
	Ventil mit Piezozündung 50 mbar (2017/01 – …)	350/277-21
	Ventil mit Piezozündung 50 mbar (2014/01 – 2016/12)	350/277-9
20	Ventilabdeckung vorne	350/277-7
21	Ventilabdeckung hinten	350/277-8

1

2
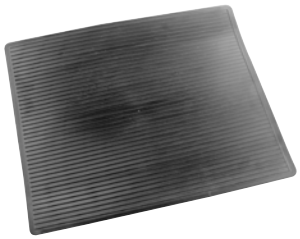

Trittstufe Standard

Stabile Ausführung, Stahl, verzinkt, mit rutschfester, austauschbarer Gummiauflage. Sinkt nicht im Boden ein durch tiefliegende Schiene!

		Hersteller Nr.	Art-Nr.
1	Trittstufe Standard 44 × 38 × 25 cm	16200	**400/777**
2	Ersatzmatte 40 × 31 × 3,9 cm	16290	**400/789**

3

4

5

Doppeltrittstufe

Der optimale Sicherheitseinstieg. Stabile Ausführung, Stahl, verzinkt, mit rutschfester, austauschbarer Gummiauflage. Sinkt nicht im Boden ein durch tiefliegende Schiene!

		Hersteller Nr.	Art-Nr.
3	Doppeltrittstufe 40 × 47 × 35 cm	16201	**400/778**
4	Ersatzmatte oben 39,5 × 29 cm	16292	**400/787**
5	Ersatzmatte unten 40,3 × 26 cm	16291	**400/788**

BRUNNER OUTDOOR IN MOTION

1

2

3

Trittstufe King Step

		Art-Nr.
1	Trittstufe King Step 43 × 34 × 31 cm	**400/762**
2	Doppeltrittstufe King Step 43 × 63 × 44 cm	**400/769**
3	Bodenschoner	**400/762-1**

1

2

Trittstufe GoStep R

		Art-Nr.
1	Trittstufe GoStep R 48 × 33,5 × 24 cm	**400/775**
2	Bodenschoner GoStep	**400/775-1**

1

2

Trittstufe GoStep NG

		Art-Nr.
1	Trittstufe GoStep NG 47,5 × 30 × 23 cm	**400/759**
2	Bodenschoner GoStep	**400/775-1**

1

2

Trittstufe GoStep XL

		Art-Nr.
1	Trittstufe GoStep XL 62 × 37 × 23 cm	**400/763**
2	Bodenschoner GoStep	**400/775-1**

Frankana Freiko®

Resty Mülltrenner

		Art-Nr.
1	Aufhängung	430/010-5
2	Befestigungsring oben	430/010-4
3	Befestigungsring unten	430/010-6
4	Deckel orange	430/010-1
	Deckel blau	430/010-2
	Deckel hellgrün	430/010-3

Frankana Freiko®

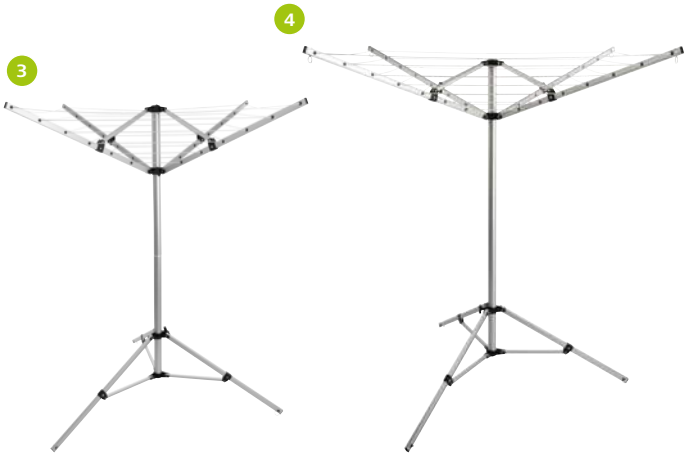

Wäschespinne Premium

		Art-Nr.
1	Ersatzleine für Wäschespinne Länge: 23,5 m	430/015-1
2	Packtasche für Wäschespinne Premium	430/019-1
3	Wäschespinne Premium	430/019
4	Wäschespinne Premium XL	430/015

BRUNNER OUTDOOR IN MOTION

BALLARINI 1889 Kochen mit Leidenschaft.

Ersatzteile Brunner Töpfe

		Art-Nr.
1	Griff Brunner Topfsets	310/495-2
2	Griff zu Pfanne und Wok Skipper, lang (16 cm)	310/491-2
	Griff zu Pfanne und Wok Skipper, kurz (14 cm)	310/491-3
3	Griff zu Topfset Mandarina und Academy	310/512-1

Ersatzteile Ballarini Töpfe/Pfannen

		Art-Nr.
1	Click & Cook Topfgriff 8,5 × 8,5 × 1,5 cm	310/876-1
2	Click & Cook Pfannengriff klein 4 × 19 × 4 cm	310/888-1
	Click & Cook Pfannengriff groß 4,7 × 21,5 × 4,5 cm	310/888-2

Lafuma MOBILIER

Relaxsessel Futura AC

Stuhl Cham Elips ocean

Relaxsessel RSXA/RSXA/XL

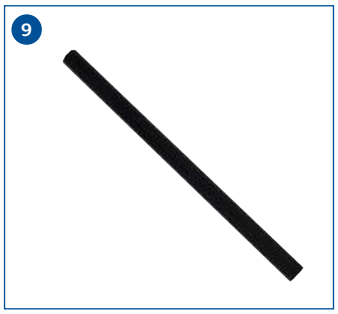

Ersatzteile Lafuma Campingmöbel

		Farbe	Art-Nr.
1	Armlehnengehäuse RSXA	anthrazit	**611/389-2**
2	Armlehnensatz RSXA	anthrazit	**611/389-1**
3	Armlehnenset Futura Clippe	anthrazit	**611/980-1**
4	Armlehnenset Cham Elips	anthrazit	**611/380-1**
5	Bodenschoner Futura Clippe	anthrazit	**611/980-2**
6	Bodenschoner Cham Elips	anthrazit	**611/380-2**
7	Bodenschoner RSXA	anthrazit	**611/301-3**

		Farbe	Art-Nr.
8	Ersatzspanngummi	weiß	**611/344**
	Ersatzspanngummi	grün	**611/344-1**
	Ersatzspanngummi	schwarz	**611/344-3**
9	Fußschoner lang	schwarz	**611/301-4**
10	Kopfpolster RSXA	beige	**611/301-1**
	Kopfpolster RSXA	schwarz	**611/301-2**
	Kopfpolster RSXA	blau	**611/327-1**

Ersatzteile Stühle

Armlehne

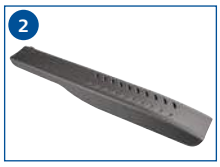
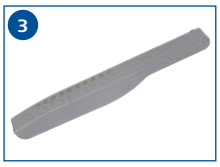

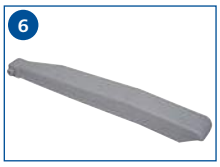

	für Typ	Farbe	Ausrichtung	Inhalt	Art-Nr.
1	Dolce, Dynamic, Grande, Brillante, Sensitive	anthrazit	links	1	**611/868-1**
2	Dolce, Dynamic, Grande, Brillante, Sensitive	anthrazit	rechts	1	**611/868-2**
3	Dolce, Dynamic, Grande, Brillante, Sensitive	hellgrau	links	1	**611/868-5**
4	Dolce, Dynamic, Grande, Brillante, Sensitive	hellgrau	rechts	1	**611/868-6**
5	Forte, Ergon	anthrazit	rechts	1	**611/851-2**
6	Lambada	anthrazit	links	1	**611/550-2**
7	Rumba, ChaCha, Paso Doble, Limbo, Aspen	hellgrau	beidseitig verwendbar	1	**611/586-1**
8	Rumba, ChaCha, Paso Doble, Limbo, Aspen	anthrazit	beidseitig verwendbar	1	**611/586-2**

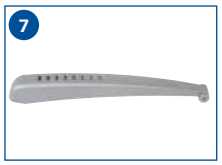

Armlehnengelenk

	für Typ	Farbe	Ausrichtung	Inhalt	Art-Nr.
9	Dolce, Dynamic, Grande	hellgrau	rechts	1	**611/868-3**
	Dolce, Dynamic, Grande	hellgrau	links	1	**611/868-4**
10	ChaCha, Paso Doble, Limbo	hellgrau	links	1	**611/586-3**
	ChaCha, Paso Doble, Limbo	hellgrau	rechts	1	**611/586-4**

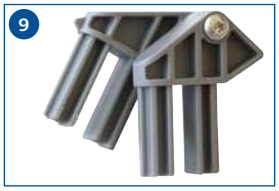

Bodenschoner

	für Typ	Farbe	Ausrichtung	Inhalt	Art-Nr.
11	Rumba, ChaCha, Paso Doble, Limbo	grau	—	4	**611/544-1**
	Rumba, ChaCha, Paso Doble, Limbo	anthrazit	—	4	**611/544-2**
12	Aspen, Sampler, Soul	anthrazit	—	2	**611/544-3**
13	Dolce, Dynamic, Grande	hellgrau	vorne	2	**611/868-7**
	Dolce, Dynamic, Grande	hellgrau	hinten	2	**611/868-8**

		Maße (ø x L)	Art-Nr.
14	Querstrebe Samplerstick	2 × 56 cm	**611/583**

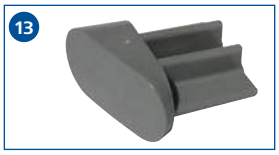

Ersatzteile Tische

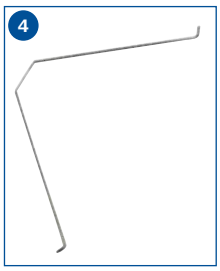

			Inhalt	Art-Nr.
1	Bodenschoner komplett	New Age, Prima Vista, Stabilic 2, Stabilic 3, Twin	1	**611/890-3**
2	Feststellschraube	Accordeon, Stabilic, Twin Majestic	1	**611/252-2**
3	Tischbein komplett	New Age	1	**611/231-1**
4	Stabilisierungsbügel	Accordeon, Stabilic	1	**611/252-1**
5	Tischbein komplett	Accordeon, Stabilic 1	1	**611/252-3**
6	Tischbein komplett	Stabilic 2, Stabilic 3, Twin Majestic	1	**611/696-1**
7	Verbindungsplatte komplett	Accordeon, Stabilic, Twin Majestic	1	**611/250-1**

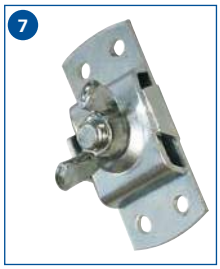

Ersatzteile für Dreibeinliegen
AL/367, AL/364, AL/363-DL

Ersatzteile für Relaxliegen
AL/232, AL/232-DL, AP/232-ADC

			Hersteller Nr.	Inhalt	Art-Nr.
1	Fußstopfen	anthrazit	SET/237-6-09	4	**611/122-4**
	Fußstopfen	blau	SET/237-6-17	4	**611/122-3**
	Fußstopfen	schwarz	SET/237-6-80	4	**601/049-2**
2	Fußwinkel ø 22 mm	anthrazit	SET/367-11-09	6	**611/690-1**
	Fußwinkel ø 22 mm	blau	SET/367-11-17	6	**611/215-1**
	Fußwinkel ø 25 mm	anthrazit	SET/364-9-09	6	**611/689-2**
	Fußwinkel ø 25 mm	blau	SET/364-9-17	6	**611/689-1**
3	Spanngummi Relaxliege	grau	SET/232-3-12	1	**611/214-1**
	Spanngummi Relaxliege	schwarz	SET/232-3-80	1	**601/048-1**
	Spanngummi Dreibeinliege	weiß	SET/367-3	1	**611/222**
4	Trageriemen	weiß	30	2	**611/226**

Ersatzteile für Campingtische

			Hersteller Nr.	Inhalt	Art-Nr.
5	Bodenschoner ohne Kugel	schwarz	SET/273-3-80	4	**601/087-1**
6	Fußstopfen	anthrazit	SET/251-1-09	4	**611/202-9**
	Fußstopfen	blau	SET/251-1-17	4	**611/202-5**
	Fußstopfen	grau	SET/251-1-12	4	**611/202-4**
7	Rändelschraube mit Mutter	grau	SET/248-1-12	4	**611/202-1**
8	Teleskopsystem Tischbeine	blau	SET/251-2-17	4	**611/202-7**
	Teleskopsystem Tischbeine	anthrazit	SET/251-2-17	4	**611/202-8**

1
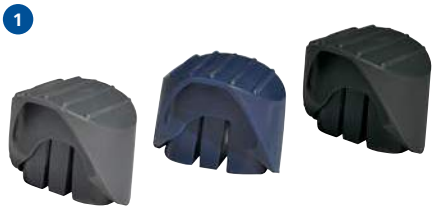

2

3

4

5

6

7

8

Ersatzteile Klappsessel Bein Rundrohr

AL/219, AL/315, AL/215-C, AL/214, AL/213, R/209, R/215

			Hersteller Nr.	Inhalt	Art-Nr.
1	Armlehnensatz mit Schrauben	anthrazit	SET/237-2-09	2	**611/122-2**
	Armlehnensatz mit Schrauben	blau	SET/237-2-17	2	**611/122-1**
2	Fußwinkel ø 22 mm	anthrazit	SET/209-6-09	4	**611/110-2**
	Fußwinkel ø 22 mm	blau	SET/209-6-17	4	**611/111-2**
	Fußwinkel ø 25 mm	anthrazit	SET/215-5-09	4	**611/110-1**
	Fußwinkel ø 25 mm	blau	SET/215-5-17	4	**611/111-1**

Ersatzteile Fußauflage Bein Rundrohr

RP/215-AD und AP/231-AD

			Hersteller Nr.	Inhalt	Art-Nr.
3	Clips für Fußauflage	grau	CR/209-12	4	**611/186**
	Clips für Fußauflage	schwarz	CR/209-80	4	**601/046-2**
4	Fußwinkel ø 22 mm	schwarz	SET/209-6-80	4	**601/046-1**

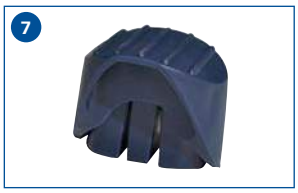

Ersatzteile Klappsessel Bein Ovalrohr

AL/235, AL/237, AL/237-DL, AL/237-C, AL/238, AL/238-DL, AP/237-AD, AP/237-ADC

			Hersteller Nr.	Inhalt	Art-Nr.
5	Armlehnengelenk	anthrazit	SET/237-10-09	2	**611/142-6**
	Armlehnengelenk	blau	SET/237-10-17	2	**611/142-5**
	Armlehnengelenk	schwarz	SET/237-10-80	2	**601/049-3**
6	Armlehnensatz mit Schrauben	anthrazit	SET/237-2-09	2	**611/122-2**
	Armlehnensatz mit Schrauben	blau	SET/237-2-17	2	**611/122-1**
	Armlehnensatz mit Schrauben	schwarz	SET/237-2-80	2	**601/049-1**
7	Fußstopfen	anthrazit	SET/237-6-09	4	**611/122-4**
	Fußstopfen	beige	SET/237-16	4	**611/227-3**
	Fußstopfen	blau	SET/237-6-17	4	**611/122-3**
	Fußstopfen	schwarz	SET/237-6-80	4	**601/049-2**

Westfield
Top Quality Concept

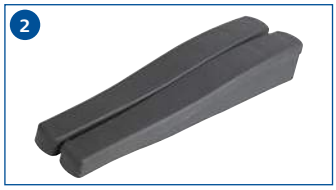

Ersatzteile für Performance Serie

		für Typ		Hersteller Nr.	Inhalt	Art-Nr.
1	Armlehnen	Paddico, Supreme, Prime, Trino, Elite	anthrazit	910147692	2	**611/028-1**
2	Armlehnen	Salina, Baja	anthrazit	910186392	2	**611/036-1**
3	Bodenschoner	Paddico, Supreme, Prime	anthrazit	910146692	4	**611/028-3**
4	Bodenschoner	Salina, Elite, Comfort 1, Comfort 2	anthrazit	910147192	4	**611/036-3**
5	Bodenschoner	Paddico, Supreme, Prime	blau	910146693	4	**611/029-1**
6	Bodenschoner	Advancer	dunkelgrau	9101466910	4	**601/213-1**
7	Verbindungsset Sitzgestell	Paddico, Supreme, Prime		910146791		**611/028-2**
8	Verbindungsset Sitzgestell	Salina		910146991		**611/036-2**

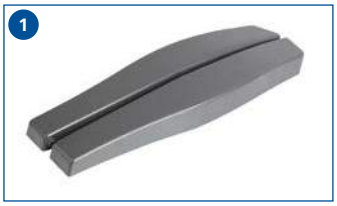

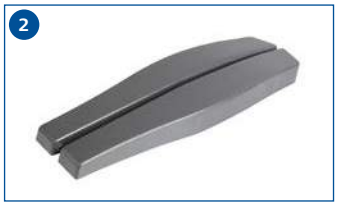

Ersatzteile für Be-Smart Serie

		für Typ		Hersteller Nr.	Inhalt	Art-Nr.
1	Armlehnen	Pionieer, Discoverer, Challenger, Zenith	anthrazit	910328292	2	**611/042-1**
	Armlehnen	Pionieer, Discoverer, Challenger, Zenith	blau	910328293	2	**611/043-1**
2	Armlehnen	Cruiser	anthrazit	910374192	2	**611/070-1**
3	Bodenschoner	Paddico, Supreme, Prime	anthrazit	910146692	4	**611/028-3**
	Bodenschoner	Paddico, Supreme, Prime	blau	910146693	4	**611/029-1**
4	Bodenschoner	Cruiser	anthrazit	910043191	4	**611/070-3**
5	Bodenschoner	Salina, Elite, Comfort 1, Comfort 2	anthrazit	910147192	4	**611/036-3**
6	Verbindungsset Sitzgestell	Salina		910146991		**611/036-2**
7	Verbindungsset Sitzgestell	Cruiser		910146793		**611/070-2**

Westfield
Top Quality Concept

Ersatzteile für Westfield Stühle Avantgarde Noblesse

			Hersteller Nr.	Inhalt	Art-Nr.
1	Armlehnen	anthrazit	910342298	2	**611/012-1**
2	Bodenschoner	anthrazit	910341998	4	**611/012-3**
3	Verbindungsset Sitzgestell		910341898		**611/012-2**

Ersatzteile für Westfield Stühle

		für Typ		Hersteller Nr.	Inhalt	Art-Nr.
1	Adapterset Ambassador	Ambassador, Regina	dunkelgrau	910162296	4	**601/066-1**
2	Adapterset Comfort 2	Avantgarde Noblesse, Avantgarde Breeze	anthrazit	910162198		**611/013-1**
3	Adapterset Comfort 2	Paddico, Supreme, Prime, Salina, Pioneer, Discoverer, Challenger, Zenith, Cruiser	hellgrau	910162093		**611/024-1**
4	Bodenschoner	Salina, Elite, Comfort 1, Comfort 2	anthrazit	910147192	4	**611/036-3**

Ersatzteile für Westfield Tische

		für Typ		Hersteller Nr.	Inhalt	Art-Nr.
1	Bodenschoner	Superb, Cam	dunkelgrau	910210693	4	**611/062-1**
2	Bodenschoner	Valet, Smart Star	grau	910210692	4	**611/055-1**
3	Bodenschoner	Superb light, Cam light	hellgrau	910210691	4	**611/619-1**
4	Klemmsystem	Superb, Cam	dunkelgrau	910060091		**611/062-3**
5	Klemmsystem	Superb, Cam	hellgrau	910060090		**611/062-2**
6	Klemmsystem light	Superb light, Cam light	hellgrau	910070090		**611/619-2**

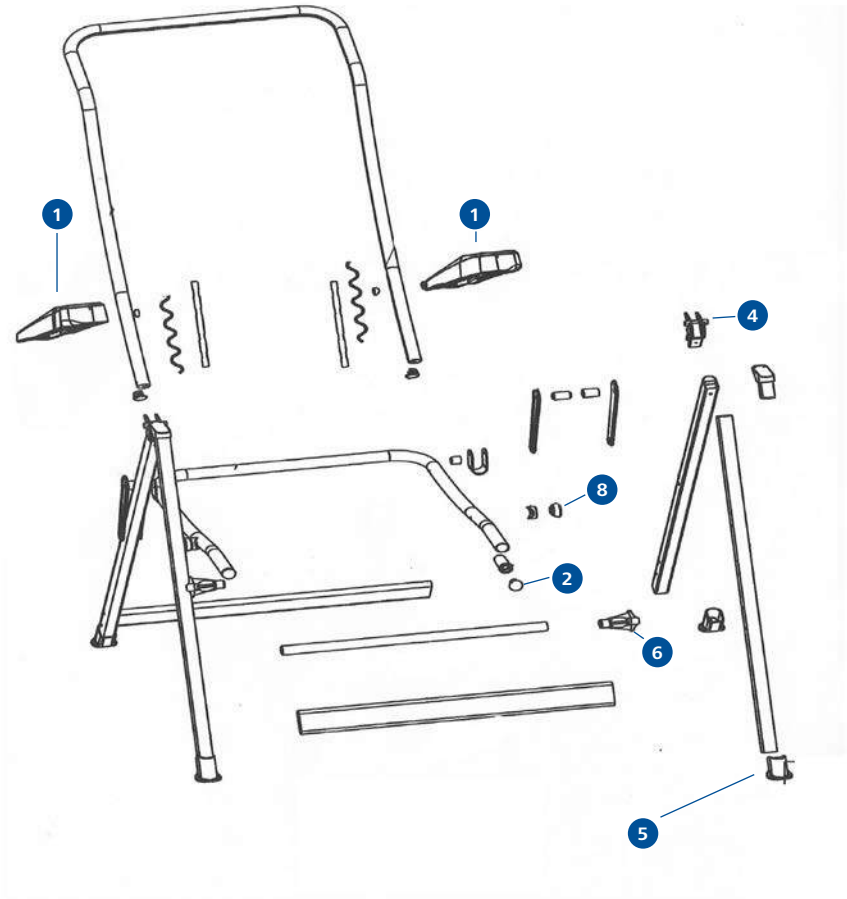

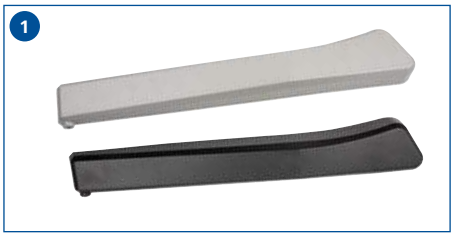

Ersatzteile Campingstuhl HighQ

			Ausrichtung	Inhalt	Art-Nr.
1	Armlehne	hellgrau	paar		**601/101-1**
	Armlehne	anthrazit	paar		**601/100-1**
2	Abdeckkappe	hellgrau	vorne	1	**601/101-4**
	Abdeckkappe	anthrazit	vorne	1	**601/100-4**
3	Adapterset für Beinauflage	hellgrau		1	**601/105-1**
	Adapterset für Beinauflage	anthrazit		1	**601/104-1**
4	Armlehnengelenk	hellgrau	hinten	1	**601/101-2**
	Armlehnengelenk	anthrazit	hinten	1	**601/100-2**
5	Bodenschoner	hellgrau		4	**601/101-6**
	Bodenschoner	anthrazit		4	**601/100-6**
6	Halter Querstrebe	hellgrau		1	**601/101-5**
	Halter Querstrebe	anthrazit		1	**601/100-5**
7	Spanngummi Sitzbezug	hellgrau		1	**601/103-1**
	Spanngummi Sitzbezug	anthrazit		1	**601/102-1**
8	Verbindungsset Sitzgestell	hellgrau		1	**601/101-3**
	Verbindungsset Sitzgestell	anthrazit		1	**601/100-3**

DOMETIC

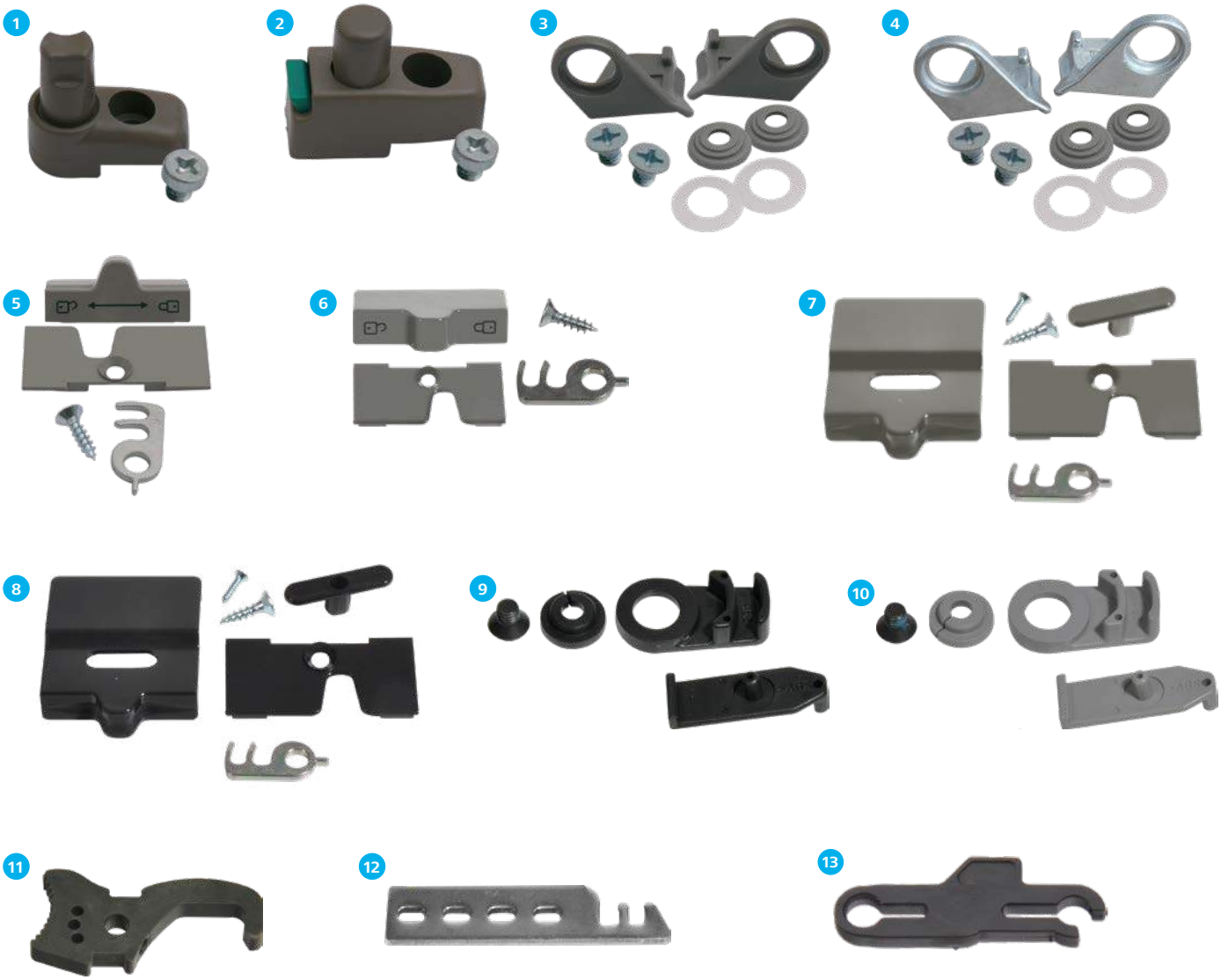

Türverriegelung

	für		Farbe	Hersteller-Nr.	Art-Nr.
1	RM	4200, 4211, 423X, 4260, 4261, 4270, 4271, 4300, 4301, 4360, 440X		295214800	**DO-10930**
2	RM	4XXX		295270007	**DO-10730**
3	RM	6270, 6271, 6290, 6291, 6400, 6401		241234560	**DO-10220**
4	RM	7390		241234570	**DO-12440**
5	RM	727X, 729X, 736X, 7371, 7390, 7391, 740X, 754X	grau	241275730	**DO-10770**
6	RM	7270, 7271, 7290, 7291, 7360, 7361, 7370, 7371, 7390, 7391, 7400, 7401, 755X, 7601, 7605, 7801, 7805		241275760	**DO-10660**
7	RM	7601, 7605, 765X, 785X		241275780	**DO-11000**
8	RM RMT	7651, 7655, 785X 7655, 7850, 7855		241275787	**DO-13540**
9	RM RMV	5310, 5330, 5380 5305	schwarz	295214007	**DO-16390**
10	RM	5310, 5330, 5380	grau	295214008	**DO-18020**

Verschlusshaken

	für	Hersteller-Nr.	Art-Nr.
11	CoolMatic MDC	207615401	**DO-71450**

Verschlusshalter

	für	Hersteller-Nr.	Art-Nr.
12	CoolMatic MDC	207558801	**DO-71460**

Halter Türe

	für	Hersteller-Nr.	Art-Nr.
13	Serie 10	289071900	**DO-73100**

Bei einigen Modellen kann es zu Überschneidungen kommen. Mit Hilfe der neunstelligen Produktnummer (92...) kann das passende Ersatzteil für Ihren Kühlschrank zugeordnet werden.

DOMETIC

Türverriegelung

	für	Ausführung	Hersteller-Nr.	Art-Nr.
14	RML 8230	Türanschlag links	289037104	**DO-71290**
	RML 8230	Türanschlag rechts	289037114	**DO-71300**
15	RMS 8550 RMD 85XX RMDT 85XX		289037121	**DO-15280**
16	RM 840X, 850X,855X RMD 8501, 8505, 8551, 8555 RMDT 8505, 8555 RML 8330, 855X RMS 8400, 8401, 850X, 855X	Türanschlag links, mit integriertem Lichtschalter	289037102	**DO-15290**
17	RM 840X, 850X, 855X RMD 8501, 8505, 8551, 8555 RMDT 8505, 8555 RML 8330, 855X RMS 8400, 8401, 850X, 855X	Türanschlag rechts, mit integriertem Lichtschalter	289037112	**DO-15950**

Abdeckung zu Türverriegelung

	für	Hersteller-Nr.	Art-Nr.
18	Serie 8	241326801	**DO-14180**

Aufnahme Türverriegelung

	für	Hersteller-Nr.	Art-Nr.
19	Serie 8	241327101	**DO-17230**

Türverriegelung Gefrierfach

	für	Hersteller-Nr.	Art-Nr.
20	RMD 85XX RMDT 85XX	289047110	**DO-19900**

Türverriegelung (Haken)

	für	Hersteller-Nr.	Art-Nr.
21	Serie 8	289012711	**DO-15940**

Aufnahme Schlossriegel

	für	Hersteller-Nr.	Art-Nr.
22	Serie 9	289058270	**DO-70210**

Schließnase, komplett

	für	Hersteller-Nr.	Art-Nr.
23	Serie 9	289058200	**DO-19910**

Beleuchtung, komplett, weiß

	für	Hersteller-Nr.	Art-Nr.
24	RMV 5305, RML 933X	295179961	**DO-71280**

Bei einigen Modellen kann es zu Überschneidungen kommen. Mit Hilfe der neunstelligen Produktnummer (92...) kann das passende Ersatzteil für Ihren Kühlschrank zugeordnet werden.

DOMETIC

1

2

3

4
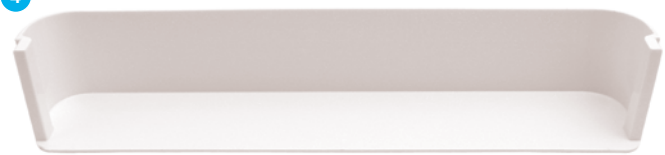

5
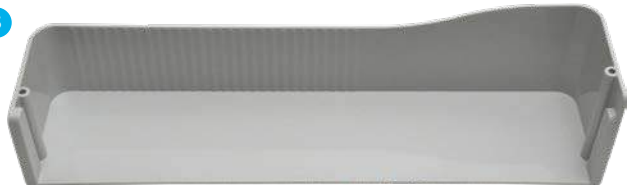

6
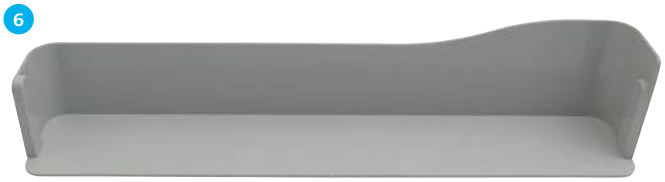

7

8

9

10

11

Etagere

	für	Positionierung	Farbe	Maße (B x H x T)	Hersteller-Nr.	Art-Nr.
1	Serie 4, 5, 6 RGE 200	unten	weiß	41,5 x 6,4 x 6,8 cm	295130710	**DO-10090**
2	Serie 4, 5, 6 RGE 200	oben	weiß	41,5 x 6,4 x 6,8 cm	295130800	**DO-10620**
3	Serie 4, 5 Coolmatic MDC 65, 90	unten	weiß	38,4 x 6,4 x 6,8 cm	295123810	**DO-10840**
4	Serie 4, 5 Coolmatic MDC 65, 90	oben	weiß	38,4 x 6,4 x 6,8 cm	295123900	**DO-10820**
5	Serie 6, 7 RGE 2000	unten	grau	40,4 x 6,8/8,6 x 9,4 cm	241207710	**DO-11550**
6	Serie 6, 7 RGE 2000	oben	grau	40,4 x 6/7,9 x 7,1 cm	241207510	**DO-10240**
7	RM 5310, 5330, 5380 RMV 5305	unten	weiß	38,3 x 6,2 x 6,7 cm	295123816	**DO-18030**
8	RM 5310, 5330, 5380 RMV 5305	oben	weiß	38,3 x 6,2 x 6,7 cm	295123906	**DO-18040**
9	RMH 7390L	oben	blau	16,5 x 10 x 12,5 cm	241341650	**DO-15160**
10	RML 8230	Türfach-Klappe, Hobby	blau	27,8 x 9 x 9,8 cm	289055121	**DO-19830**
	RML 8230	Türfach-Klappe, Fendt	blau	27,8 x 9,5 x 9,8 cm	289055131	**DO-19740**
11	RML 8230	Flaschenfach, Hobby	blau	28 x 6 x 10 cm	241340831	**DO-19820**
	RML 8230	Flaschenfach, Fendt	blau	28 x 6 x 10 cm	241340841	**DO-71090**

Es gibt noch einige andere Etagerenausführungen. Mit Hilfe der neunstelligen Produktnummer (92...) kann das passende Ersatzteil für Ihren Kühlschrank zugeordnet werden.

DOMETIC

12

13

14

15

16

17

18

19

20

Etagere

	für	Positionierung	Farbe	Maße (B x H x T)	Hersteller-Nr.	Art-Nr.
12	RM 84XX RMS 84XX	unten	blau	37,5 x 8,5 x 12,2 cm	241334110	**DO-15910**
13	RM 84XX RMS 84XX	Mitte	blau	37,5 x 6 x 10,4 cm	241334210	**DO-15920**
14	RM 84XX RMS 84XX	oben	blau	37,5 x 6,7 x 10,2 cm	289064700	**DO-15930**
15	RM 85XX RMD 85XX RML 85XX RMS 85XX	unten	blau	41,1 x 8,5 x 12 cm	241334100	**DO-13660**
16	RM 85XX RMD 85XX RMS 85XX	Mitte	blau	41,1 x 6 x 10,4 cm	241334200	**DO-13650**
17	RM 85XX RMD 85XX RMS 85XX	oben	blau	41,1 x 6,7 x 10,1 cm	289023520	**DO-13960**
18	RM 850X, 855X RMS 850X, 855X RGE 2100	unten	blau	41,1 x 8,5 x 11 cm	241334120	**DO-17680**
19	RML 8330	Türfach-Klappe, Hobby	blau	31,5 x 10 x 10,3 cm	241341680	**DO-17590**
	RML 8330	Türfach-Klappe, Fendt	blau	31,5 x 10 x 10,3 cm	241341681	**DO-71020**
20	RML 8330	Flaschenfach, Hobby	blau	31,5 x 7,5 x 10,3 cm	241340820	**DO-17530**
	RML 8330	Flaschenfach, Fendt	blau	31,5 x 7,5 x 10,3 cm	241340821	**DO-18570**

Es gibt noch einige andere Etagerenausführungen. Mit Hilfe der neunstelligen Produktnummer (92...) kann das passende Ersatzteil für Ihren Kühlschrank zugeordnet werden.

DOMETIC

1

2

3

4

5

6

7

8

9

Etagere

	für	Positionierung	Farbe	Maße (B x H x T)	Hersteller-Nr.	Art-Nr.
1	RML 933X		blau	30,5 x 8,8 x 7,5 cm	241334361	**DO-18410**
2	RML 9430, 9435		blau	36 x 8,8 x 7,5 cm	241334351	**DO-18470**
3	CoolMatic CRX 50	oben	weiß	28 x 6,5 x 3 cm	4450007344	**DO-71520**
	CoolMatic CRX 65	oben	weiß	35 x 6,5 x 3 cm	4450007393	**DO-71550**
	CoolMatic CRX 80	oben	weiß	37 x 6,5 x 3 cm	4450007419	**DO-71590**
	CoolMatic CRX 110, 140	oben	weiß	42,1 x 6,5 x 3 cm	4450007444	**DO-71210**
4	CoolMatic CRX 50	unten	weiß	28 x 10,8 x 6,9 cm	4450010566	**DO-71530**
	CoolMatic CRX 65	unten	weiß	35 x 10,8 x 6,9 cm	4450007392	**DO-71570**
	CoolMatic CRX 80	unten	weiß	37,5 x 10,8 x 6,9 cm	4450007418	**DO-71600**
	CoolMatic CRX 110	unten	weiß	42,2 x 10,8 x 6,9 cm	4450007443	**DO-71620**
	CoolMatic CRX 140	unten	weiß	42,2 x 11,7 x 6,8 cm	4450007467	**DO-71640**
5	RMD 10.5T, 10.5XT	unten	rauchgrau	38,8 x 10,5 x 9 cm	289072600	**DO-72940**
6	RMD 10.5T, 10.5XT	oben	rauchgrau	38,8 x 10,5 x 6,5 cm	289072700	**DO-72950**
7	RC 10.4 RML 10.4T	unten	rauchgrau	30,5 x 10,5 x 9 cm	289072630	**DO-73080**

Teiler für Etagere, oben

	für	Hersteller-Nr.	Art-Nr.
8	CoolMatic CRX	4450007346	**DO-71510**

Bei einigen Modellen kann es zu Überschneidungen kommen. Mit Hilfe der neunstelligen Produktnummer (92...) kann das passende Ersatzteil für Ihren Kühlschrank zugeordnet werden.

Abdeckung Etagere, oben

	für	Hersteller-Nr.	Art-Nr.
9	CoolMatic CRX 50	4450018296	**DO-70530**
	CoolMatic CRX 65	4450018301	**DO-71560**
	CoolMatic CRX 80	4450007420	**DO-70140**
	CoolMatic CRX 110, 140	4450007445	**DO-19350**

DOMETIC

10

11

12

13

14

15 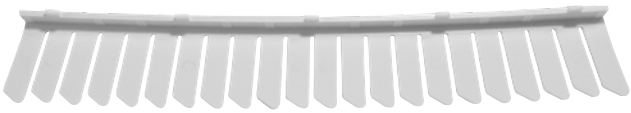

16

17

18

19

20

Haltebügel Flaschen

	für	Hersteller-Nr.	Art-Nr.
10	Serie 4, 5 CoolMatic MDC 65, 90	295187500	**DO-11450**

Flaschenhalter

	für	Hersteller-Nr.	Art-Nr.
11	Serie 6, 7 RGE 2000	241208400	**DO-11090**

Flaschenhalter – Kamm

	für	Farbe	Länge	Hersteller-Nr.	Art-Nr.
12	Serie 4, 5 CoolMatic MDC 65, 90	weiß	30 cm	295123700	**DO-10640**
13	Serie 5, 8	blau	30 cm	295123702	**DO-13670**
14	RML 933X	weiß	24,5 cm	295123713	**DO-18530**
15	RML 943X RMLT 9435	grauweiß	30 cm	295123703	**DO-19260**
16	RMD 10.5T, 10.5XT	weiß	33,6 cm	292395802	**DO-72960**
17	RC 10.4, RML 10.4T	weiß	22,1 cm	292395827	**DO-73090**

Teiler Gitterrost

	für	Farbe	Hersteller-Nr.	Art-Nr.
18	RMD 85X1, 85X5 RMDT 85X5 RML 943X	blau	241337760	**DO-19360**

Griffleiste Gemüseschale

	für	Hersteller-Nr.	Art-Nr.
19	RML 9430, 9435 RMLT 9435	289049220	**DO-19490**

Gemüseschale

	für	Farbe	Maße (B x H x T)	Hersteller-Nr.	Art-Nr.
20	RML 943X, RMLT 943X	blau	37 x 35 x 11,5 cm	289049240	**DO-18850**

Bei einigen Modellen kann es zu Überschneidungen kommen. Mit Hilfe der neunstelligen Produktnummer (92...) kann das passende Ersatzteil für Ihren Kühlschrank zugeordnet werden.

DOMETIC

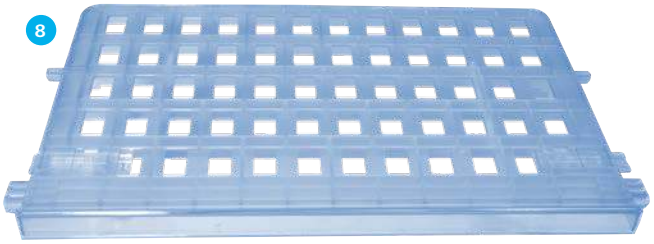

Gitterrost

	für	Positionierung	Farbe	Maße (B x T)	Hersteller-Nr.	Art-Nr.
1	RMV 5305	oben	verzinkt	42,1 x 14,7 cm	241338090	**DO-71350**
2	RMV 5305	unten	verzinkt	42,3 x 18,4 cm	241338091	**DO-71360**
3	Serie 6, 7 RGE 2000	oben	verzinkt	45 x 14,1 cm	241322250	**DO-10490**
4	Serie 6, 7 RGE 2000	unten	verzinkt	45 x 21,7 cm	241322240	**DO-12480**
5	RM 760X, 765X RMT 765X	unten	verzinkt	44,2 x 20,9 cm	241294300	**DO-10250**
6	RML 8230	oben	verzinkt	31,6 x 19,9 cm	241338070	**DO-71320**
	RML 8230	unten	verzinkt	31,6 x 24 cm	241338060	**DO-71330**
7	RM 855X RMS 855X	oben	verzinkt	46,3 x 22 cm	241337560	**DO-13710**

Gitter

	für	Positionierung	Farbe	Maße (B x T)	Hersteller-Nr.	Art-Nr.
8	RMD 8501, 8505 RMDT 8505	oben	blau	43,2 x 17,5 cm	241398100	**DO-15880**
	RMD 8501, 8505 RMDT 8505	unten	blau	42,2 x 26 cm	241398120	**DO-15770**
	RMD 8551, 8555 RMDT 8555	oben	blau	45 x 22,8 cm	241398110	**DO-14920**
	RMD 8551, 8555 RMDT 8555	unten	blau	41,5 x 30,5 cm	241398130	**DO-14910**
	RML 933X RMLT 933X	oben	blau	33,1 x 22 cm	289052910	**DO-71120**
	RML 933X RMLT 933X	unten	blau	33,1 x 30,8 cm	289052900	**DO-70430**

Es gibt noch einige andere Gitterausführungen. Mit Hilfe der neunstelligen Produktnummer (92...) kann das passende Ersatzteil für Ihren Kühlschrank zugeordnet werden.

DOMETIC

9

10

11

12

13

14

Gitterrost – statt Gefrierfach

	für	Farbe	Maße (B x T)	Hersteller-Nr.	Art-Nr.
9	RM 840X RMS 840X	verzinkt	42,7 x 16,5 cm	241337570	**DO-15500**
	RM 850X RMS 850X	verzinkt	46,2 x 16,5 cm	241337550	**DO-13080**
	RM 8551 RM 8555	verzinkt	46,2 x 22,2 cm	241337560	**DO-12950**
	RML 8551 RML 8555	verzinkt	42,5 x 23,2 cm	241337590	**DO-16240**

Gitterrost

	für	Positionierung	Farbe	Maße (B x T)	Hersteller-Nr.	Art-Nr.
10	RML 943X	oben	verzinkt	39 x 16,4 cm	241337991	**DO-19410**
11	RML 943X	unten	verzinkt	38,3 x 24,2 cm	241337981	**DO-70450**

Gitterrost

	für	Positionierung	Farbe	Maße (B x T)	Hersteller-Nr.	Art-Nr.
12	RC 10.4 (70 Liter)		verzinkt	34 x 24 cm	207741102	**DO-73110**
	RC 10.4 (90 Liter)	oben	verzinkt	34,6 x 20 cm	207741103	**DO-73130**
	RC 10.4 (90 Liter)	unten	verzinkt	34 x 28 cm	207741101	**DO-73120**

Gitterrost

	für	Positionierung	Farbe	Maße (B x T)	Hersteller-Nr.	Art-Nr.
13	RML 10.4T	oben	verzinkt	36 x 18,5 cm	289072420	**DO-73190**
	RML 10.4T	unten	verzinkt	36 x 25,9 cm	289072520	**DO-73180**
	RMD 10.5	Gefrierfach	verzinkt	40,8 x 18 cm	289072300	**DO-72660**
14	RMD 10.5T	oben	verzinkt	44,7 x 15,6 cm	289072400	**DO-72980**
	RMD 10.5T	unten	verzinkt	44,7 x 23,5 cm	289072500	**DO-72970**
	RMD 10.5XT	oben	verzinkt	44,7 x 21,1 cm	289072410	**DO-73030**
	RMD 10.5XT	unten	verzinkt	44,7 x 29 cm	289072510	**DO-73020**

Es gibt noch einige andere Gitterausführungen. Mit Hilfe der neunstelligen Produktnummer (92...) kann das passende Ersatzteil für Ihren Kühlschrank zugeordnet werden.

DOMETIC

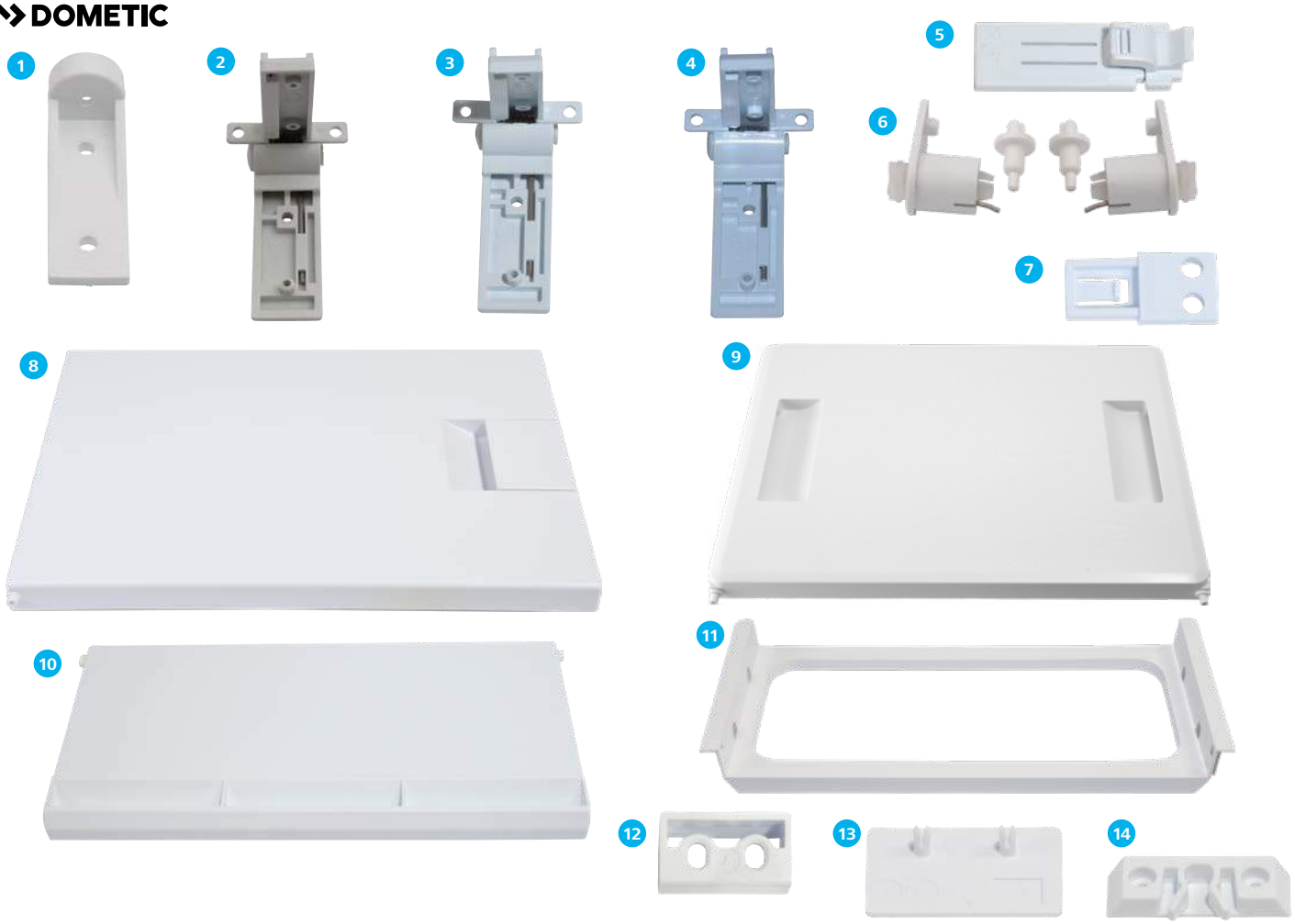

Scharnier Gefrierfachklappe

	für	Hersteller-Nr.	Art-Nr.
1	RM XXX, 2XXX, 4XXX	200224400	**DO-10050**
2	RM 6XXX, 7XXX RGE 2000	241212500	**DO-10110**
3	RM 8XXX RMS 8XXX RGE 2100	241212501	**DO-14610**
4	RML 8XXX	241212511	**DO-15860**

Lager Gefrierfachklappe

	für	Hersteller-Nr.	Art-Nr.
6	RM 4XXX	241286500	**DO-10680**
7	RML 8230, 943X RMLT 9435	292517711	**DO-19250**
	RML 8330 RML 933X	292517710	**DO-17070**

Gefrierfachklappe

	für	Hersteller-Nr.	Art-Nr.
10	CoolMatic MDC 65, 90	207125801	**DO-71480**

Gehäuseverschluss Gefrierfachtür

	für	Hersteller-Nr.	Art-Nr.
12	RML 943X RMLT 943X	241227391	**DO-18840**

Schnappverriegelung Gefrierfach

	für	Hersteller-Nr.	Art-Nr.
14	RML 8330	241227340	**DO-16760**

Schieber Gefrierfachklappe

	für	Hersteller-Nr.	Art-Nr.
5	Serie 8 RGE 2100 RML 933X, 943X	241332720	**DO-16320**

Gefrierfachtüre

	für	Hersteller-Nr.	Art-Nr.
8	RML 943X RMLT 943X	289042413	**DO-18830**
9	RML 10.4T	289042420	**DO-73210**

Gefrierfachrahmen

	für	Hersteller-Nr.	Art-Nr.
11	CoolMatic MDC 65, 90	207684301	**DO-71470**

Gehäuseabdeckung Gefrierfach

	für	Hersteller-Nr.	Art-Nr.
13	RML 943X RMLT 943X	289024820	**DO-70490**

Bei einigen Modellen kann es zu Überschneidungen kommen. Mit Hilfe der neunstelligen Produktnummer (92...) kann das passende Ersatzteil für Ihren Kühlschrank zugeordnet werden.

DOMETIC

LED-Beleuchtung

	für		Hersteller-Nr.	Art-Nr.
15	Serie	4, 6, 7	295164142	**DO-13730**
16	RM	5310, 5330, 5380	295164144	**DO-18110**
17	RC	10.4 (70 Liter), alt	207771701	**DO-73140**
18	RC	10.4	207771702	**DO-73150**
19	RML	10.4T	289073110	**DO-73200**
o.Abb.	RMD	10.5T, 10.5XT	289073100	**DO-73000**

Halteleiste mit Beleuchtung

	für		Hersteller-Nr.	Art-Nr.
21	RML(T)	943X	292316056	**DO-72210**

Halterung Bügel

	für		Hersteller-Nr.	Art-Nr.
23	RM RGE	6XXX, 7XXX 2000	292601102	**DO-10990**

Gitterrostbefestigung

	für		Ausführung	Hersteller-Nr.	Art-Nr.
25	RM RGE	6XXX, 7XXX 2000	rechts	241208300	**DO-10280**
26	RM RGE	6XXX, 7XXX 2000	links	241208310	**DO-10290**

Sicherung Gitterrost

	für		Hersteller-Nr.	Art-Nr.
28	RML RMV	8230 5305	241208220	**DO-71340**

Beleuchtungssensor

	für		Hersteller-Nr.	Art-Nr.
20	RM	5310, 5330, 5380 72XX, 73XX, 74XX, 75XX	295138030	**DO-12100**

Abdeckung Beleuchtung

	für		Hersteller-Nr.	Art-Nr.
22	RC	10.4	207781201	**DO-73160**

Gitterhalter

	für		Hersteller-Nr.	Art-Nr.
24	RM RGE	6XXX, 7XXX 2000	241208200	**DO-10270**

Halterung Gitterrost

	für		Hersteller-Nr.	Art-Nr.
27	RML RMLT	943X 943X	292341410	**DO-19700**
	CoolMatic MDC 65, 90		207685102	**DO-71500**

Gitterhalter

	für		Hersteller-Nr.	Art-Nr.
29	RMD	10.5T, 10.5XT	241208221	**DO-72990**

Bei einigen Modellen kann es zu Überschneidungen kommen. Mit Hilfe der neunstelligen Produktnummer (92...) kann das passende Ersatzteil für Ihren Kühlschrank zugeordnet werden.

DOMETIC

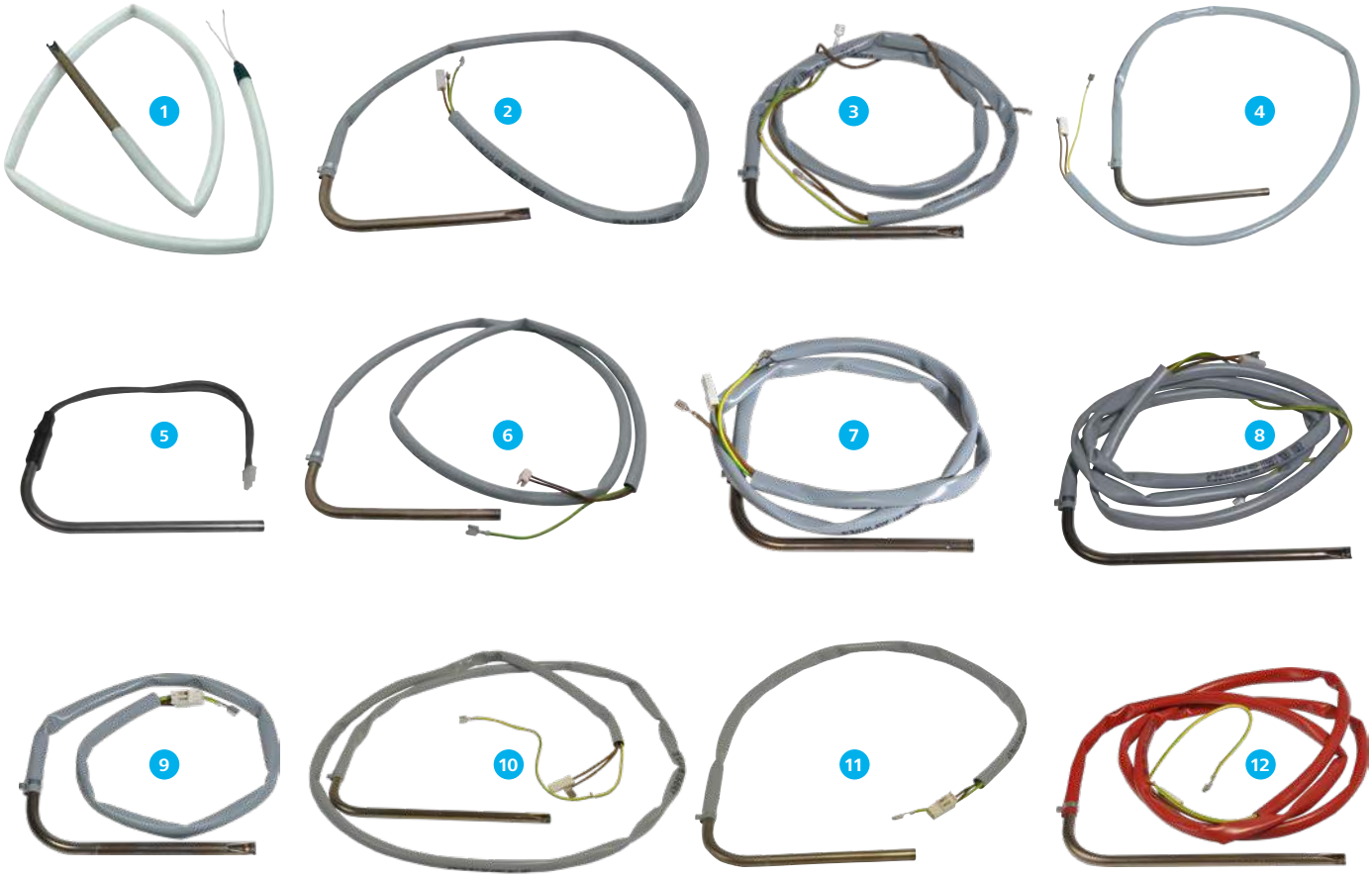

Heizpatrone, 220 – 235 Volt

	für		Ausführung	Hersteller-Nr.	Art-Nr.
1	RM	182, 183, 184, 185	85 W / 220 V	292949139	**DO-10910**
2	RM	200, 201, 270, 2210, 2250, 4180, 4181, 4200, 4201, 4203, 4210, 4211, 4213, 4230, 4231, 4233	105 W / 235 V	241323000	**DO-10980**
3	RM RMS RGE	275, 300, 301, 400, 4200, 4201, 4210, 4211, 4212, 4213, 4230, 4231, 4240, 4260, 4261, 4262, 4263, 4270, 4271, 4280, 4281, 4290, 4291, 4300, 4301, 5211, 5270, 5271, 5310, 5330, 5380, 7270, 7271, 7275, 7290, 7291, 7295, 7370, 7371, 7390, 7391, 7400 8400, 8401, 8460, 8500, 8501, 8550, 8551, 8555 200	125 W / 235 V	289020920	**DO-10610**
4	RM	4361, 4400, 4401	135 W / 235 V	241322900	**DO-10940**
5	RM	4501, 4505, 6501, 6505, 7501, 7505	220 W / 230 V	17375413	**DO-12040**
6	RM	7361, 7365, 7401, 7405, 7541, 7545, 7551, 7555, 8401, 8405, 8501, 8505, 8551, 8555	135 W / 235 V	241322940	**DO-11380**
7	RM RGE	4361, 4400, 4401, 7360, 7400, 7540, 7550, 8400, 8401, 8405, 8500, 8501, 8505, 8550, 8551, 8555 2000, 2100	135 W / 235 V	289020910	**DO-11530**
8	RM RML RMT	760X, 765X, 7805, 785X, 8230, 8550, 8551, 8555, 765X, 785X	190 W / 230 V	289020900	**DO-12130**
9	RM RMS	8501, 8505, 8501, 8505, 8551, 8555	125 W / 235 V	289018000	**DO-18050**

Heizpatrone, 230 – 240 Volt

	für		Ausführung	Hersteller-Nr.	Art-Nr.
10	RML	8330, 9330, 9430	170 W / 230 V	289012600	**DO-17710**
11	RM	8401, 8405, 85X1, 85X5	135 W / 235 V	289018001	**DO-71380**
12	RML	9330, 9340	170 W / 240 V	289012603	**DO-71390**

Bei einigen Modellen kann es zu Überschneidungen kommen. Mit Hilfe der neunstelligen Produktnummer (92...) kann das passende Ersatzteil für Ihren Kühlschrank zugeordnet werden.

DOMETIC

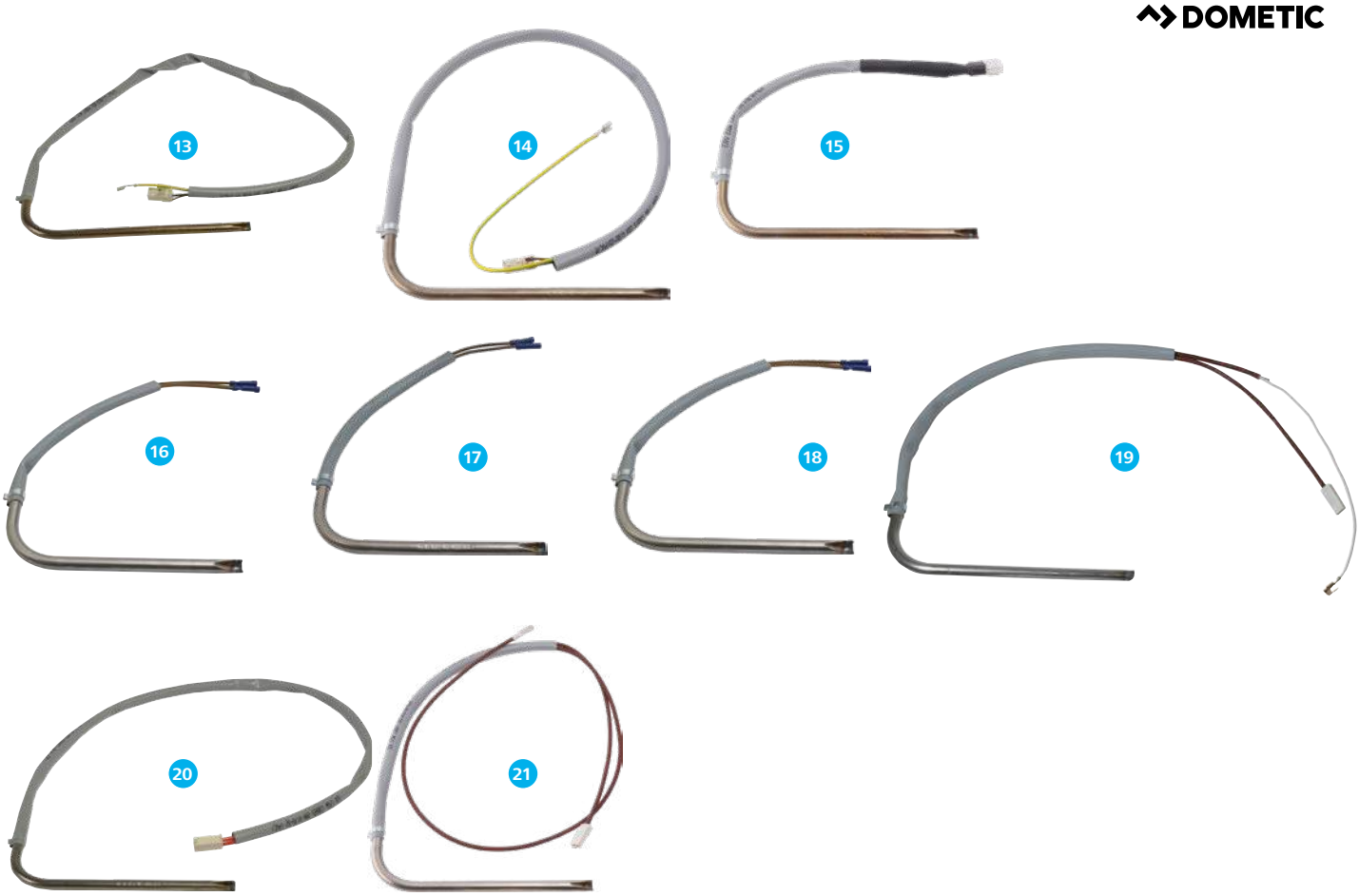

Heizpatrone, 230 Volt

	für		Ausführung	Hersteller-Nr.	Art-Nr.
13	RML	9331, 9X35	170 W / 230 V	289018014	**DO-71410**
14	RML	10.4T	170 W / 230 V	289018025	**DO-73220**
15	RMD	10.5T, 10.5XT	250 W / 230 V	289076200	**DO-73070**

Heizpatrone, 12 Volt

	für		Ausführung	Hersteller-Nr.	Art-Nr.
16	RM	200, 201, 270, 2210, 2250, 4180, 4181, 4185, 4200, 4201, 4203, 4210, 4211, 4212, 4213, 4230, 4231, 4233, 4235	100 W / 12 V	292333130	**DO-11150**
17	RM	275, 300, 301, 400, 421X, 423X, 4240, 426X, 427X, 428X, 4290, 4291, 4300, 4301, 4370, 4371, 5211, 527X, 5310, 5330, 5380, 627X, 629X, 6390, 6391, 7211, 727X, 729X, 7370, 7371, 7390, 7401, 8501 RMS 840X, 846X, 850X, 855X	120 W / 12 V	292342020	**DO-10780**
18	RM	4360, 4361, 4365, 440X, 5401, 5405, 636X, 640X 736X, 740X, 754X, 755X, 840X, 850X, 855X	130 W / 12 V	295169430	**DO-11400**
19	RM RML RMT	7601, 7605, 765X, 7805, 785X 8330, 855X 7651, 7655, 8330, 855X	170 W / 12 V	241296810	**DO-14110**
20	Serie	8, 9	170 W / 12 V	289017052	**DO-71400**
21	RML RMD	10.4T 10.5T, 10.5XT	170 W / 12 V	289076300	**DO-73060**

Bei einigen Modellen kann es zu Überschneidungen kommen. Mit Hilfe der neunstelligen Produktnummer (92...) kann das passende Ersatzteil für Ihren Kühlschrank zugeordnet werden.

DOMETIC

Drehknopf Wahlschalter

	für		Farbe	Hersteller-Nr.	Art-Nr.
1	RM	7270, 7290, 7360, 7390, 7400, 7540, 7650, 7850	hellgrau	241213710	**DO-12020**
2	RM RML RMS	8400, 8500, 8550 8550 8400, 8460, 8500, 8550	hellgrau	241338200	**DO-15030**
3	RM RGE	5310, 5330, 5380 2100	schwarz	241338221	**DO-18060**
4	CombiCool RF-60		schwarz	207178302	**DO-17780**
5	A803KF		schwarz	207173301	**DO-12970**

Drehknopf Thermostat

	für		Ausführung	Farbe	Hersteller-Nr.	Art-Nr.
6	RM RMT	7270, 7290, 7360, 7390, 7400, 7540, 7650, 7850 7651, 7655, 7851, 7855		hellgrau	241213810	**DO-12030**
7	RM RML RMS	8400, 8500 8550 8400, 8460, 8500, 8550		hellgrau	241338300	**DO-15020**
8	RM RGE	5310, 5330, 5380 2100		schwarz	241338321	**DO-18070**
9	CombiCool RF-60			schwarz	207178402	**DO-18630**
10	A803KF		Gas	schwarz	207453301	**DO-12980**
	A803KF		Elektro	schwarz	53104391979	**DO-13000**

Bei einigen Modellen kann es zu Überschneidungen kommen. Mit Hilfe der neunstelligen Produktnummer (92...) kann das passende Ersatzteil für Ihren Kühlschrank zugeordnet werden.

DOMETIC

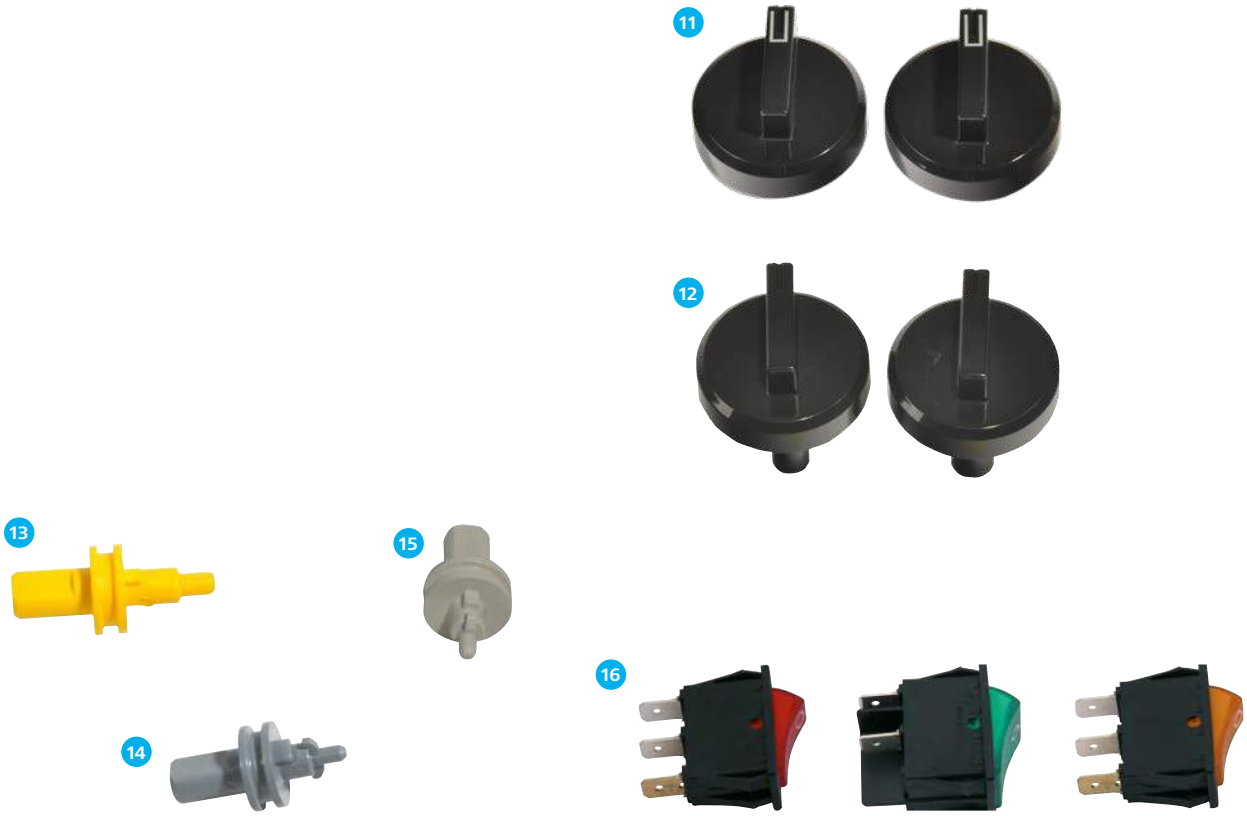

Drehknopf-Kit (je 2 Knöpfe)

	für	Farbe	Hersteller-Nr.	Art-Nr.
11	RML 8230 RML 9330	schwarz	241235066	**DO-70220**
12	RML 9430	schwarz	241235064	**DO-18710**

Achse, gelb, für Drehknopf Thermostat

	für	Farbe	Hersteller-Nr.	Art-Nr.
13	RM 7XX1, 7XX5 RMT 7XX1, 7XX5	gelb	241278510	**DO-12110**

Achse für Drehknopf Wahlschalter

	für	Farbe	Hersteller-Nr.	Art-Nr.
14	RM 7XX1	hellgrau	241278430	**DO-13490**
15	RM 7XX5 RMT 7XX5	beige	241278420	**DO-15250**

Wippschalter

	für	Farbe	Hersteller-Nr.	Art-Nr.
16	12/24 V	rot	292627350	**DO-10810**
	230 V	grün	292627410	**DO-11430**
	Zündgerät	orange	292627520	**DO-11440**

Bei einigen Modellen kann es zu Überschneidungen kommen. Mit Hilfe der neunstelligen Produktnummer (92...) kann das passende Ersatzteil für Ihren Kühlschrank zugeordnet werden.

DOMETIC

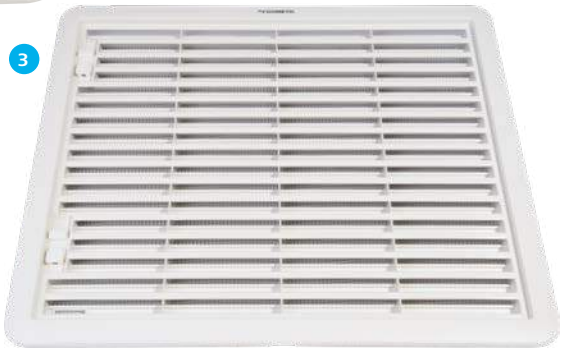

Abgaskamin-Set

	für	Hersteller-Nr.	Art-Nr.
1	Caravangeräte bis 103 Liter Inhalt	293555102	**DO-11310**

Verdunstungsschale

		Hersteller-Nr.	Art-Nr.
2		292370930	**DO-11680**

Lüftungsgitter

	für	Farbe	Maße (B x H)	Hersteller-Nr.	Art-Nr.
3	Set LS 230	weiß	40,2 x 34,4 cm	289067400	**DO-19550**

Ersatz-Winterabdeckung

	für	Maße (B x H)	Hersteller-Nr.	Art-Nr.
4	Lüftungsgitter LS 230	36 x 29 cm	289055900	**DO-19060**
5	Lüftungsgitter LS 330	40,2 x 22,3 cm	289060000	**DO-15210**

Verriegelungsschraube

	für	Farbe	Anzahl	Hersteller-Nr.	Art-Nr.
6	Lüftungsgitter L und Winterabdeckungen	weiß	1 Stück	–	**DO-11510**
	Lüftungsgitter L und Winterabdeckungen	weiß	50 Stück	295176699	**DO-11590**
	Lüftungsgitter L und Winterabdeckungen	beige	1 Stück	–	**DO-11810**
	Lüftungsgitter L und Winterabdeckungen	schwarz	1 Stück	–	**DO-70730**
	Lüftungsgitter L und Winterabdeckungen	grau	1 Stück	–	**DO-19720**

Schieber

	für	Farbe	Anzahl	Hersteller-Nr.	Art-Nr.
7	Lüftungsgitter LS	weiß	1 Stück	–	**DO-14630**
	Lüftungsgitter LS	weiß	50 Stück	295176689	**DO-14700**
	Lüftungsgitter LS	beige	1 Stück	–	**DO-14640**
	Lüftungsgitter LS	schwarz	1 Stück	–	**DO-70900**

Bei einigen Modellen kann es zu Überschneidungen kommen. Mit Hilfe der neunstelligen Produktnummer (92...) kann das passende Ersatzteil für Ihren Kühlschrank zugeordnet werden.

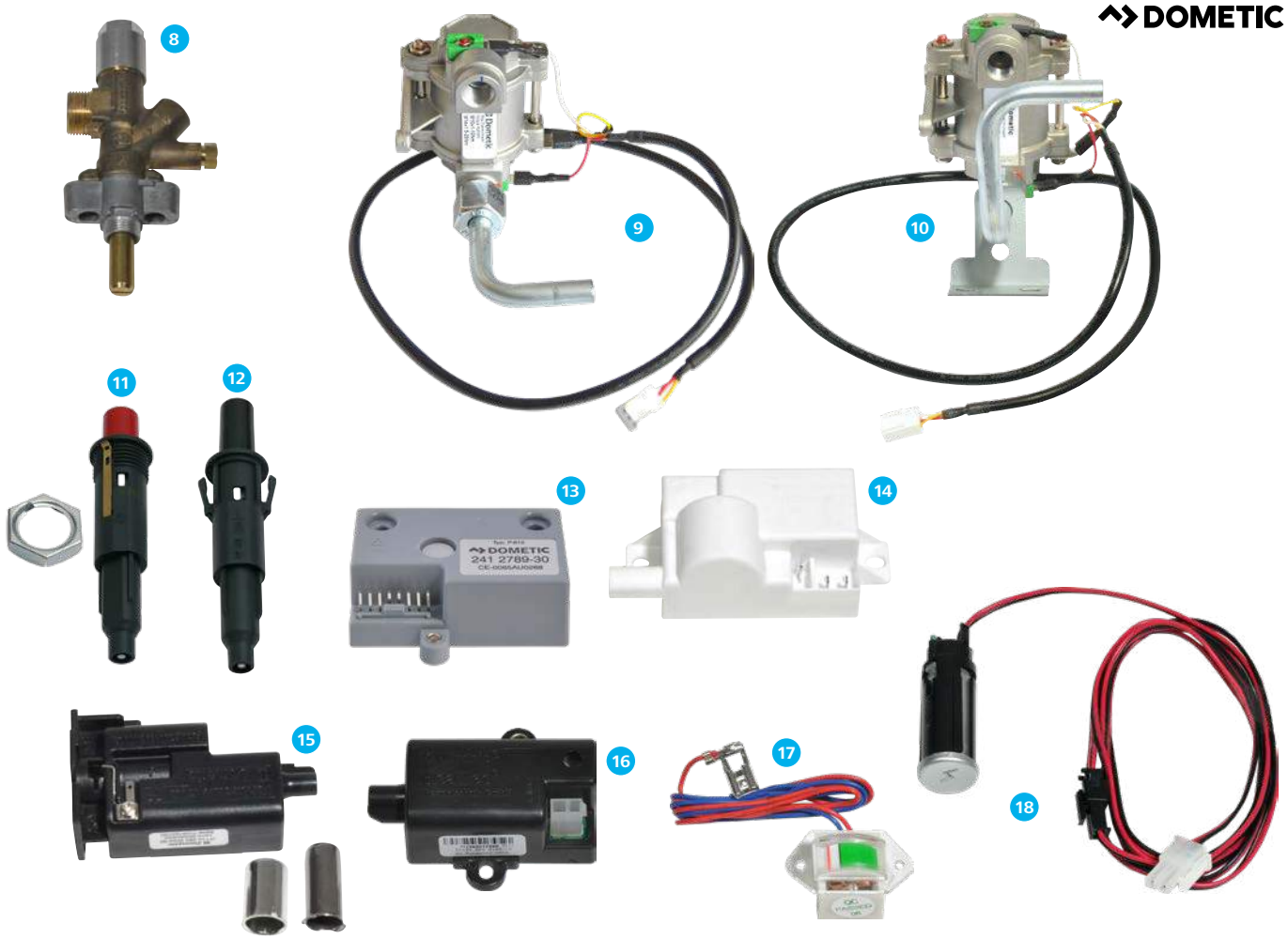

Gasregelventil

	für		Hersteller-Nr.	Art-Nr.
8	RM	2250, 2251, 4180, 4181, 4200, 4201, 4203, 4210, 4211 4230, 4231, 4260, 4261	292627630	**DO-11220**

Gasventil mit Gasanschlussrohr

	für		Hersteller-Nr.	Art-Nr.
9	Serie	7, 8	241279831	**DO-12830**
10	RML	9X31, 9X35	241279881	**DO-71420**

Gasfeuerungsautomat

	für		Hersteller-Nr.	Art-Nr.
13	Serie	7, 8	241278930	**DO-12600**

Batteriezünder

	für		Hersteller-Nr.	Art-Nr.
15	RM RML RMS RMT	7XX0, 8XX0, 8XX0 8XX0 8XX0	292302482	**DO-14090**
16	RM RML RMS	5310, 5330, 5380, 8XX0 8XX0, 9330, 9430 8XX0	289019010	**DO-17570**

Bei einigen Modellen kann es zu Überschneidungen kommen. Mit Hilfe der neunstelligen Produktnummer (92...) kann das passende Ersatzteil für Ihren Kühlschrank zugeordnet werden.

Piezo-Zünder

	für	Farbe	Hersteller-Nr.	Art-Nr.
11	Blecharmaturenhalter	rot	292302410	**DO-10700**
12	Kunststoffarmaturenhalter	schwarz	292302461	**DO-11410**

Zündgerät

	für	Ausführung	Hersteller-Nr.	Art-Nr.
14	Caravangeräte bis 103 l außer RM 7XX1, 7XX5 8XX1, 8XX5	12 Volt	295165420	**DO-10460**

Gasanzeige

	für		Hersteller-Nr.	Art-Nr.
17	RM RML RMS RGE	5310, 5330, 5380, 7XX0, 8XX0 8XX0, 9XX0 8XX0 2100	292349921	**DO-16840**

Drucktaste zu Zünder

	für		Hersteller-Nr.	Art-Nr.
18	RM RML RMS	5310, 5330, 5380, 8XX0 8XX0, 9XX0 8XX0	289019005	**DO-16940**

DOMETIC

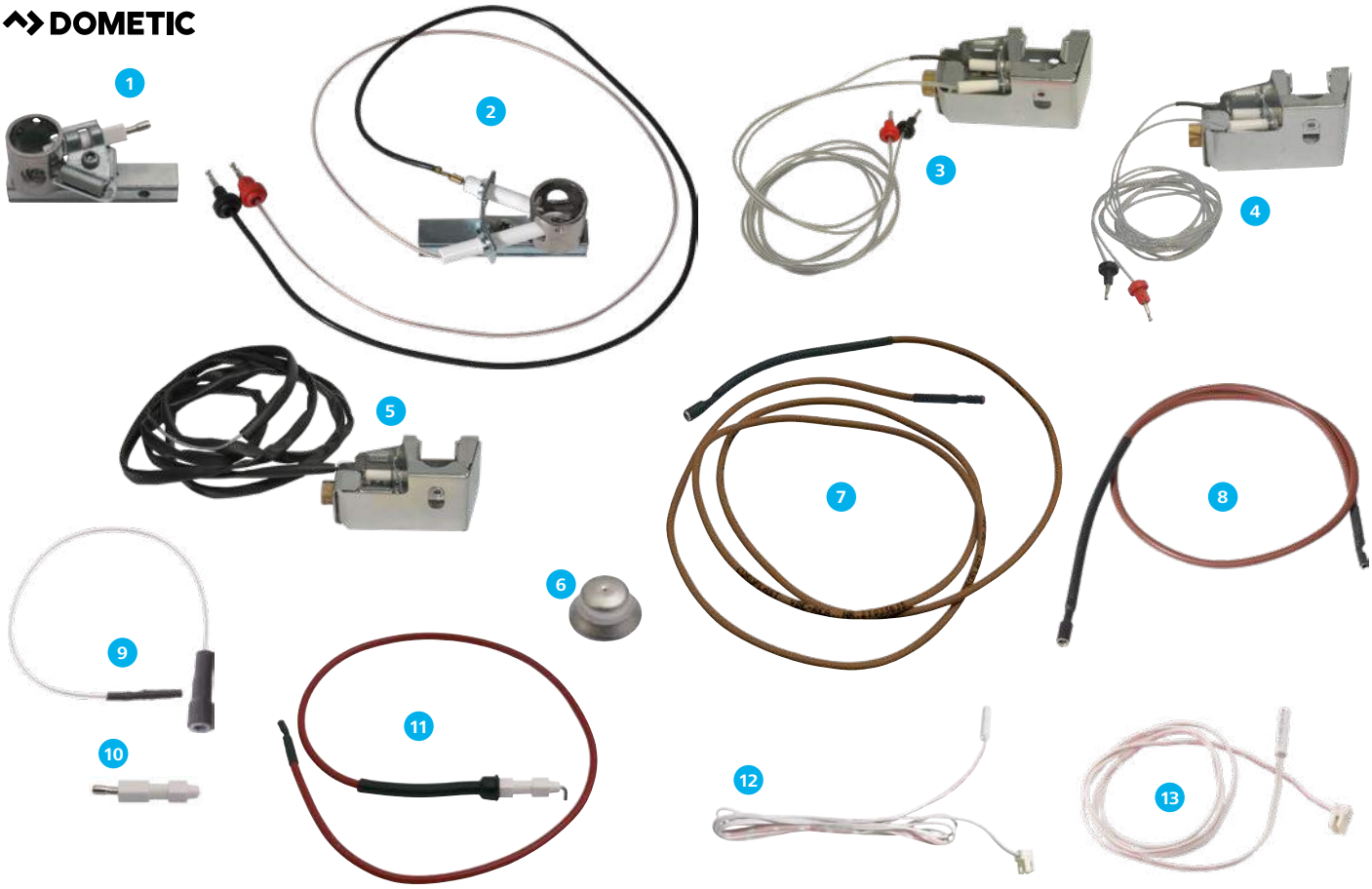

Gasbrenner

	für	Ausführung	Kennzahl	Hersteller-Nr.	Art-Nr.
1	Caravangeräte bis 103 Liter Inhalt, außer RM 7XX1, 7XX5, 8XX1, 8XX5	ohne Düse		292343052	**DO-11420**
2	RM 7XX1, 7XX5, 8XX1, 8XX5 RMD 8XX1, 8XX5	ohne Düse		241280282	**DO-11100**
3	RM 85X1, 85X5, RMS 85X1, 85X5, RMV 5305	mit Düse	65	289060497	**DO-71430**
4	RMD 85X1, 85X5, RMDT 85X1, 85X5 RML 8551, 9XX1, 9XX5	mit Düse	16	289060495	**DO-19980**
5	RML 8XX0, 9XX0	mit Düse	16	289060494	**DO-70200**

Gasbrennerdüse

	Kennzahl	Anschluss	Hersteller-Nr.	Art-Nr.
6	12	50 mbar	292203307	**DO-10010**
	45	30 mbar	292203304	**DO-10030**
	46	50 mbar	292203305	**DO-10040**
	16	30 mbar	289048311	**DO-12200**
	65 (auch Ersatz für Kennzahl 43)	30 mbar	289048300	**DO-18100**

Zündkabel zu Piezozünder

		Hersteller-Nr.	Art-Nr.
7		292788095	**DO-10710**

Zündkabel

	für	Länge	Hersteller-Nr.	Art-Nr.
8	RM 4203, 5310, 5330 5380, 8XX0 RML 8XX0 RMS 8XX0	56 cm	292788014	**DO-18080**
9	RMD 10.5T, 10.5XT,	24 cm	210657830	**DO-73050**

Zündkerze

	für	Ausführung	Hersteller-Nr.	Art-Nr.
10		Piezozünder	292362620	**DO-10720**
11	Serie 4, 5, 6	Reigniter/AES mit Zündkabel	295110571	**DO-10920**

Temperaturfühler

	für	Länge	Hersteller-Nr.	Art-Nr.
12	Serie 7, 8	1,1 m	295224850	**DO-12590**
	Serie 8, 9	1,5 m	295224881	**DO-71160**
13	RMD 10.5T, 10.5XT	1,1 m	295224831	**DO-73010**

Bei einigen Modellen kann es zu Überschneidungen kommen. Mit Hilfe der neunstelligen Produktnummer (92...) kann das passende Ersatzteil für Ihren Kühlschrank zugeordnet werden.

DOMETIC

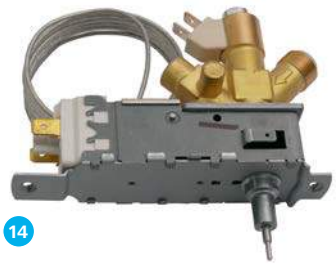

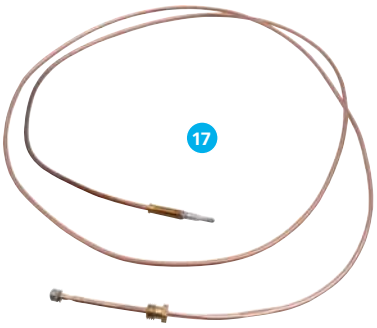

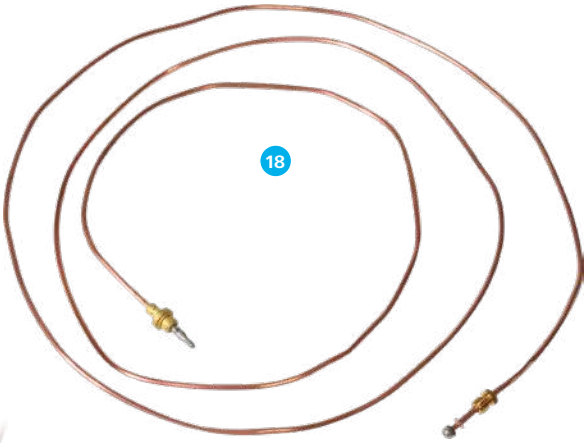

Kompaktarmatur

	für	Ausführung	Länge	Hersteller-Nr.	Art-Nr.
14	RM 5310, 5330, 5380, 6270, 6271, 6290, 6291, 6360, 6361, 6400, 6401, 7270, 7290, 7360, 7370, 7390, 7400, 7540, 7550, 7650, 7850, 8400, 8500, 8550 RML 8230, 8330, 8550, 9330, 9430 RMS 8400, 8460, 8500, 8550 RGE 2000, 2100	Gas / Elektro	1,5 m	241219020	**DO-11020**

Thermostat

	für	Ausführung	Länge	Hersteller-Nr.	Art-Nr.
15	Alle Caravangeräte außer Luxemburg KTL	Elektro	1,4 m	292652810	**DO-11370**
16	CoolMatic MDC 65, 90			207585202	**DO-70480**

Thermoelement

	für	Ausführung	Länge	Hersteller-Nr.	Art-Nr.
17	Alle Caravangeräte bis 103 Liter Inhalt, außer RM 7XX1, 7XX5, 8XX1, 8XX5		1,4 m	292343532	**DO-10320**
18	RM 5310, 5330, 5380, 8XX0 RML 8XX0, 9XX0 RMS 8XX0 RGE 2100		2,2 m	292343590	**DO-18090**
19	RML 8230	Kit mit Sprengring	2,1 m	292343591	**DO-71440**

Energie-Wahlschalter

	für	Ausführung		Hersteller-Nr.	Art-Nr.
20	RM 5310, 5330, 5380, 6270, 6271, 6290, 6291, 6360, 6361, 6400, 6401, 7270, 7290, 7360, 7370, 7390, 7400, 7540, 7550, 7650, 7850, 8XX0 RML 8XX0, 9XX0 RMS 8XX0 RGE 2000, 2100	Gas / Elektro		295202552	**DO-17990**

Bei einigen Modellen kann es zu Überschneidungen kommen. Mit Hilfe der neunstelligen Produktnummer (92...) kann das passende Ersatzteil für Ihren Kühlschrank zugeordnet werden.

THETFORD

1

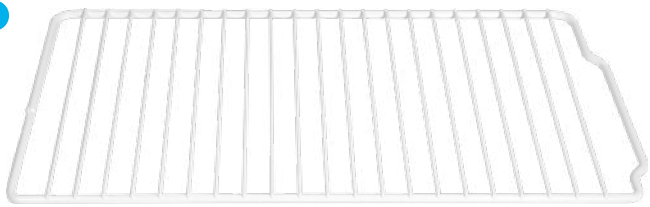

2

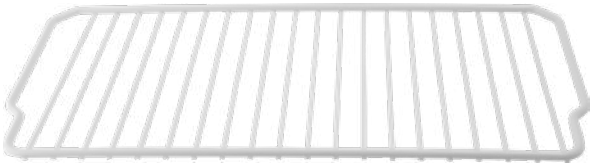

Gitterrost

	für		Ausführung	Maße (B x T)	Hersteller-Nr.	Art-Nr.
1	N	80	klein	41,5 x 11,9 cm	62303708	**TH-10530**
	N	80	groß	41,5 x 16,5 cm	62303808	**TH-10540**
	N	90, 97, 100, 104, 109, 110, 112 bis 07/2003	klein	45,4 x 11,8 cm	62304708	**TH-10110**
	N	90, 97	groß	45,4 x 16,5 cm	62304808	**TH-10700**
	N	100, 104, 109, 110	groß	45,4 x 21,4 cm	62305508	**TH-10270**
	N	108, 112 (ab 08/2003)	klein	45,4 x 18 cm	62664308	**TH-10760**
	N	108, 112 (ab 08/2003), 115	groß	45,4 x 20,6 cm	62305108	**TH-10370**
	N	145	klein	42,8 x 14,4 cm	62304408	**TH-10340**
	N	145	groß	42,8 x 20,4 cm	62304508	**TH-10460**
	N	150, 175	groß	42,8 x 23,2 cm	62697908	**TH-11150**
	N	3080, 4080	klein	41,7 x 12,9 cm	69080108	**TH-11910**
	N	3080, 4080	groß	41,7 x 17,7 cm	69080008	**TH-11900**
	N	3090, 3097, 3100, 3104, 4090, 4097, 4100, 4104	klein	45,4 x 13,4 cm	69081508	**TH-11720**
	N	3090, 3097, 4090, 4097	groß	45,4 x 17,9 cm	69081408	**TH-11690**
	N	3100, 3104, 4100, 4104	groß	45,4 x 22 cm	69082808	**TH-11840**
	N	3108, 4108	klein	45,4 x 17,4 cm	69083208	**TH-11920**
	N	3108, 3112, 3115, 4108, 4112	groß	45,4 x 20,7 cm	69083108	**TH-11780**
	N	3141, 3142, 4141, 4142	klein	34 x 18,2 cm	69111508	**TH-12160**
	N	3141, 3142, 4141, 4142	groß	34 x 24,1 cm	69111608	**TH-12170**
	N	3141, 4141	groß, unten	34 x 26,8 cm	69111708	**TH-12840**
	N	3145, 3150 bis 16.07.2018	klein	42,8 x 15,8 cm	69083708	**TH-11880**
	N	3145, 3150 bis 16.07.2018	groß	42,8 x 21,8 cm	69083808	**TH-11770**
	N	3170, 3175 bis 16.07.2018	klein	42,8 x 23,2 cm	69084408	**TH-11860**
	N	3170, 3175 bis 16.07.2018	groß	42,8 x 28,3 cm	69084508	**TH-11870**
	T	1090	klein, inkl. Halterung	34 x 22,3 cm	691584	**TH-12770**
	T	1090	groß, inkl. Halterung	34 x 26,2 cm	691585	**TH-12780**
	T	1152	inkl. Halterung	32,4 x 31,3 cm	691862	**TH-13360**

Gitterrost für Gefrierfach

	für		Maße (B x T)	Hersteller-Nr.	Art-Nr.
2	N	145, 150	40,5 x 18,9 cm	62363308	**TH-10470**
	N	3145, 3150 bis 16.07.2018	40,5 x 18,9 cm	69083608	**TH-11930**
	N	3170, 3175 bis 16.07.2018	40,5 x 24 cm	69084308	**TH-11940**

THETFORD

Einlegegitterboden

	für	Maße (B x T)	Hersteller-Nr.	Art-Nr.
3	N 3145, 3150 ab 17.07.2018, 4145, 4150	41,5 x 15 cm	692510144	**TH-12900**
4	N 3145, 3150, 3170, 3175 ab 17.07.2018, 4145, 4150, 4170, 4175	41,5 x 20 cm	692511144	**TH-12860**
	N 3170, 3175 ab 17.07.2018, 4170, 4175	41,5 x 25 cm	692512144	**TH-12930**

Halterung Einlegegitterboden

	für	Anbringung	Hersteller-Nr.	Art-Nr.
5	N 3145, 3150, 3170, 3175 ab 17.07.2018, 4145, 4150, 4170, 4175	seitlich	69251308	**TH-13020**
6	N 3145, 3150, 3170, 3175 ab 17.07.18, 4145, 4150, 4170, 4175	vorne	69251608	**TH-13310**

Verriegelung Einlegegitterboden

	für	Hersteller-Nr.	Art-Nr.
7	N 3145, 3150, 3170, 3175 ab 17.07.2018 4145, 4150, 4170, 4175	69251508	**TH-13030**

Gitterrost-Halterung, seitlich

	für	Hersteller-Nr.	Art-Nr.
8	Gitterrost klein	62362608	**TH-10030**
9	Gitterrost groß	62362508	**TH-10020**

Gitterrost-Halterung, vorne

	für	Hersteller-Nr.	Art-Nr.
10	N 80, 90, 97, 100, 104, 108, 109, 110, 112, 145, 180	62445608	**TH-10040**
11	N 98, 112, 115, 150, 175	62445708	**TH-10360**
12	Serie 3000 außer N 3080, 3141, 3142, 4080, 4090, 4097, 4100, 4104, 4108, 4112	69118808	**TH-12430**
13	N 3080, 3141, 3142	69111408	**TH-12050**

THETFORD

1

2
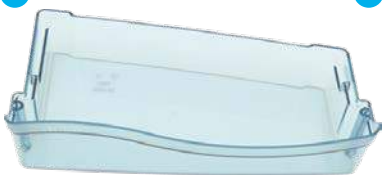

3

4
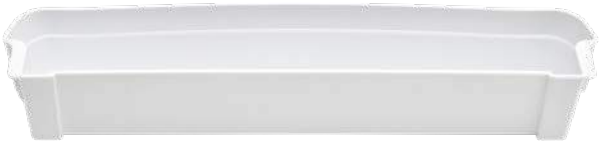

5
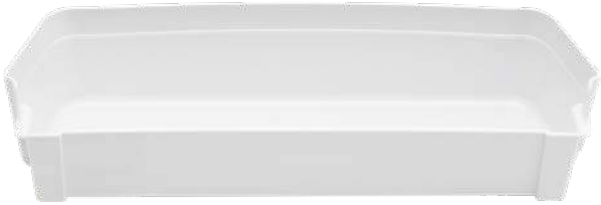

6

7

8
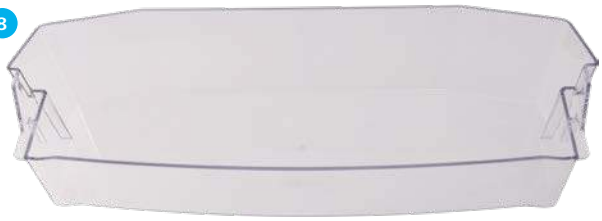

9
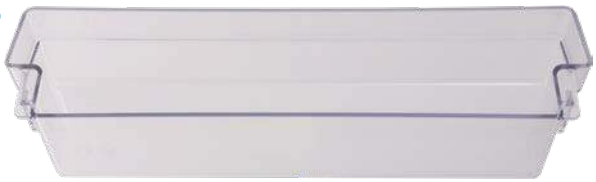

Türfach

	für	Ausführung	Farbe	Maße (B x H x T)	Hersteller-Nr.	Art-Nr.
1	N 97, 104, 109, 110, 112	klein, oberes Fach	blau	42,9 x 6,3 x 10 cm	62402512	**TH-10230**
	N 97, 104, 109, 110, 112	groß	blau	42,9 x 6,3 x 11,2 cm	62305312	**TH-10240**
2	N 98, 115, 3115	groß, unteres Fach	blau		62974512	**TH-10590**
3	N 98, 115, 3115	klein, oberes Fach	blau		62974712	**TH-10570**
4	N 3080, 4080	klein, oberes Fach	weiß	38 x 7 x 6 cm	69080308	**TH-11640**
	N 90, 100, 108, 3090, 3100, 3108, 4090, 4100, 4108	klein, oberes Fach	weiß	42,1 x 9,7 x 6 cm	69081708	**TH-11590**
	N 3097, 3104, 3112, 4097, 4104, 4112	klein, oberes Fach	weiß	41,9 x 7 x 9,3 cm	69082308	**TH-11650**
	N 3150, 3175 bis 16.07.2018	klein, oberes Fach	weiß	38 x 7 x 8,4 cm	69084108	**TH-11890**
	N 3150, 3175 bis 16.07.2018	groß, unteres Fach	weiß	38 x 9,5 x 11,2 cm	69084208	**TH-11850**
5	N 80, 145, 3080, 3145, 3170 bis 16.07.2018, 4080	oberes und unteres Fach	weiß	38 x 9,4 x 10,5 cm	69080408	**TH-11750**
	N 90, 100, 108, 3090, 3100, 3108, 4090, 4100, 4108	groß, unteres Fach	weiß	42,1 x 9,2 x 10,5 cm	69081808	**TH-11660**
	N 3097, 3104, 3112, 4097, 4104, 4112	groß, unteres Fach	weiß	42,1 x 9,2 x 10,5 cm	69082408	**TH-11630**
6	N 3141, 3142	oberes und unteres Fach	weiß	31 x 6,3 x 7,2 cm	69112108	**TH-12150**
7	N 3141, 3142	oberes und unteres Fach	blau	31 x 6,3 x 7,2 cm	69112112	**TH-12320**
8	N 3150, 3175 ab 17.07.2018, 4150, 4175		rauchgrau		692520144	**TH-12940**
	N 3145, 3170 ab 17.07.2018, 4145, 4170		rauchgrau	39 x 8,6 x 10,6 cm	692519144	**TH-12910**
9	N 4141, 4142		rauchgrau	31 x 7,2 x 6,3 cm	692254144	**TH-13100**

THETFORD

10

11

12

13

14

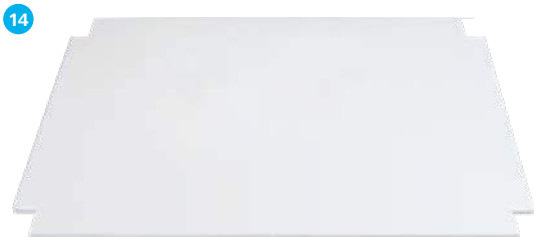

15

16

17

18

Türfach

	für			Ausführung	Farbe	Maße (B x H x T)	Hersteller-Nr.	Art-Nr.
10	T	1090		Türfächer, 2 Stück inkl. Flaschenhalterung	weiß	30,8 x 9,6 x 10,5 cm	691593	**TH-12800**
	T	1152					691863	**TH-13350**

Gefrierfachtüre

	für			Farbe	Maße (B x H)	Hersteller-Nr.	Art-Nr.
11				weiß	43,5 x 18,3 cm	690852	**TH-10550**
12	N	80,	3080, 4080	weiß		62303608	**TH-11310**
13	N	3141,	3142, 4141, 4142	weiß	31,5 x 26,8 cm	691112	**TH-12740**
14	T	1090	MK1	weiß		691588	**TH-12750**
15	T	1090	MK2	weiß	31,5 x 21,5 cm	691741	**TH-12810**
16	T	1152		weiß		691877	**TH-13340**

Scharnier für Gefrierfachtüre

	Baujahr	Anzahl	Hersteller-Nr.	Art-Nr.
17	ab 2006	2	62468008	**TH-11270**

Schraubenabdeckung für Gefrierfach

	Anzahl	Hersteller-Nr.	Art-Nr.
18	12	62447908	**TH-12390**

THETFORD

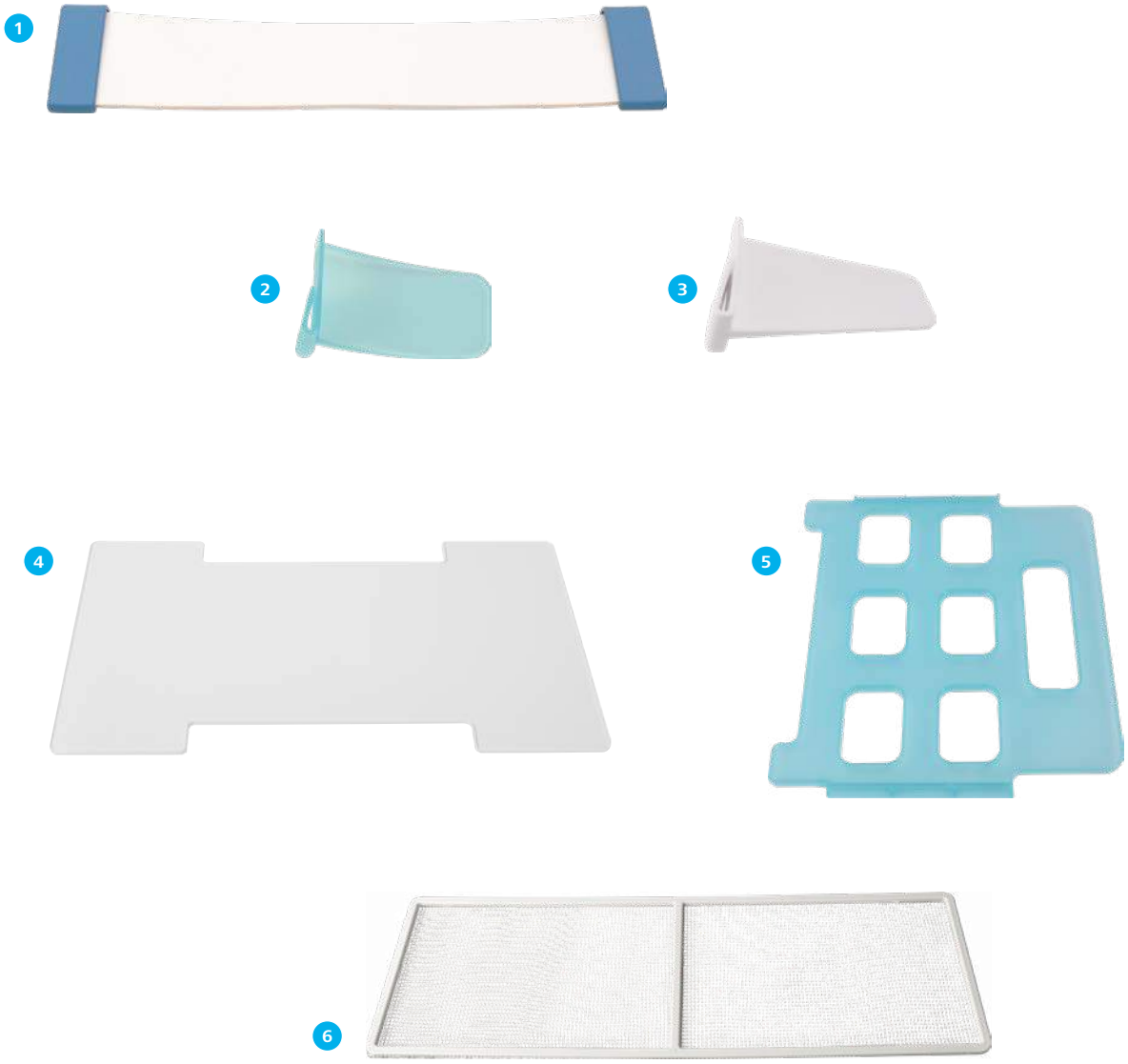

Flaschenhalterung

	für	Hersteller-Nr.	Art-Nr.
1		62304212	**TH-10400**
2	N 98, 115, 150, 175, 180, 3080, 3090, 3097, 3100, 3104, 3108, 3112, 3115, 3145, 3150, 3170, 3175 bis 16.07.2018 4080, 4090, 4097, 4100, 4104, 4108, 4112	62698912	**TH-10890**
3	N 3145, 3150, 3170, 3175 ab 17.07.2018, 4145, 4150, 4170, 4175	69252108	**TH-12920**

Winterabdeckung

	Farbe	Maße (B x H)	Hersteller-Nr.	Art-Nr.
4	weiß	39,2 x 21 cm	69109980	**TH-12110**

Trennwand zu Schubfach

	für	Hersteller-Nr.	Art-Nr.
5	N 3141, 3142	69112012	**TH-12360**

Moskitonetz

	für	Hersteller-Nr.	Art-Nr.
6	Lüftungsgitter, klein	69112880	**TH-12640**

THETFORD

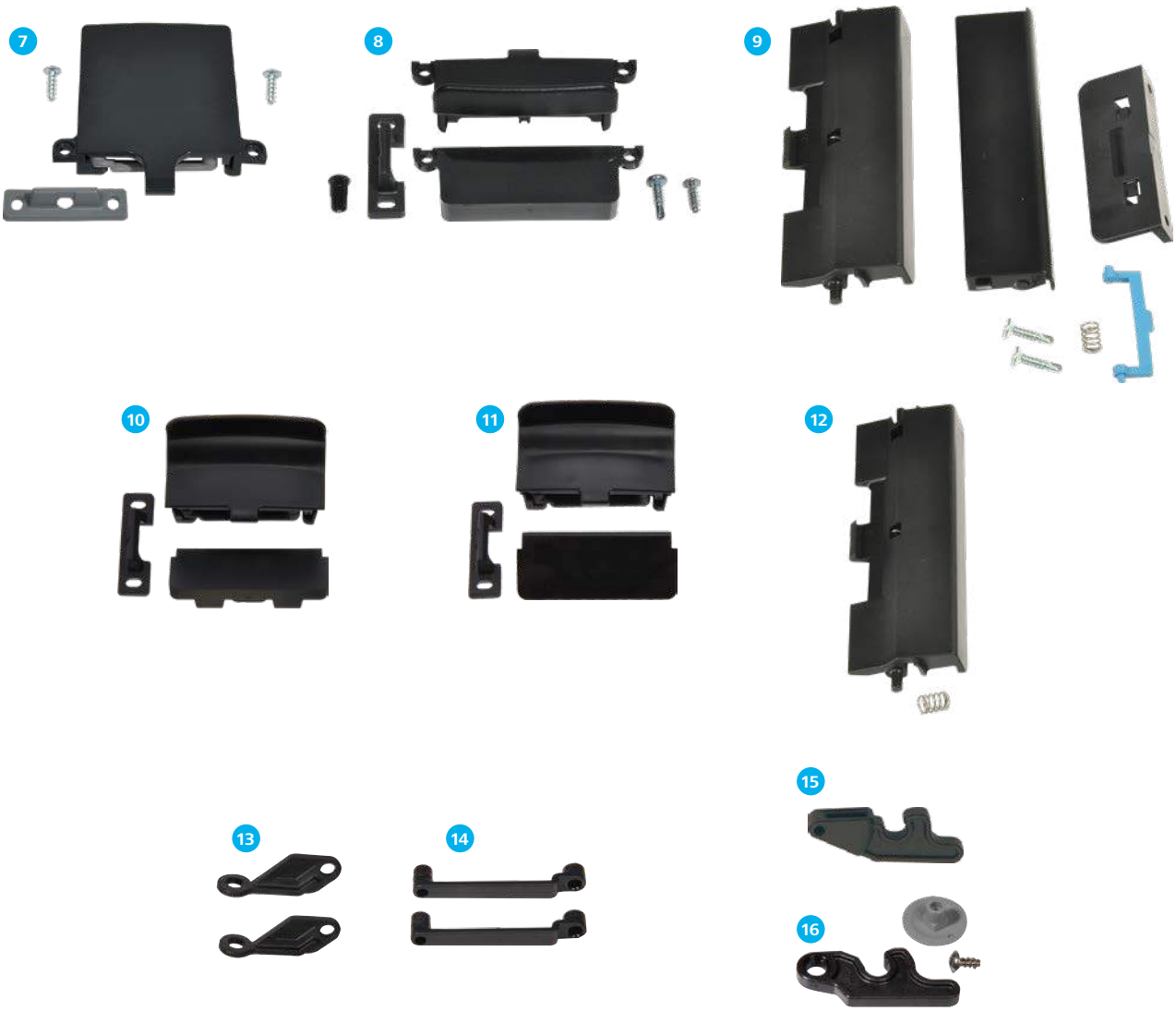

Griff inkl. Verriegelung

	für		Farbe	Hersteller-Nr.	Art-Nr.
7	N	98, 115, 3115	schwarz	62974490	**TH-10420**
8	N	3080, 4080, 3090, 3100, 3108, 3145, 3170 bis 30.06.2016 3097, 3104, 3112, 3150, 3175 bis 24.04.2018	schwarz	62698527	**TH-11820**
9	N	3141, 3142, 4141, 4142	schwarz	691113	**TH-12350**
10	N	3090, 3100, 3108, 3145, 3170 ab 01.07.2016, 4090, 4100, 4108, 4145, 4170	schwarz	69146827	**TH-12630**
11	N	3097, 3104, 3112, 3150, 3175 ab 25.04.18, 4097, 4104, 4112, 4150, 4175	schwarz	69173927	**TH-13070**
12	T	1090	schwarz	691580	**TH-12670**

Halter Entlüftungsstellung

	für		Anzahl	Hersteller-Nr.	Art-Nr.
13	N	80, 90, 100, 108, 109, 110, 112 (bis 06/2005), 145	2	62467927	**TH-10080**
14	N	112 (ab 07/2005) und alle Modelle mit LED ab Baujahr 2006	2	62698627	**TH-10170**

Verschlusshaken

	für		Hersteller-Nr.	Art-Nr.
15	alle Modelle außer N	115, 180, 3108, 3115	62400127	**TH-10750**
16	N	115, 180, 3115	629721	**TH-10900**

THETFORD

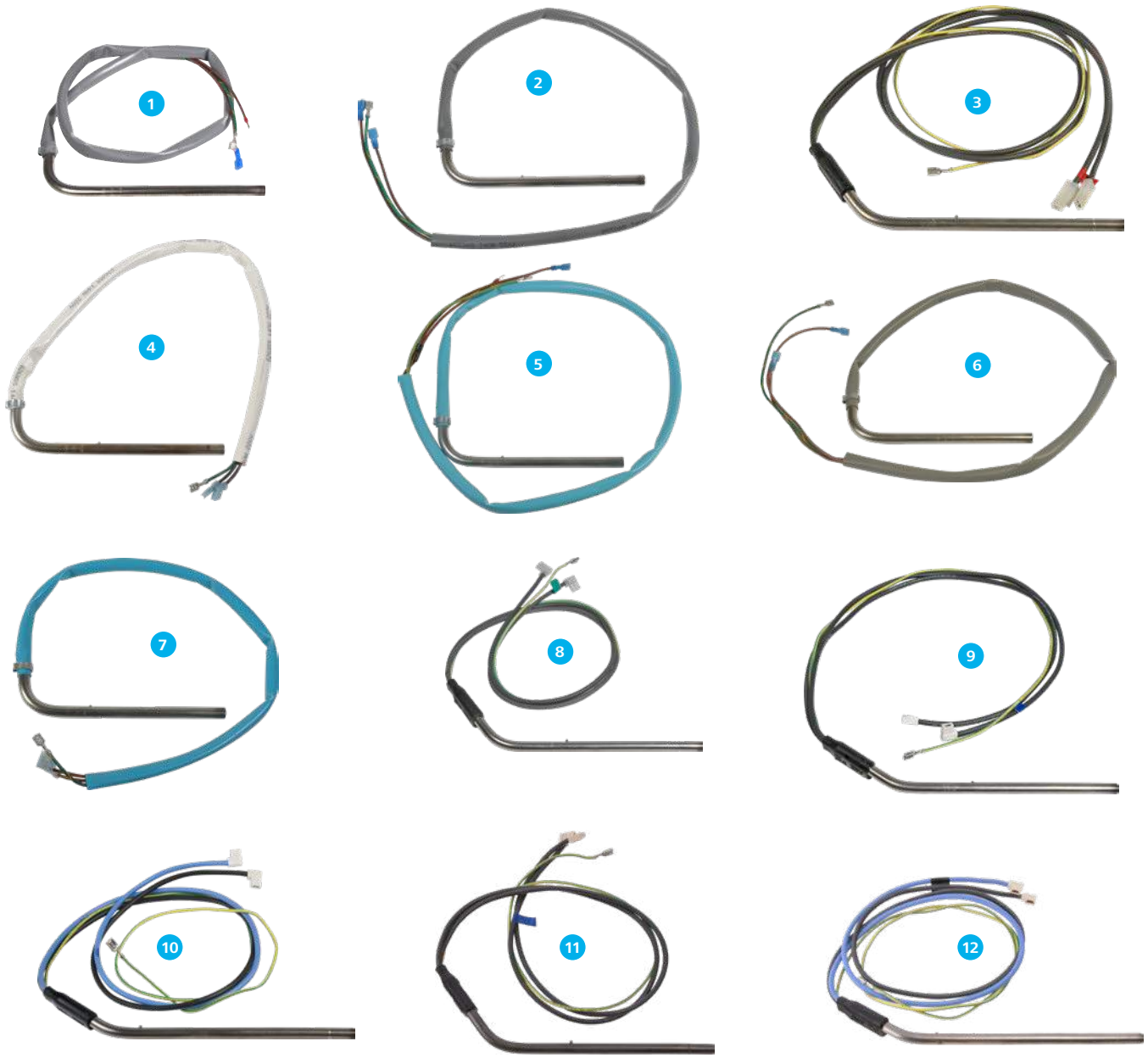

Heizpatrone, 230 Volt

	für		Ausführung	Hersteller-Nr.	Art-Nr.
1	N	80, 90, 97, 98, 100, 104, 108, 109, 110, 112, 115 bis Baujahr 06/2005	140 W / 220 V	623064	**TH-10320**
2	N	80, 90, 97, 98, 100, 104, 108, 109, 110, 112, 115 Baujahr 07/2005 bis 09.06.2009	140 W / 220 V	628450	**TH-10920**
3	N	80, 90, 97, 98, 100, 104, 108, 109, 110, 112, 115 ab 10.06.2009	153 W / 230 V	633570	**TH-11420**
4	N	90A/E, 97A/E, 100A/E, 104A/E, 109A/E, 112A/E Baujahr 2006 bis 02.07.2009	157 W / 230 V	626994	**TH-10930**
5	N	145 bis 16.01.2005	200 W / 220 V	623074	**TH-10490**
6	N	145 ab 17.01.2005	200 W / 220 V	626990	**TH-12380**
7	N	145 A/E ab Baujahr 2006, N150, 175, 180 bis 28.05.09	200 W / 220 V	626992	**TH-11100**
8	N	90A/E, 97A/E, 112A/E, 100A/E 104A/E ab 03.07.2009 3080, 3090, 3097, 3100, 3104, 3108, 3112, 3115	153 W / 230 V	633575	**TH-11740**
9	N	145A/E, 150, 175, 180 ab 29.05.09, 3145, 3150, 3170, 3175	200 W / 230 V	633573	**TH-11550**
10	N	3141, 3142	220 W / 230 V	691124	**TH-12480**
11	N	4080, 4090, 4097, 4100, 4104, 4108, 4112	220 W / 230 V	692250	**TH-13320**
12	N	4141, 4142, 4145, 4150, 4170, 4175	300 W / 240 V	691193	**TH-13330**

THETFORD

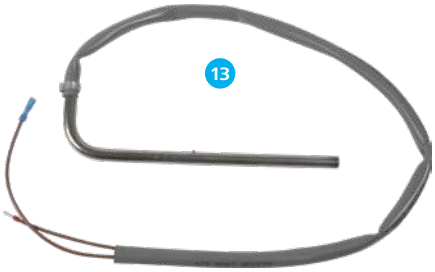

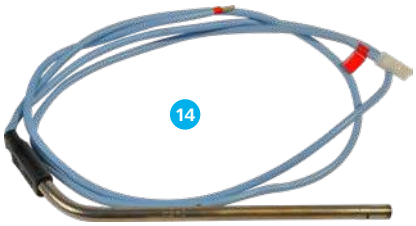

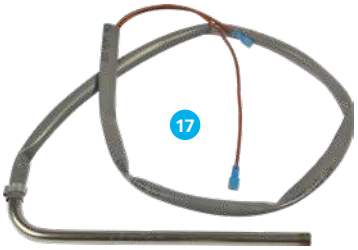

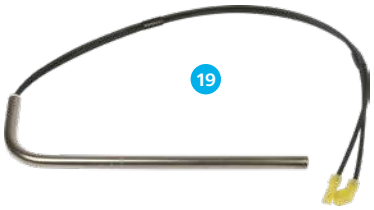

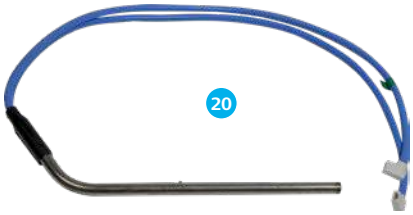

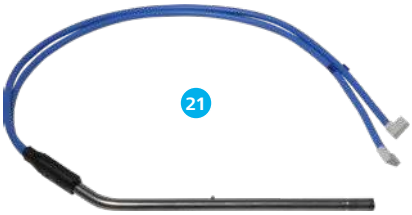

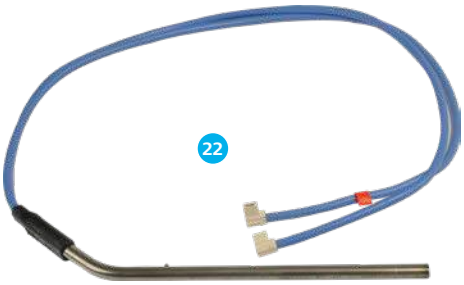

Heizpatrone, 12 Volt

	für													Ausführung	Hersteller-Nr.	Art-Nr.
13	N	80,	90,	97,	98,	100,	104,	108,	109,	110,	112,	115				
	bis 08.06.2009													140 W / 12 V	623065	**TH-10940**
14	N	80,	90,	97,	98,	104,	108,	109,	110,	112,	115	ab 09.06.2009		140 W / 12 V	633571	**TH-12020**
15	N	90A/E, 97A/E,			100A/E,		104A/E,		109A/E,		112A/E					
		Baujahr 2006 bis 01.07.2009												140 W / 12 V	626995	**TH-10950**
16	N	145 bis 16.01.2005												147 W / 12 V	623075	**TH-10730**
17	N	145	ab 17.01.2005											147 W / 12 V	626991	**TH-10330**
18	N	145A/E,		150,	175,	180 bis 04.12.2007								147 W / 12 V	626993	**TH-11300**
19	N	145A/E,		150,	175,	180, 05.12.07 - 28.05.09									631752	**TH-11540**
20	N	90,	97,	100,	104,	112	ab 02.07.2009,									
		3080,	3090,	3097,	3100,	3104,	3108,	3112,	3115,							
		4080,	4090,	4097,	4100,	4104,	4108,	4112						140 W / 12 V	633574	**TH-11730**
21	N	145A/E,		150,	175,	180 ab 29.05.09,		3145, 3150,		3170, 3175				190 W / 12 V	633572	**TH-11970**
22	N	3141,	3142,													
		4141,	4142,	4145,	4150,	4170,	4175							205 W / 12 V	691125	**TH-12470**

THETFORD

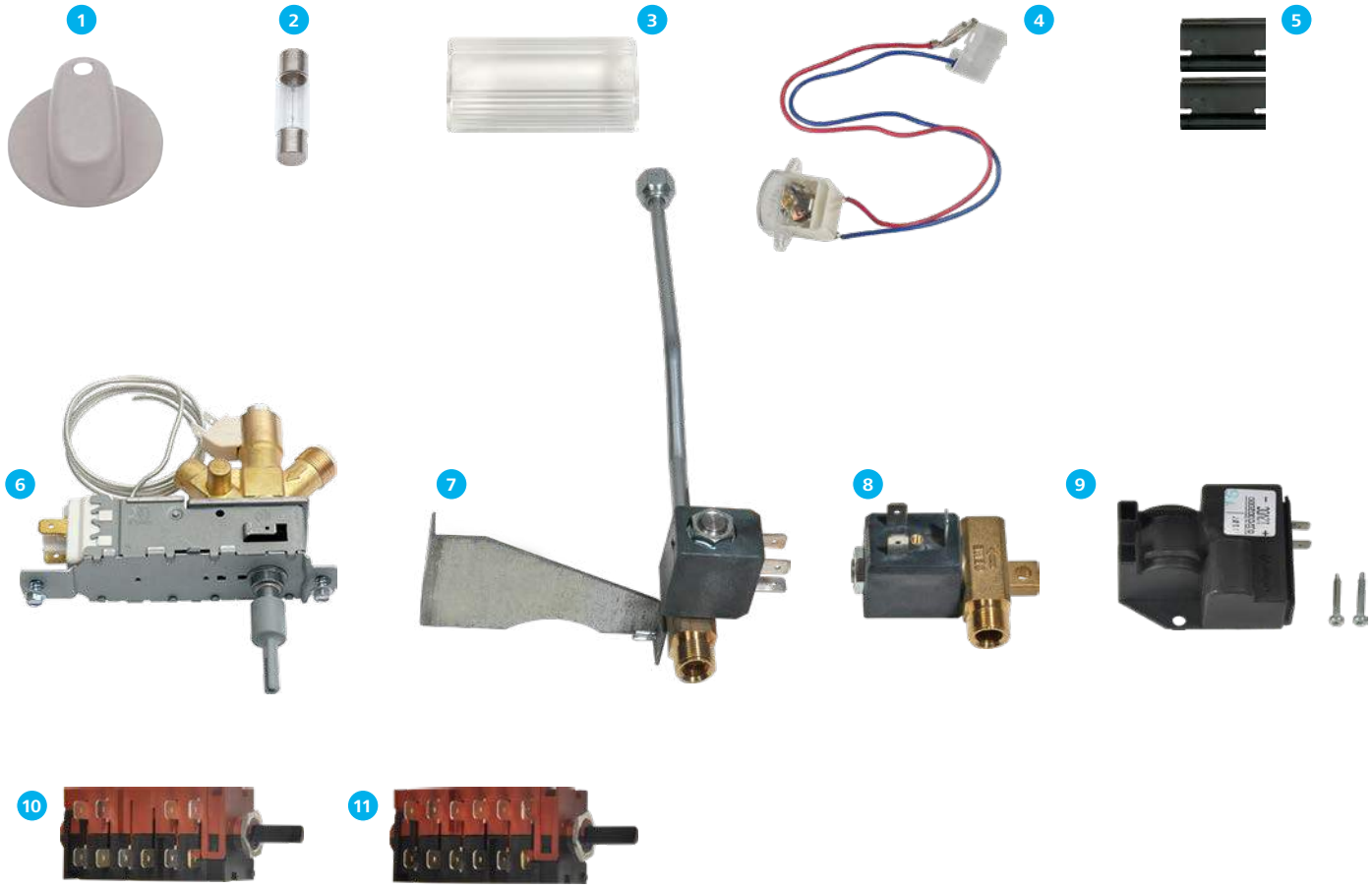

Regelknopf und Wahlschalter

	für	Beschreibung	Hersteller-Nr.	Art-Nr.
1	Gas bis Baujahr 2005 (Version 1) und Gas / 230 Volt ab Baujahr 2006 (Version 2)	Regelknopf	62302627	**TH-10060**
	230 Volt bis Baujahr 2005 (Version 1)	Regelknopf und Wahlschalter	62302527	**TH-10140**
	230 Volt ab Baujahr 2006 (Version 2)	Regelknopf und Wahlschalter	62568207	**TH-10150**

Lampe

	Hersteller-Nr.	Art-Nr.
2	624003	**TH-10290**

Glasabdeckung für Lampe

	Hersteller-Nr.	Art-Nr.
3	624002	**TH-11010**

Flammenanzeige

	Hersteller-Nr.	Art-Nr.
4	623029	**TH-10380**

Befestigungsclips für Lüftungsgitter

	Anzahl	Hersteller-Nr.	Art-Nr.
5	2	628449	**TH-10710**

Gassicherheitsventil ST

	für	Hersteller-Nr.	Art-Nr.
6	N 80, 90, 97, 98, 100, 104, 108, 109, 110, 112, 115	62568807	**TH-10560**
7	N 90A/E, 97A/E, 109A/E, 112A/E, Version 3 auf Version 5	631249	**TH-10910**
	N 100A/E, 104A/E, 145A/E, 150, 175, 180, Version 4 auf Version 5	631248	**TH-10440**
8	Version 5	630440	**TH-11500**
	Serie N 3000	690810	**TH-12010**

Zündautomat

	Hersteller-Nr.	Art-Nr.
9	623022	**TH-11000**

Energie-Wahlschalter

	Baujahr	Hersteller-Nr.	Art-Nr.
10	bis 06/2005	623400	**TH-10740**
11	ab 07/2005	626999	**TH-11110**

THETFORD

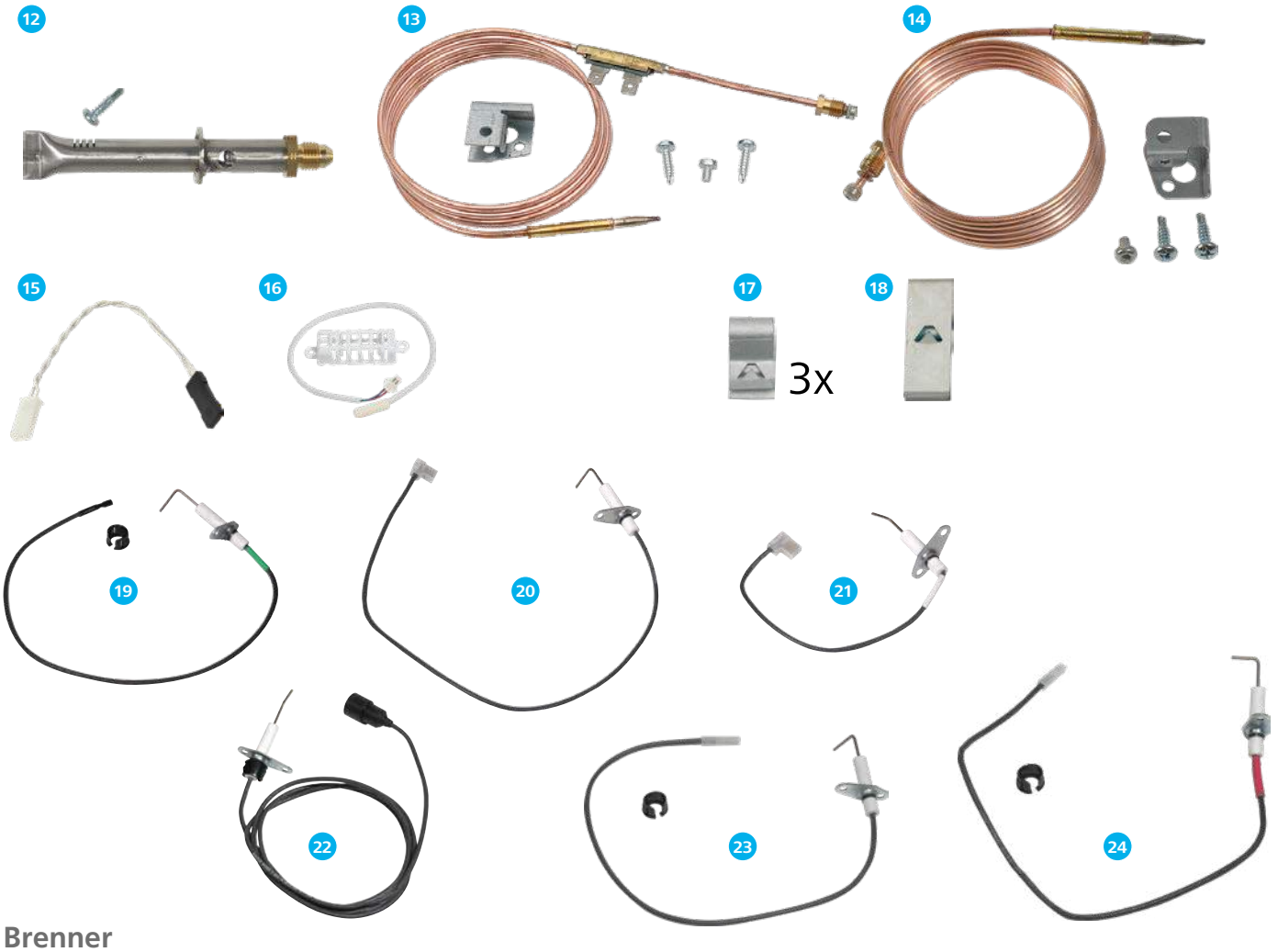

Brenner

| | für | | |

DOMETIC

Kit Brennerkorpus

	Ausführung	Farbe	Hersteller-Nr.	Art-Nr.
1	1 Loch, Brennerdeckel, klein, ø 4,5 cm	Inox	105310861	**DO-51360**
2	2 Löcher, Brennerdeckel, klein, ø 4,5 cm	Inox	105310203	**DO-51380**
3	1 Loch, Brennerdeckel, groß ø 6 cm	Inox	105310862	**DO-51370**
4	2 Löcher, Brennerdeckel, groß ø 6 cm	Inox	105310205	**DO-51390**
5	1 Loch, Brennerdeckel, klein, ø 4,5 cm	emailliert	105310207	**DO-51420**
6	2 Löcher, Brennerdeckel, klein, ø 4,5 cm	emailliert	105310202	**DO-51430**
7	1 Loch, Brennerdeckel, groß, ø 6 cm	emailliert	105310208	**DO-51440**
8	2 Löcher, Brennerdeckel, groß, ø 6 cm	emailliert	105310204	**DO-51450**

Brenneroberteil

	für	Ausführung	Hersteller-Nr.	Art-Nr.
9	EK 2000 und Serie H	2 Stück inkl. Schrauben	407144273	**DO-52650**
	EK 2000 und Serie H	3 Stück inkl. Schrauben	407144151	**C-37512**

Brennerdeckel, Ø 6 cm

	für	Ausführung	Farbe	Hersteller-Nr.	Art-Nr.
10	EK 2000 und Serie H	3 Stück inkl. Schrauben	Inox	407144152	**C-36332**
11	EK 2000 und Serie H	2 Stück inkl. Schrauben	emailliert	407144150	**DO-52660**
	EK 2000 und Serie H	3 Stück inkl. Schrauben	emailliert	407144154	**DO-52540**

DOMETIC

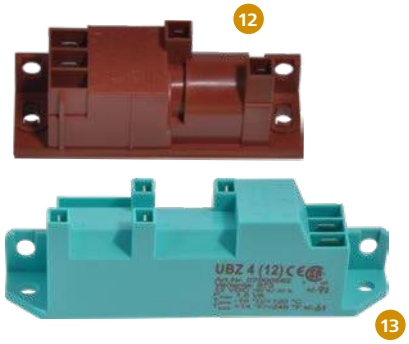

Zündgerät für Kocher

	Ausführung	Hersteller-Nr.	Art-Nr.
12	mit 2 Brennern	105313799	**S-172**
13	mit 3 oder 4 Brennern	407144000	**S-174**

Schalter für elektronische Zündung von Kochern

	Ausführung	Hersteller-Nr.	Art-Nr.
14	rechteckig	105310643	**S-364**
15	rund	105311682	**DO-52680**

Piezo-Zünder für Kocher

		Hersteller-Nr.	Art-Nr.
16		105310322	**S-163**

Zündelektrode

	für	Ausführung	Länge	Hersteller-Nr.	Art-Nr.
17	neue Modelle	mit Rundstecker, inkl. Feder	26 cm	105310321	**DO-51060**
18	neue Modelle	mit Flachstecker, inkl. Feder	28 cm	105311357	**DO-51460**
19	neue Modelle	mit Flachstecker, inkl. Feder	40 cm	105311486	**DO-51560**
	neue Modelle	mit Flachstecker, inkl. Feder	55 cm	105310318	**S-161a**

DOMETIC

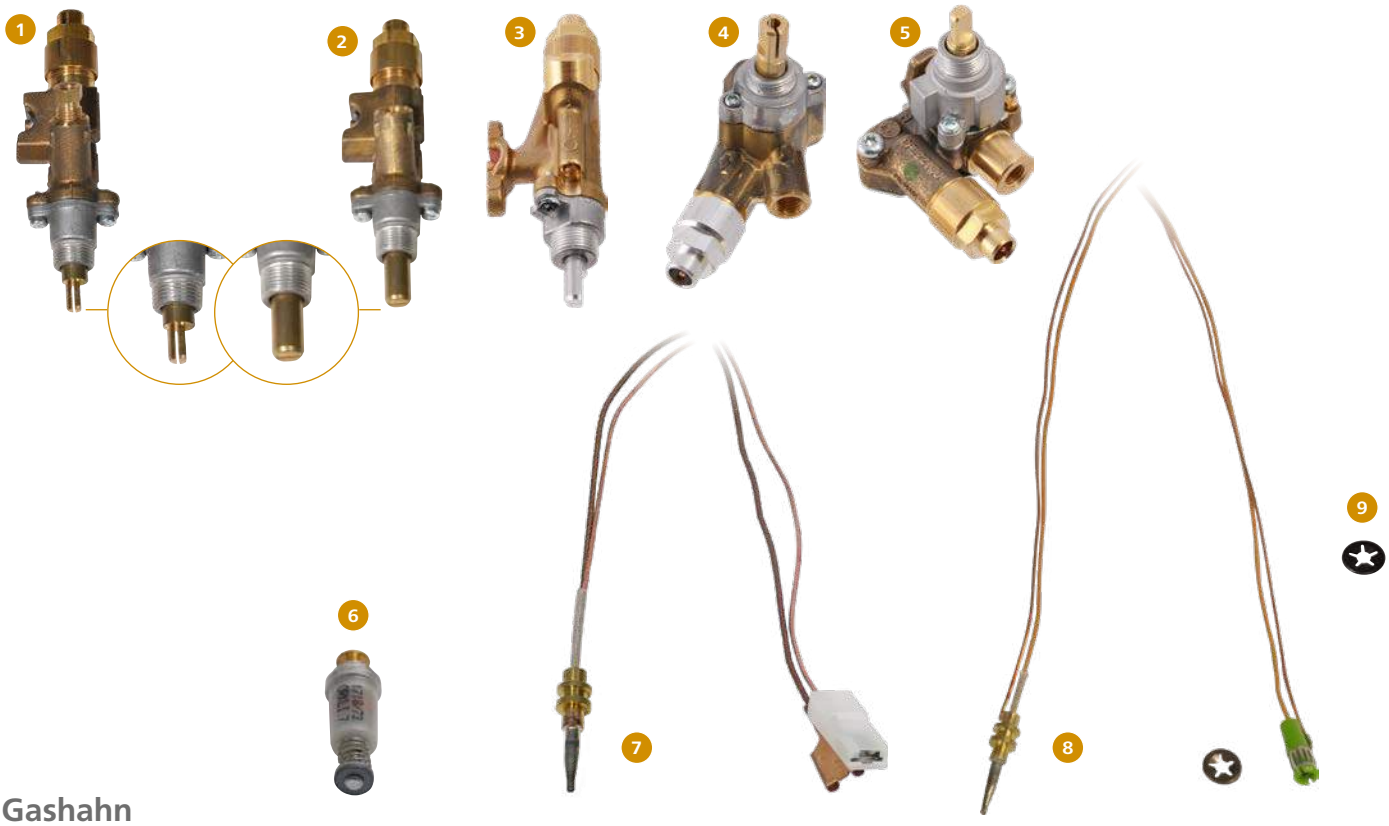

Gashahn

	Ausführung	Drehachse	Schriftzug	für Brenner	ø Brennerdeckel	Hersteller-Nr.	Art-Nr.
1	gerade	goldfarben	*CAL 20200*			407144899	**DO-50320**
2	gerade	goldfarben	*CAL 20200*	klein	4,5 cm	105311825	**DO-50430**
	gerade	goldfarben	*CAL 20200*	mittel	6 cm	105311824	**DO-50440**
3	gerade	siberfarben	*Gp Fc US 100 mb*	klein	4,5 cm	105313690	**DO-53650**
	gerade	siberfarben	*Gp Pc US 100 mb*	mittel	6 cm	105313691	**DO-53640**
	gerade	siberfarben	*Gp HC US 100 mb*	groß	7,5 cm	105313772	**DO-53620**
4	gewinkelt	goldfarben	*MP-Italy*	klein	4,5 cm	105311771	**DO-52670**
	gewinkelt	goldfarben	*MP-Italy*	mittel	6 cm	105311790	**DO-51540**
	gewinkelt	goldfarben	*MP-Italy*	groß	7,5 cm	105311791	**DO-51550**
5	gewinkelt	goldfarben	*CAL 22100*	klein	4,5 cm	105313859	**DO-53540**
	gewinkelt	goldfarben	*CAL 22100*	mittel	6 cm	105313860	**DO-53670**
	gewinkelt	goldfarben	*CAL 22100*	groß	7,5 cm	105311772	**DO-53410**

Magnetventil für Kocher

	für	Ausführung	Hersteller-Nr.	Art-Nr.
6	EK 2000, alt	goldener Kopf, für Flachstecker	407144275	**C-37449**

Thermoelement

	für	Ausführung	Länge	Hersteller-Nr.	Art-Nr.
7	EK 2000	alte Version, mit Flachstecker	35 cm	407144377	**C-36337**
	EK 2000	alte Version, mit Flachstecker	50 cm	407144154	**C-38328**

Kit Thermoelement

	Ausführung	Länge	Hersteller-Nr.	Art-Nr.
8	mit Rundstecker	25 cm	105310310	**DO-50450**
	mit Rundstecker	35 cm	105310311	**DO-51740**
	mit Rundstecker	45 cm	105310312	**DO-51010**
	mit Rundstecker	60 cm	407144819	**DO-50310**

Quickloc-Ring für Zündsicherung

	Durchmesser	Hersteller-Nr.	Art-Nr.
9	5 mm	105313868	**S-005**

DOMETIC

Bedienknopf für Kocher, alt

	für	Farbe	Anzahl	Hersteller-Nr.	Art-Nr.
10	Serie MO, PI	schwarz	1	105310561	**S-131**
11	Serie 8000 und Modell 9222	schwarz	1	105310569	**S-668**
12	EK 2000, CE88, CE94	schwarz	4	407144678	**C-32720**
13	EK 2000, CE99	schwarz	5	407144248	**C-36329**

Bedienknopf für Kocher, neu

	für	Drehachse	Farbe	Ausführung	Anzahl	Hersteller-Nr.	Art-Nr.
14	HB 2325, HB 3400, HBG 3445	goldfarben	schwarz/silber	klein	1	105313043	**DO-52700**
	HBG 2335	goldfarben	schwarz/silber	klein	1	105313693	**DO-52710**
15	HB 4500 und Kombination HSG 2445	goldfarben	schwarz/silber	groß	1	105312399	**DO-52180**
16	HB 2370, 3370, HBG 3440,Kombinationen HS	goldfarben	schwarz/silber	groß	1	105312179	**DO-51860**
	HSG 2440 und HSG 2370	goldfarben	schwarz/silber	groß	1	105313378	**DO-52730**
	MO 9722	goldfarben	schwarz/silber	groß	1		**DO-52740**
17		silberfarben	schwarz/silber	groß	1	105313815	**DO-53690**
18		silberfarben	schwarz		1	105313809	**DO-53660**

DOMETIC

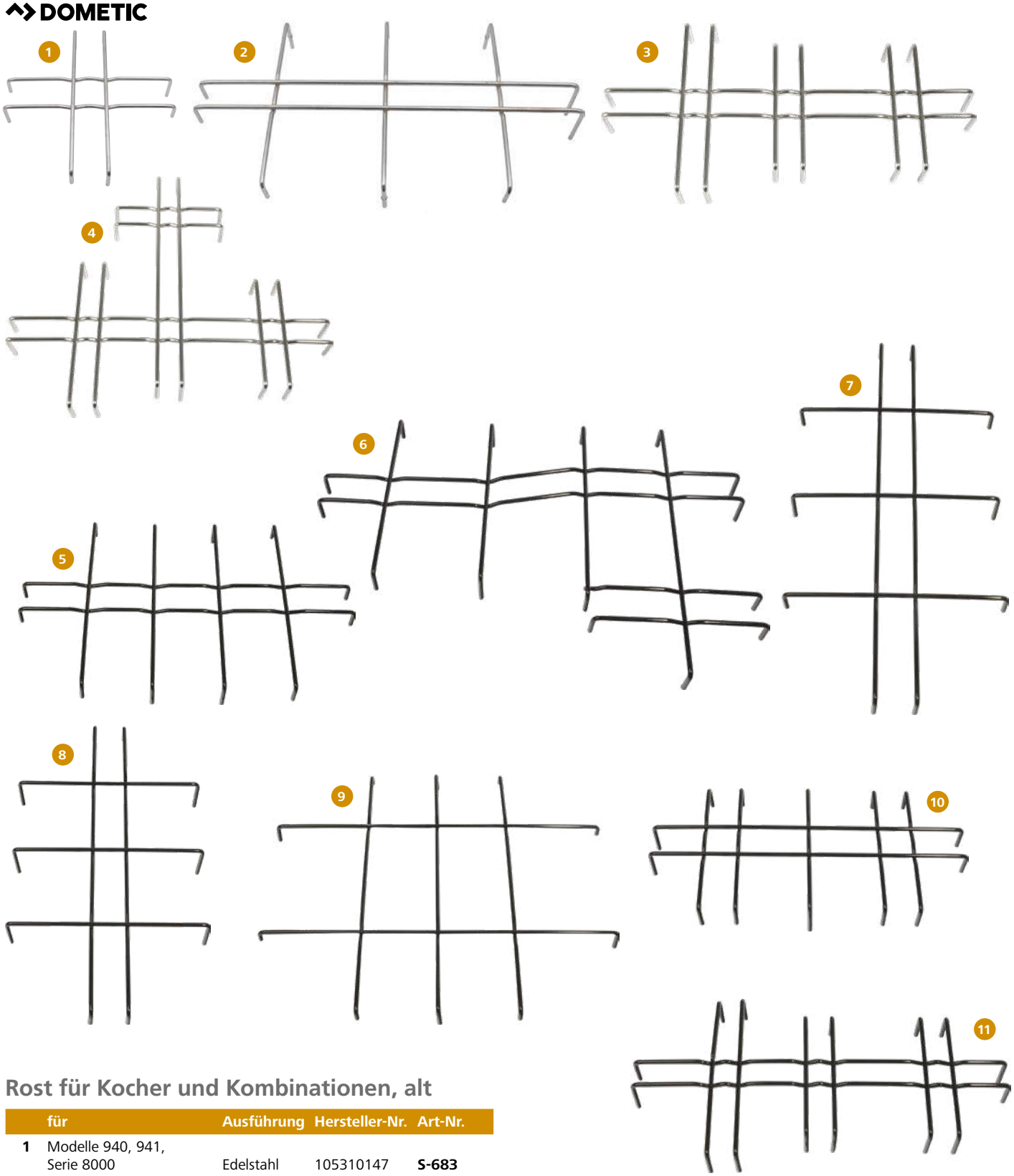

Rost für Kocher und Kombinationen, alt

	für	Ausführung	Hersteller-Nr.	Art-Nr.
1	Modelle 940, 941, Serie 8000	Edelstahl	105310147	**S-683**
	Modelle 940, 941, Serie 8000	emailliert	105310154	**S-733**

Rost für Kocher, alt

	für	Hersteller-Nr.	Art-Nr.
2	Modelle 908, 927	105311016	**S-097**

Rost für Kocher 83XX

	für	Hersteller-Nr.	Art-Nr.
3	Modelle 83X2	105311854	**DO-50730**
4	Modelle 83X3	105310235	**DO-50010**

Rost für Serie H

	für	Ausführung	Hersteller-Nr.	Art-Nr.
5	HB 2370	emailliert	105313015	**DO-52750**
6	HB 3370	emailliert	105313014	**DO-52760**
7	HS 2460	emailliert	105313010	**DO-52770**
8	HS 2420	emailliert	105312877	**DO-52780**
9	HS 2421	emailliert	105313009	**DO-52790**
10	HS 2320	emailliert	105312875	**DO-52800**
11	HSG 2440	emailliert	105313531	**DO-52810**

DOMETIC

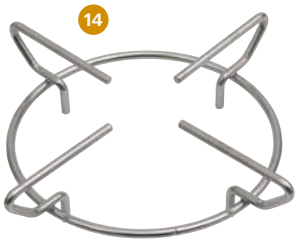

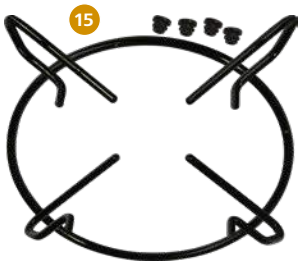

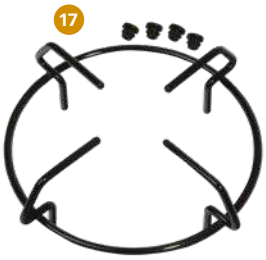

Rost für Kocher PI8023GL

	für	Ausführung	Hersteller-Nr.	Art-Nr.
12	Modell PI8023GL	klein	105311836	**DO-50740**
13	Modell PI8023GL	groß	105311837	**DO-50750**

Rost für Kocher

	für	Durchmesser	Hersteller-Nr.	Art-Nr.
14	EK 2000	16 cm	407144126	**C-35778**
	EK 2000	20 cm	105313129	**C-35779**
	EK 2000	25 cm	407143991	**C-35780**

Rost für Kocher Serie H

	für	Durchmesser	Ausführung	Hersteller-Nr.	Art-Nr.
15	Serie H	16 cm	emailliert, 4 Haltestopfen	105313026	**DO-52820**
	Serie H	20 cm	emailliert, 4 Haltestopfen	105313023	**DO-52350**
	Serie H	25 cm	emailliert, 4 Haltestopfen	105313044	**DO-52360**
16	HSG 2370	18 cm	emailliert, 4 Haltestopfen	105313374	**DO-52830**
	HSG 2370	20 cm	emailliert, 4 Haltestopfen	105313375	**DO-52840**
17	MO 9722	16,5 cm	emailliert, 4 Haltestopfen	105313495	**DO-52850**
	MO 9722	19,5 cm	emailliert, 4 Haltestopfen	105313494	**DO-52860**

Haltestopfen für Roste

	für	Anzahl	Farbe	Hersteller-Nr.	Art-Nr.
18		1	schwarz	407145452	**S-181**
19	EK 85, EK 96	50	weiß	407145409	**C-26043**
20	EK 2000	50	hellgrau	407144839	**C-36331**
21	Serie H	16	schwarz	407144198	**DO-52310**

Befestigungs-Kit für Rost

	für	Anzahl	Hersteller-Nr.	Art-Nr.
22	EK 2000	5	407145150	**DO-50510**

DOMETIC

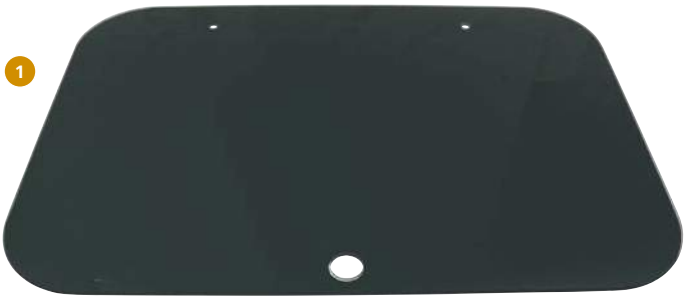

Glasabdeckung für Kocher, Spülbecken, Kombinationen

	für	mit Größe	Hersteller-Nr.	Art-Nr.
1	Serie 8000, 2-Flamm-Kocher	48 x 37 cm	105313807	**S-673**
	Serie 8000, 3-Flamm-Kocher	56 x 44 cm	105310684	**S-678**
	Spülbecken 8005	42 x 37 cm	105313573	**S-878**
	Spülbecken 8006	42 x 44 cm	105313574	**S-879**
	Spülbecken 7306	ø 42 cm	105313572	**DO-50180**
	Modelle 83X2, 83X3	68 x 44 cm	105310388	**DO-50200**

Scharnier für Glasabdeckung, Edelstahl

	für	Ausführung	Hersteller-Nr.	Art-Nr.
2	Serie 8000	gebogen	105310193	**S-680**
3	Serie 8000	gerade	105310192	**DO-50490**

Dichtung für Scharnier zu Glasabdeckungen

		Hersteller-Nr.	Art-Nr.
4		105310550	**DO-50520**

Gummigriffring für Glasabdeckung

	für	Durchmesser	Hersteller-Nr.	Art-Nr.
5	Serie 8000	20 mm	105310498	**S-679**

Kunststoffschraube & Nutmutter für Glasabdeckung

	für	Hersteller-Nr.	Art-Nr.
6	Serie 8000	105311681	**S-681**

Werkzeug für Kunststoffschraube

	für	Hersteller-Nr.	Art-Nr.
7	Serie 8000	105310488	**S-992**

Glasabdeckung für Kocher & Spülen

	mit Größe	Hersteller-Nr.	Art-Nr.
8	41 x 33,5 cm	105313617	**C-41772**
	40 x 44,5 cm	105313600	**C-41762**
	46 x 33,5 cm	105313627	**C-41767**
	52 x 44,5 cm	105313754	**C-41761**
	60 x 44,5 cm	105313746	**C-41766**

Scharnier für Glasabdeckungen zu Kocher & Spülen

	für	Anzahl	Hersteller-Nr.	Art-Nr.
9	EK 2000	2	407145071	**C-37441**

Befestigungs-Kit für Glasabdeckung zu Kocher & Spülen EK 2000

	Ausführung	Beschreibung	Hersteller-Nr.	Art-Nr.
10	ab ca. 2004	Lochgröße ø 10 mm	407144272	**C-41272**

Dichtung für Scharnier zu Glasabdeckungen

	für	Hersteller-Nr.	Art-Nr.
11	EK 2000	407145108	**C-35068**

Gummi-Griffring für Glasabdeckungen zu Kocher & Spülen

	für	Durchmesser	Hersteller-Nr.	Art-Nr.
12	EK 2000	22 mm	407144271	**C-34001**

DOMETIC

Glasabdeckung für Kocher, Spülen & Kombinationen mit einer Abdeckung

	für	mit Größe	Hersteller-Nr.	Art-Nr.
13	SNG 4133	41 x 33,5 cm	105313578	**DO-52900**
	SNG 4237	42 x 37 cm	105313577	**DO-52910**
	SNG 4244	42 x 44 cm	105313585	**DO-52030**
	SNG 420	ø 42 cm	105313583	**DO-52920**
	HBG 2335	46 x 33,5 cm	105313589	**DO-52490**
	HBG 3445	52 x 44,5 cm	105313590	**DO-52930**
	HBG 3440	56 x 44 cm	105313070	**DO-52940**
	HSG 2445	60 x 44,5 cm	105313733	**DO-52950**
	HSG 2440R	68 x 44 cm	105313532	**DO-52960**

Scharnier für Glasabdeckung, Edelstahl

	für	Ausführung	Hersteller-Nr.	Art-Nr.
15	Serie H	gebogen	105310193	**S-680**
16	Serie H	gerade	105310192	**DO-50490**
17	Serie H	2er Set	407145071	**C-37441**

Gummigriffring für Glasabdeckung

	Durchmesser	Hersteller-Nr.	Art-Nr.
20	20 mm	105310498	**S-679**
21	22 mm	407144271	**C-34001**

Werkzeug für Kunststoffschraube

	für	Hersteller-Nr.	Art-Nr.
24	Befestigungs-Kit S-681	105310488	**S-992**

Glasabdeckung für Kombinationen mit zwei Abdeckungen

	für	mit Größe	Hersteller-Nr.	Art-Nr.
13	HSG 2370, Becken links	90 x 37 cm	105313737	**DO-53010**
	HSG 2370, Kocher rechts	90 x 37 cm	105313738	**DO-53020**
	HSG 2370, Becken rechts	90 x 37 cm	105313740	**DO-53030**
	HSG 2370, Kocher links	90 x 37 cm	105313739	**DO-53040**
14	MO 9722, Becken links	76 x 32,5 cm	105313503	**DO-52970**
	MO 9722, Kocher rechts	76 x 32,5 cm	105313502	**DO-52980**
	MO 9722, Becken rechts	76 x 32,5 cm	105312794	**DO-52990**
	MO 9722, Kocher links	76 x 32,5 cm	105313588	**DO-53000**

Dichtung für Scharnier zu Glasabdeckungen

	für		Anzahl	Hersteller-Nr.	Art-Nr.
18	Scharniere S-680,	DO-50490	1	105310550	**DO-50520**
19	Scharniere	C-37441	1	407145108	**C-35068**

Befestigungs-Kit für Glasabdeckungen

	für	Hersteller-Nr.	Art-Nr.
22	Kocher mit Scharnieren S-680 DO-50490	105311681	**S-681**
23	Kocher mit Scharnieren C-37441 Lochgröße ø 10 mm	407144272	**C-41272**

DOMETIC

Befestigungs-Kit

	für	Anzahl	Hersteller-Nr.	Art-Nr.
1	Spülbecken 7306	4	105310471	**DO-50470**
2	Serie 8000	4	105310183	**S-682**
3	8103, 8303, 8322, 8323	5	105310215	**DO-50460**
4	8303, 8306, 8322, 8323, 8821, 8822, 8862	5	105310472	**DO-50480**
5	MO 9722	8	105310941	**DO-52870**
6	Spülbecken SNG 420	4	105311528	**DO-52890**
7	EK 2000, emaillierte Modelle	4	407144086	**C-37163**
	EK 2000, Edelstahlmodelle	4	407143986	**C-37162**
	EK 2000, Edelstahlmodelle	7	407144575	**C-37561**
8			407144670	**C-33032**

Schraubenabdeckung für Kocher & Spülen

	für	Farbe	Hersteller-Nr.	Art-Nr.
9	EK 2000, emaillierte Modelle	schwarz	407145418	**C-35916**
	EK 2000, Edelstahlmodelle	schwarz	407145149	**C-42442**
10		schwarz	405534517	**S-734**

Unterlegscheibe für Befestigung

	für	Farbe	Hersteller-Nr.	Art-Nr.
11	EK 2000, Edelstahlmodelle	schwarz	407145329	**C-42441**

Ablauf für Spülen

	für	Hersteller-Nr.	Art-Nr.
12	EK 2000, Serie H	407144404	**C-34527**

Stöpsel für Spülen

	Durchmesser	Hersteller-Nr.	Art-Nr.
13	35 mm	105310459	**S-307**

DOMETIC

Ersatzbirne für Backöfen

	für		Hersteller-Nr.	Art-Nr.
14	alte Modelle		105310640	**S-157**
15	neue Modelle		105311709	**DO-51490**

Lampe komplett

	für		Hersteller-Nr.	Art-Nr.
16	OV	1800	105313537	**DO-53090**

Feder für Türverschluss zu Backöfen

		Hersteller-Nr.	Art-Nr.
20		105310666	**S-342**

Zündgerät für Backöfen

		Hersteller-Nr.	Art-Nr.
21		105313799	**S-172**

Bedienknopf

	für		Hersteller-Nr.	Art-Nr.
25	OV	1800	105313697	**DO-53160**
	OG	2000, 3000	105312179	**DO-51860**

Rost für Backöfen

	für		Hersteller-Nr.	Art-Nr.
27	OV	1800	407146682	**DO-50860**
	OG	3000	105311763	**DO-53170**

Türgriff für Backöfen

	für		Hersteller-Nr.	Art-Nr.
17	alte Modelle		105310657	**S-334**
18	OV	1800	105313696	**DO-53100**
19	OG	2000	105312881	**DO-53110**
	OG	3000	105313077	**DO-53120**

Schalter für elektronische Zündung von Backöfen

	für		Ausführung	Hersteller-Nr.	Art-Nr.
22			eckig	105310643	**S-364**
o.Abb.	OV	1800	rund	105312415	**DO-53130**
23	OG	2000	eckig, Kit	105312059	**DO-53140**
24	OG	3000	eckig, Kit	105313075	**DO-53150**

Backblech

	für		Hersteller-Nr.	Art-Nr.
26	OV	1800	407146654	**DO-50850**

Drehteller für Backöfen

	für		Hersteller-Nr.	Art-Nr.
28	OG	2000, 3000	105312056	**DO-50970**

THETFORD

1

2

3

4

5

6

Glasabdeckung

	für	mit Größe	Ausführung	Farbe	Hersteller-Nr.	Art-Nr.
1	Kocher Triangle Basic Line 330	48 x 48 cm	links	schwarz	SSPA0218	**TH-21260**
	Kocher Triangle Basic Line 330	48 x 48 cm	rechts	schwarz	SSPA1730	**TH-21570**
	Spüle Triangle Basic Line 33	48 x 48 cm	links	schwarz	SSPA0291	**TH-21890**
	Spüle Triangle Basic Line 33	48 x 48 cm	rechts	schwarz	SSPA0290	**TH-21900**
2	3-Flamm-Kocher Basic Line 340, 345	54 x 44,5 cm		schwarz	SSPA0227	**TH-21920**
	Spülbecken Basic Line 34	40 x 44,5 cm		schwarz	SSPA0229	**TH-21910**
3	Kocher Top Line 165	57,6 x 36,1 cm		schwarz	SSPA0202	**TH-21940**
4	Kocher Top Line 169	54,6 x 48,2 cm		schwarz	SSPA0204	**TH-21930**
5	Backofen Triplex			schwarz	SSPA0242	**TH-20490**

Scharniere für Glasabdeckungen

	Anzahl	Hersteller-Nr.	Art-Nr.
6	2	SSPA0010	**TH-21950**

THETFORD

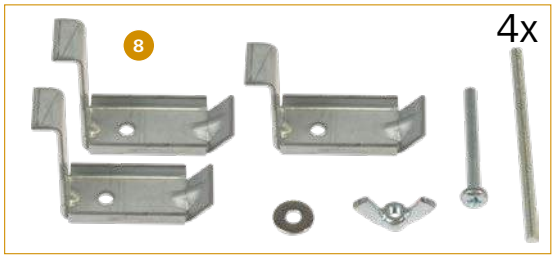

Befestigungs-Kit

	für	Hersteller-Nr.	Art-Nr.
7	Kocher und Spülen Triangle Basic Line und Basic Line	SSPA0025	**TH-21960**
8	Kocher Top-Line Serie 16	SSPA0021	**TH-21440**
9	Kocher Top-Line 922 und 981	SSPA0023	**TH-21970**
10	Kocher und Spülen Triangle Basic Line und Basic Line	SSPA0024	**TH-22310**

Ersatzteil-Kit

	Hersteller-Nr.	Art-Nr.
11	SSPA0040	**TH-22080**

Schraubenabdeckung

	Durchmesser	Hersteller-Nr.	Art-Nr.
12	12,5 mm	SSPA0816	**TH-21370**

Bedienknöpfe

	für	Farbe	Anzahl	Hersteller-Nr.	Art-Nr.
13	Kocher und Backöfen	schwarz	1		**TH-21190**
	Kocher und Backöfen	schwarz	3	SSPA0911.BK	**TH-21340**
	Kocher und Backöfen	schwarz	6	SSPA0901.BK	**TH-21350**
14	Kocher und Backöfen	matt-nickel	3	SSPA0911.MNK	**TH-21590**
	Kocher und Backöfen	matt-nickel	6	SSPA0901.MNK	**TH-21550**
15	Kocher und Backöfen	chrom	6	SSPA0901.CR	**TH-21600**
16	Kocher und Backöfen	schwarz	3	SSPA1200.BK	**TH-22040**
17	Kocher und Backöfen	matt-nickel	3	SSPA1201.MNK	**TH-22050**
18	Kocher Triangle Basic Line	schwarz	1	SPCC0609.BK	**TH-20060**
	Kocher Triangle Basic Line	schwarz	3	SSPA0918.BK	**TH-21410**
19	Kocher und Backöfen	schwarz	3	SSPA0920.BK	**TH-21640**
	Kocher und Backöfen	schwarz	6	SSPA0905.BK	**TH-21620**

THETFORD

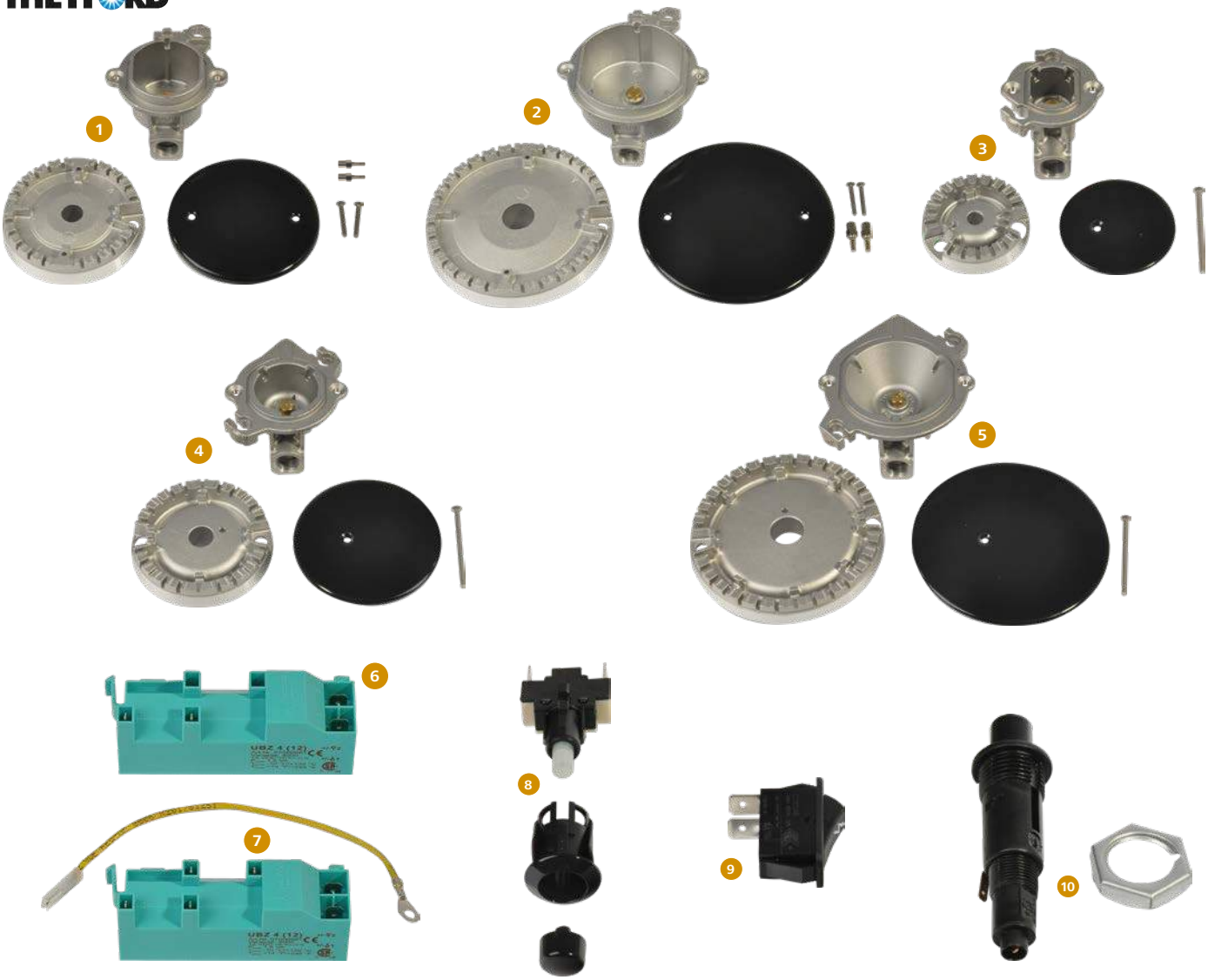

Brenner-Sets

	für	Ausführung	Hersteller-Nr.	Art-Nr.
1	Kocher	alt, medium	SSPA0114	**TH-21660**
	Backofen Triplex	alt, medium	SSPA0110	**TH-21700**
2	Kocher und Backofen Triplex	alt, groß	SSPA0123	**TH-21680**
3	Kocher	neu, klein	SSPA0811	**TH-21650**
4	Kocher	neu, medium	SSPA0812	**TH-21670**
	Backofen Triplex	neu, medium	SSPA0112	**TH-21710**
5	Kocher und Backofen Triplex	neu, groß	SSPA0813	**TH-21690**

Zündgerät 12 Volt

	Anzahl Brenner	Hersteller-Nr.	Art-Nr.
6	2	SSPA0302	**TH-21720**
7	3 - 4	SSPA0300	**TH-20560**

Schalter für elektronische Zündung

	für	Ausführung	Hersteller-Nr.	Art-Nr.
8	Kocher und Backöfen	rund	SSPA0380	**TH-21790**
9	Kocher und Backöfen	rechteckig	SSPA0381	**TH-21800**

Piezozünder

	für	Hersteller-Nr.	Art-Nr.
10	Kocher und Backöfen	SSPA0382	**TH-21810**

THETFORD

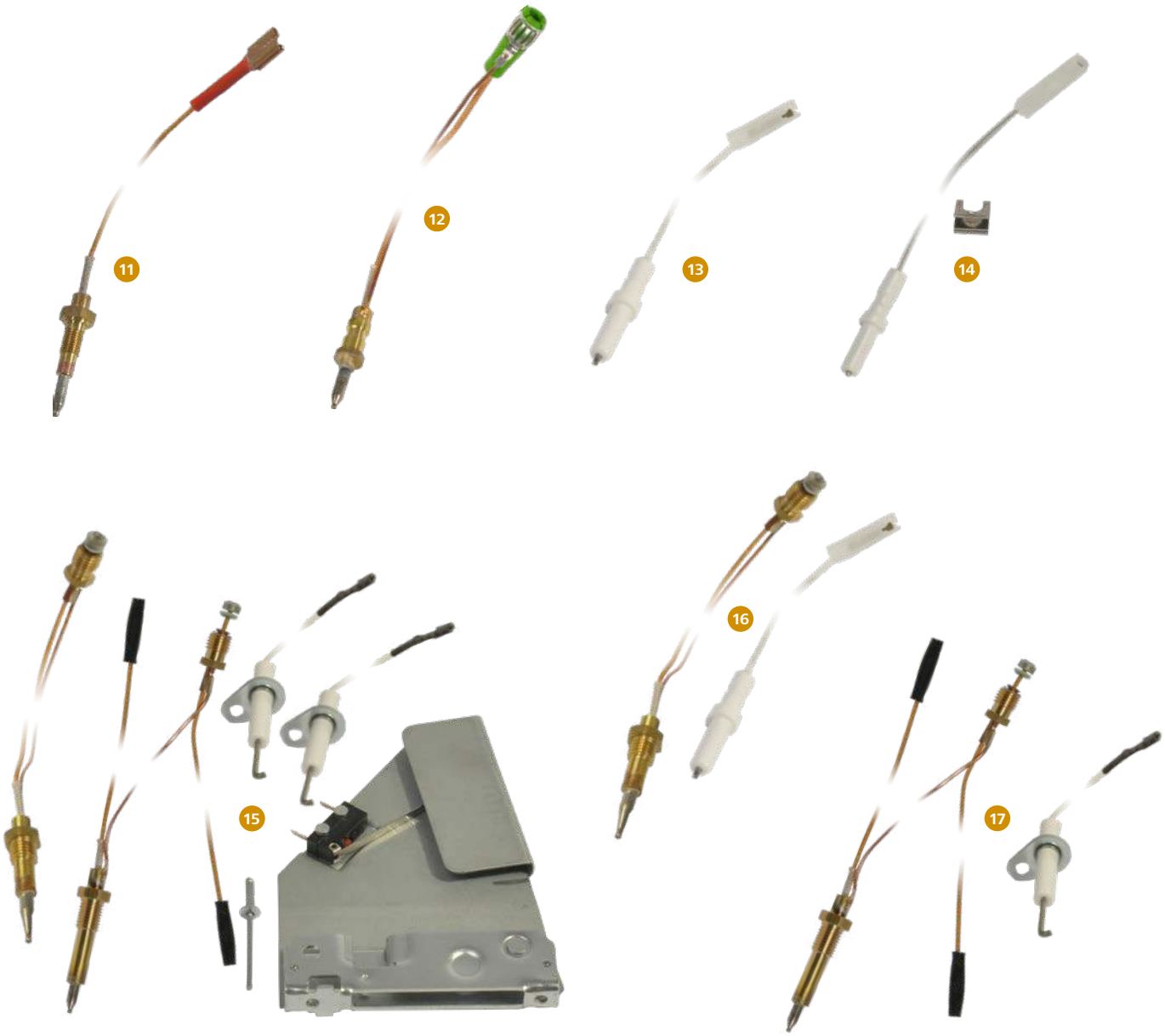

Thermoelement

	Ausführung	Länge	Anzahl	Hersteller-Nr.	Art-Nr.
11	alt	25 cm	1	SSPA0675	**TH-20270**
	alt	45 cm	1	SSPA0676	**TH-20350**
	alt, Set	2 x 25 cm, 2 x 45 cm	4	SSPA0150	**TH-21740**
12	neu	25 cm	1	SSPA0680	**TH-21060**
	neu	29 cm	1	SSPA0681	**TH-22140**
	neu	46 cm	1	SSPA0682	**TH-21100**

Elektrode

	für	Ausführung	Länge	Anzahl	Hersteller-Nr.	Art-Nr.
13	Kocher und Backöfen	alt	90 cm	4	SSPA0310	**TH-21140**
14	Kocher	neu	2 x 35 cm 1 x 65 cm 1 x 95 cm	4	SSPA0323	**TH-21880**
	Kocher und Backöfen	neu	90 cm	4	SSPA0320	**TH-21870**

Thermoelement und Elektrode für Backöfen Duplex / Triplex

	für	Ausführung	Hersteller-Nr.	Art-Nr.
15	Backofen und Grill	alt, Kit: 2 Elektroden und 2 Thermoelemente	SSPA0606	**TH-21270**
16	Backofen	neu, 1 Elektrode und 1 Thermolement	SSPA0626	**TH-21770**
17	Grill	neu, 1 Elektrode und 1 Thermolement	SSPA0627	**TH-21780**

THETFORD

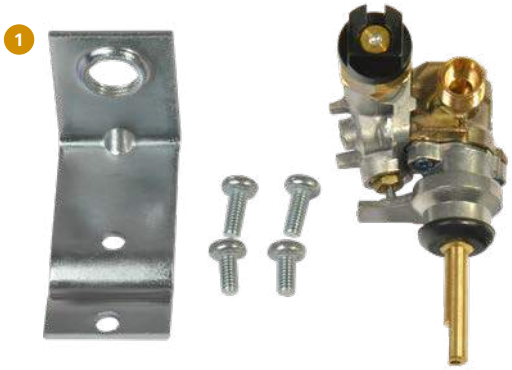

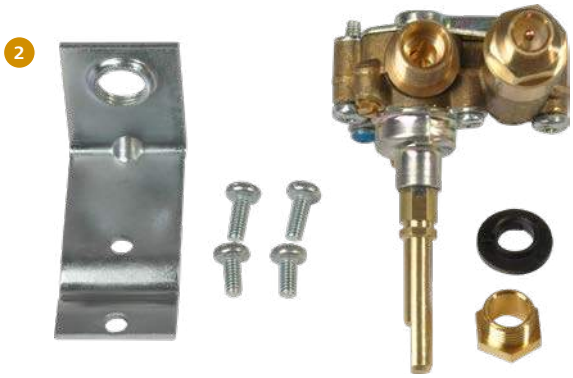

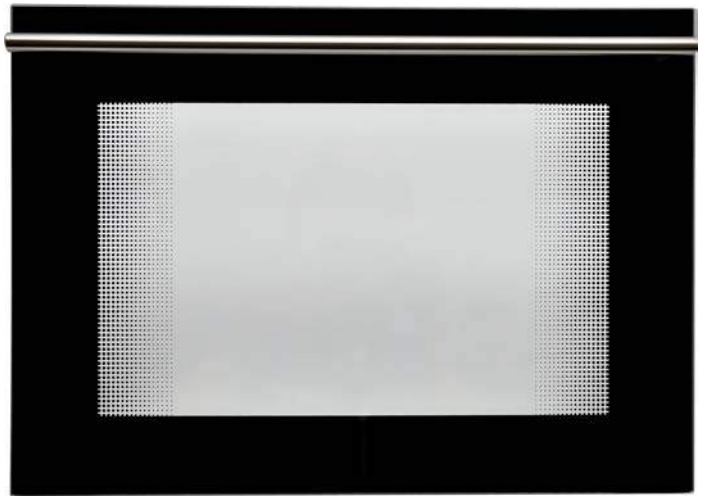

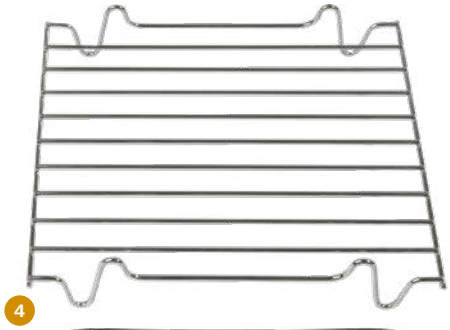

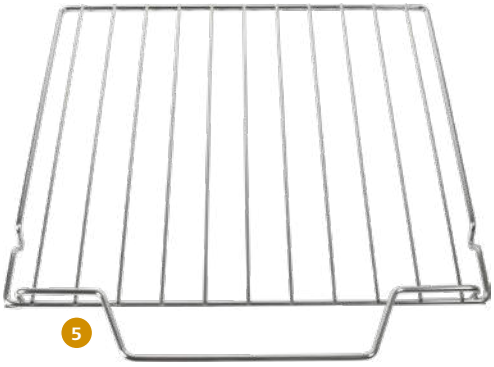

Gasventil

	für	Ausführung	Anzahl	für Brenner	Hersteller-Nr.	Art-Nr.
1	Triangle Basic Line bis 18.8.2013	alt	2	2 x klein	SSPA0429	**TH-21820**
	Basic Line bis 30.9.2012	alt	2	2 x klein	SSPA0416	**TH-21500**
	Top Line	alt	2	2 x klein	SSPA0427	**TH-21830**
	Basic Line, Top Line	alt	2	1 x klein, 1 x groß	SSPA0428	**TH-21850**
2	Triangle, Basic Line, Top Line	neu	2	2 x klein	SSPA0425	**TH-21420**
	Basic Line, Top Line	neu	2	1 x klein, 1 x groß	SSPA0426	**TH-21360**

Türe für Backöfen

	für	Hersteller-Nr.	Art-Nr.
3	Duplex und Triplex	SMAO3435. BK1X	**TH-20040**

Wanne mit Rost und Griff

	für	Hersteller-Nr.	Art-Nr.
4	Duplex und Triplex	SSPA0993	**TH-21160**

Rost für Backöfen

	für	Hersteller-Nr.	Art-Nr.
5	Duplex und Triplex	SSPA0982	**TH-21860**

THETFORD

6

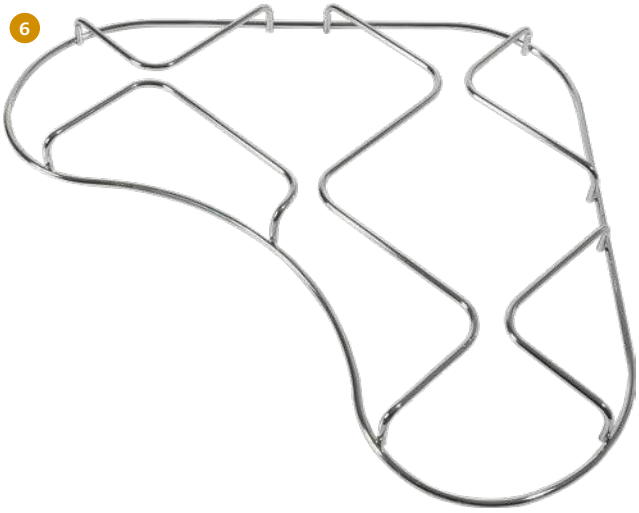

7

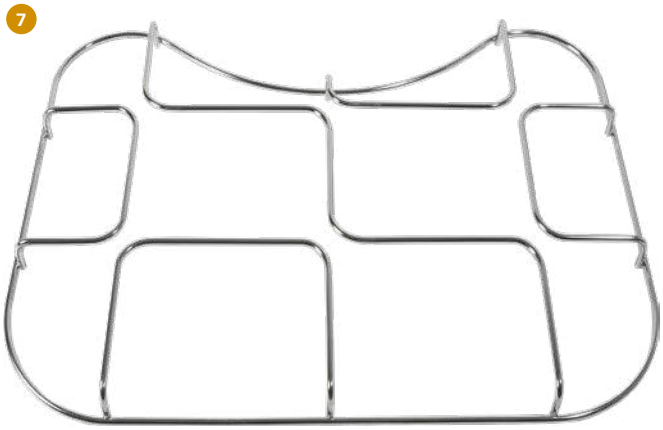

8

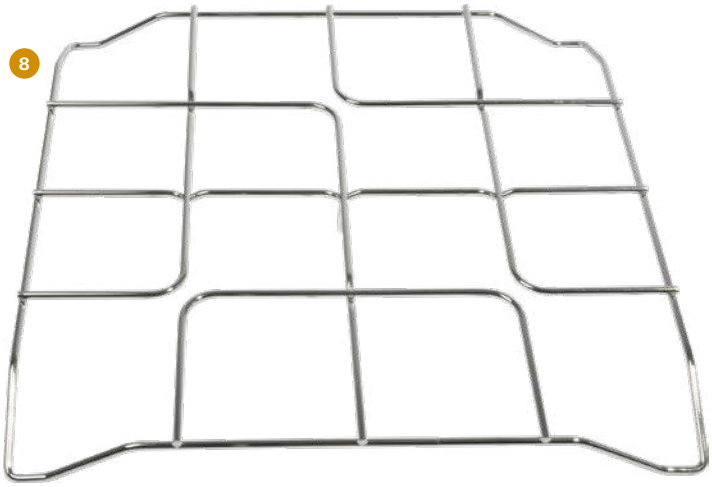

9

10

11

12

Rost

	für	Hersteller-Nr.	Art-Nr.
6	Kocher Triangle Basic Line 330	SSPA0955	**TH-20450**
7	Kocher Basic Line 340	SSPA0956	**TH-20400**
8	Kocher zu Backofen Triplex	SSPA0961	**TH-20500**

Halterung für Rost

	für	Anzahl	Hersteller-Nr.	Art-Nr.
9	Kocher Triangle, Basic Line und Backofen Triplex	1		**TH-20240**
	Kocher Triangle, Basic Line und Backofen Triplex	50	SSPA0042	**TH-21560**
10	Kocher SHB 353XX, Kombination SCU 35300X, SCU 35310X	6	SSPA0800	**TH-21150**

Rost für Brenner

	für	Ausführung	Hersteller-Nr.	Art-Nr.
11	Kocher Top-Line	klein	SSPA0965	**TH-20110**
12	Kocher Top-Line	groß	SSPA0953	**TH-20470**

Brennerdeckel für Kocher und Kombinationen

	Durchmesser	Hersteller-Nr.	Art-Nr.
1	5,5 cm	4000021	**CAN-008**
2	7,5 cm	4000019	**CAN-014**
3	5 cm	4000184	**CAN-011**
4	7 cm	4000185	**CAN-021**

Brennerunterteil für Kocher und Kombinationen

	für	Ausführung	Hersteller-Nr.	Art-Nr.
5	Serie 2	klein	4000025	**CAN-022**
6	Serie 2	groß	4000024	**CAN-016**
7	Serie 3	klein	4000182	**CAN-009**
8	Serie 3	groß	4000181	**CAN-013**

Schraube Brennerdeckel

	Hersteller-Nr.	Art-Nr.
9	4000318	**CAN-001**

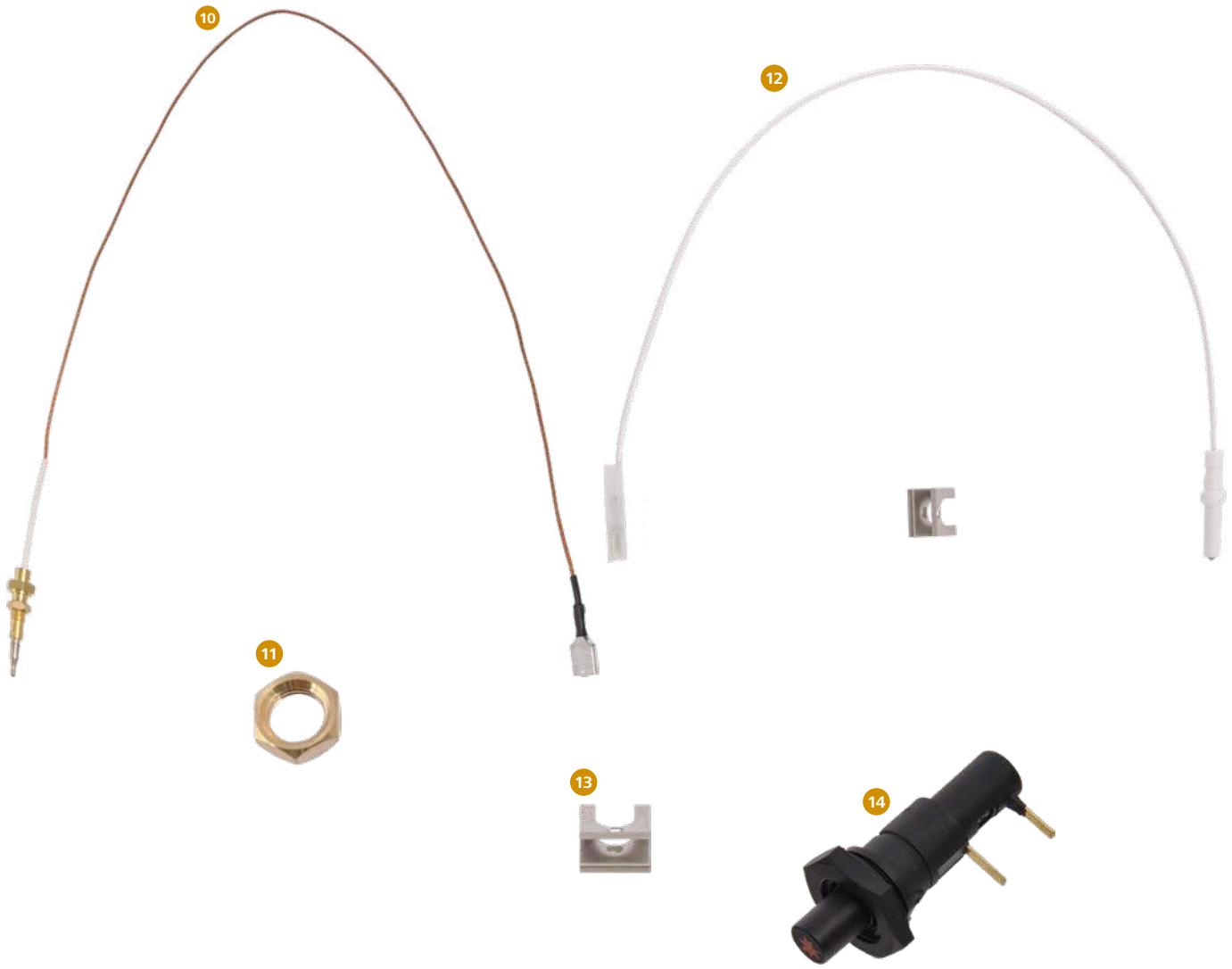

Thermoelement für Kocher und -Kombinationen

	Länge	Hersteller-Nr.	Art-Nr.
10	60 cm	4000069	**CAN-004**
	110 cm	4000295	**CAN-018**

Zündkabel inkl. Zündkerze für Kocher und Kombinationen

	Länge	Hersteller-Nr.	Art-Nr.
12	35 cm	4000232	**CAN-006**
	41 cm	4000321	**CAN-017**

Universalmutter für Thermoelement

	Hersteller-Nr.	Art-Nr.
11	4000031	**CAN-005**

Klammer für Zündkerze

	Hersteller-Nr.	Art-Nr.
13	4000137	**CAN-025**

Piezozünder kurz für Kocher und Kombinationen

	Hersteller-Nr.	Art-Nr.
14	4000253	**CAN-026**

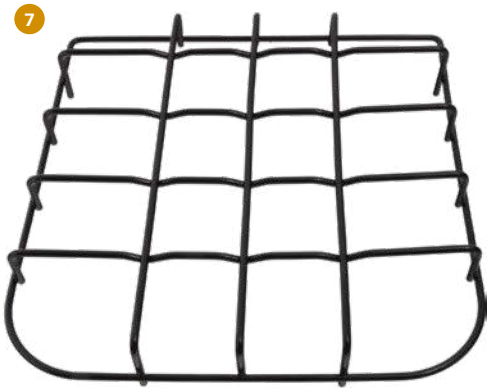

Bedienknopf schwarz für Kocher und Kombinationen

	für		Hersteller-Nr.	Art-Nr.
1	FC FL	1343, 1344, 1345, 1347, 1348 17XX	4000008	**CAN-007**

Bedienknopf schwarz/chrom für Kocher und Kombinationen

	für		Hersteller-Nr.	Art-Nr.
2	FC FL	1336, 1337, 1349, 1350, 1352 13XX, 14XX	4000260	**CAN-020**

Rost für Kocher und Kombinationen

	für		Ausführung	Hersteller-Nr.	Art-Nr.
3			klein	3000073	**CAN-027**
4			groß	3000074	**CAN-030**
5	FC	1348	klein	2000096	**CAN-035**
6	FC	1348	groß	2000095	**CAN-039**
7	FL	14XX		3000401	**CAN-028**

Haltestopfen für Gitterrost

	Höhe	Hersteller-Nr.	Art-Nr.
8	2,5 cm	3000072	**CAN-010**
9	3 cm	3000083	**CAN-024**

Glasabdeckung für Kocher und Kombinationen

	für		Hersteller-Nr.	Art-Nr.
10	FC FL	1336 13XX	3000506	**CAN-032**
11	FC	1350	3000505	**CAN-038**

Gummi-Griffring für Glasabdeckungen

	Hersteller-Nr.	Art-Nr.
12	4000170	**CAN-023**

Scharnier für Glasabdeckungen

	Hersteller-Nr.	Art-Nr.
13	2000008	**CAN-029**

Schraubenabdeckung für Kocher und Spülen

	Hersteller-Nr.	Art-Nr.
14	4000224	**CAN-002**

Verschlusskappe für Kocher und Kombinationen

	für		Hersteller-Nr.	Art-Nr.
15	FC FL	1336, 1349, 1350, 13XX, 14XX	4000153	**CAN-012**

Befestigungsschraube für Scharnier und Silentblock

	Hersteller-Nr.	Art-Nr.
16	4000223	**CAN-031**

Schraube zur Befestigung Glasabdeckung und Silentblock

	Hersteller-Nr.	Art-Nr.
17	4000229	**CAN-015**

Silentblock für Kocher und Kombinationen

	für		Durchmesser	Hersteller-Nr.	Art-Nr.
18	FC	1343, 1344, 1352	11 mm	3000453	**CAN-003**
19	FC FL	1336, 1337, 1349, 1350 13XX, 14XX	15 mm	3000454	**CAN-019**

caratec

Adapter für Rückfahrkameras

	Ausführung	Hersteller-Nr.	Art-Nr.
1	6-polige Mini-Schraubkupplung auf 6-poligen Stecker	CSZ107K	**ARV-001**
2	4-polige Kupplung auf 6-poligen Stecker	CSZ108K	**ARV-002**
3	6-polige Mini-Schraubkupplung auf 7-poligen Stecker	CSZ104K	**ARV-003**
4	6-polige Mini-Schraubkupplung auf 6-poligen Schraubstecker	MCA29024	**ARV-004**
5	6-polige Metallschraubkupplung auf 6-poligen Schraubstecker	MCA29025	**ARV-005**
6	6-polige Kupplung auf 6-poligen Mini-Schraubstecker	MCA29030	**ARV-006**
7	6-polige Schraubkupplung auf 6-poligen Mini-Schraubstecker	MCA29033	**ARV-007**
8	6-polige Mini-Schraubkupplung auf Cinch-Buchsen	MCA29037	**ARV-008**
9	6-polige Mini-Schraubkupplung auf BNC Forster	CSZ109K	**ARV-009**
10	6-polige Mini-Schraubkupplung auf 4-polige Metall-Schraubkupplung	CSZ111K	**ARV-010**

DOMETIC

Adapter für Rückfahrkameras

	Ausführung	Hersteller-Nr.	Art-Nr.
11	Stecker alt, schwarzes Kabel auf Buchse neu	9600000213	**ARV-011**
12	Stecker alt, graues Kabel auf Buchse neu	9600000214	**ARV-012**

caratec

Adapter für Monitore

	für	Hersteller-Nr.	Art-Nr.
13	6-polige Kupplung auf Cinch-Stecker	CSZ106M	**ARV-051**
14	7-poliger Stecker grün auf Cinchstecker	CSZ103M	**ARV-052**
15	4-polige Kupplung auf Cinchstecker	MC029066	**ARV-053**
16	6-polige Kupplung auf 4-poligen Stecker	MCA29011	**ARV-054**
17	6-polige Schraubkupplung auf Cinch-Stecker	MCA29029	**ARV-055**
18	4-polige Buchse auf MQS-Stecker für Fiat Ducato ab Baujahr 05/2014	MCA29035	**ARV-056**
19	4-polige Kupplung auf Cinchstecker	MCC29021	**ARV-057**
20	4-poliger Stecker auf 4-poligen Metallschraubstecker	CSZ112M	**ARV-058**

DOMETIC

Adapter für Monitore

	für	Hersteller-Nr.	Art-Nr.
21	Stecker neu auf Buchse alt, schwarzes Kabel	9600000216	**ARV-059**
22	Stecker neu auf Buchse alt, graues Kabel	9600000215	**ARV-060**
23	6-poliger Schraubstecker auf Cinch-Buchsen	9600000217	**ARV-061**
24	6-polige Schraubkupplung auf Cinch-Stecker	9102200047	**ARV-062**

DOMETIC

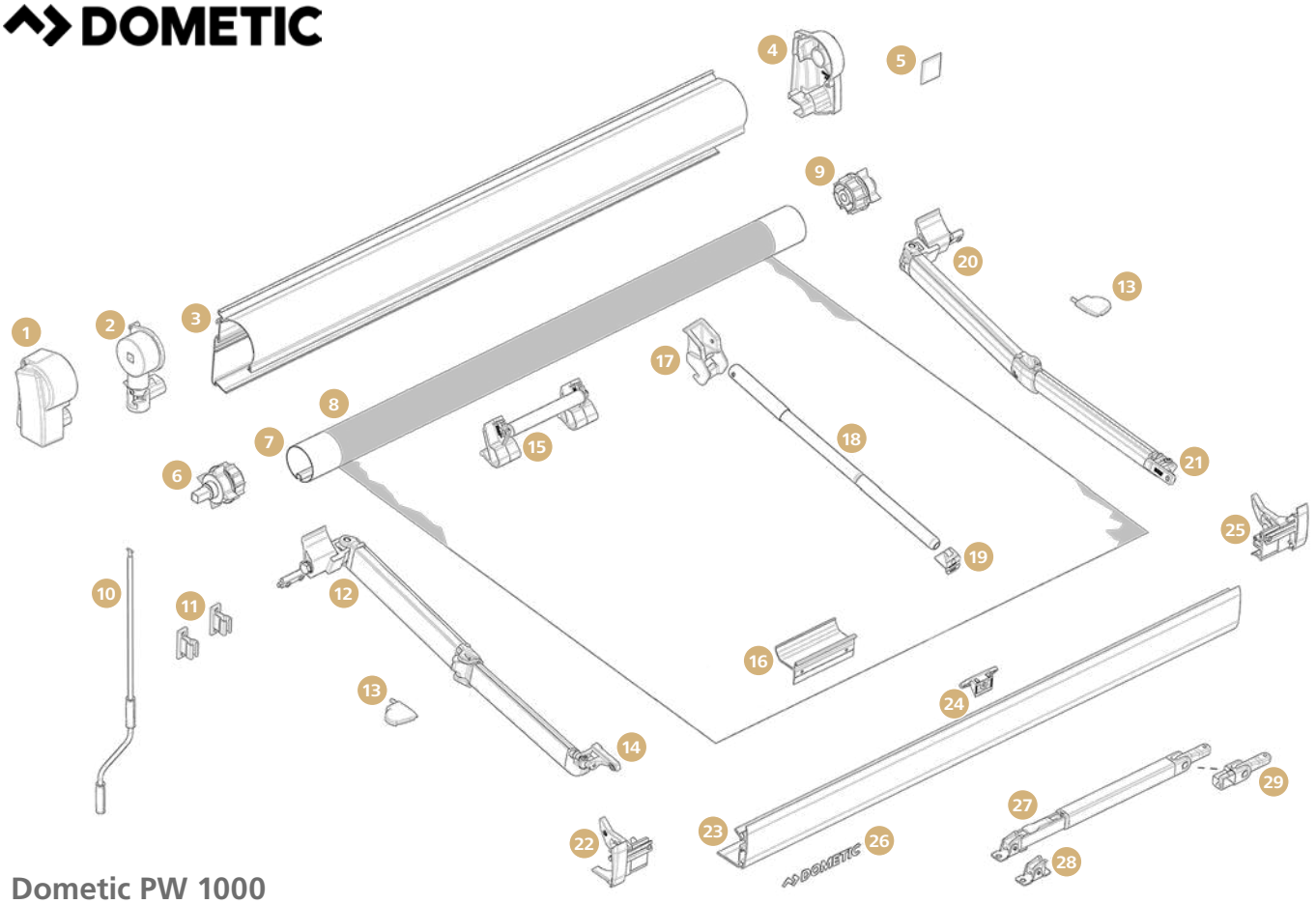

Dometic PW 1000

		Art-Nr.
1	Endkappe, weiß, links	**DO-80118**
	Endkappe, eloxiert, links	**DO-80117**
	Endkappe, anthrazit, links	**DO-80422**
2	Kurbelwerk	**DO-80427**
3	Gehäuse, Länge 2,6 m / 3 m / 3,5 m / 4 m / 4,5 m	**auf Anfrage**
4	Endkappe, weiß, rechts	**DO-80067**
	Endkappe, eloxiert, rechts	**DO-80066**
	Endkappe, anthrazit, rechts	**DO-80423**
5	Logo Dometic „Pfeile“ für Endkappe rechts	**DO-80047**
6	Tuchrollenendkappe, links, Markisenlänge 2,6 – 4 m	**DO-80097**
	Tuchrollenendkappe, links, Markisenlänge 4,5 m	**DO-80073**
7	Tuchrolle, Länge 2,6 m / 3 m / 3,5 m / 4 m / 4,5 m	**auf Anfrage**
8	Tuch, Länge 2,6 m / 3 m / 3,5 m / 4 m / 4,5 m	**auf Anfrage**
9	Tuchrollenendkappe, rechts, Markisenlänge 2,6 – 4 m	**DO-80096**
	Tuchrollenendkappe, rechts, Markisenlänge 4,5 m	**DO-80120**
10	Kurbel	**DO-80020**
11	Kurbelhalterung, 2 Stück	**DO-80599**
12	Gelenkarm links, Auszug 2 m, Markisenlänge 2,6 m	**DO-80227**
	Gelenkarm links, Auszug 2,5 m, Markisenlänge 3 – 3,5 m	**DO-80308**
	Gelenkarm links, Auszug 2,5 m, Markisenlänge 4 – 4,5 m	**DO-80045**
13	Gelenkarmschutzkappe, Satz	**DO-80205**
14	Gelenkarmbefestigung vorne, links	**DO-80002**
15	Tuchführung, Markisenlänge 4,5 m	**DO-80072**
16	Tuch- und Frontblendenzuführung, Markisenlänge 4,5 m	**DO-80312**
17	Spannstangenaufnahme Gehäuse, Markisenlänge 4 – 4,5 m	**DO-80009**
18	Spannstange, Auszug 2,5 m	**DO-80288**

		Art-Nr.
19	Spannstangenaufnahme Front, Markisenlänge 4 – 4,5 m	**DO-80000**
20	Gelenkarm rechts, Auszug 2 m, Markisenlänge 2,6 m	**DO-80228**
	Gelenkarm rechts, Auszug 2,5 m, Markisenlänge 3 – 3,5 m	**DO-80309**
	Gelenkarm rechts, Auszug 2,5 m, Markisenlänge 4 – 4,5 m	**DO-80046**
21	Gelenkarmbefestigung vorne, rechts	**DO-80001**
22	Frontblendenendkappe, weiß, links	**DO-80057**
	Frontblendenendkappe, eloxiert, links	**DO-80056**
	Frontblendenendkappe, anthrazit, links	**DO-80424**
23	Frontblende, Länge 2,6 m / 3 m / 3,5 m / 4 m / 4,5 m	**auf Anfrage**
24	Stützfußarretierung in der Frontblende, mittig	**DO-80135**
25	Frontblendenendkappe, weiß, rechts	**DO-80059**
	Frontblendenendkappe, eloxiert, rechts	**DO-80058**
	Frontblendenendkappe, anthrazit, rechts	**DO-80425**
26	Logo Dometic	**DO-80131**
27	Stützfuß (bis 31.12.2018), Markisenlänge 2,6 m	**DO-80011**
	Stützfuß (bis 31.12.2018), Markisenlänge 3 – 3,25 m	**DO-80012**
	Stützfuß (bis 31.12.2018), Markisenlänge 3,5 – 4,5 m	**DO-80013**
	Stützfuß (ab 01.01.2019), Markisenlänge 2,6 m	**DO-80812**
	Stützfuß (ab 01.01.2019), Markisenlänge 3 – 3,25 m	**DO-80813**
	Stützfuß (ab 01.01.2019), Markisenlänge 3,5 – 4,5 m	**DO-80814**
28	Metallfuß für Stützfüße (bis 31.12.2018)	**DO-80732**
	Metallfuß für Stützfüße (ab 01.01.2019)	**DO-80828**
29	Stützfußbefestigung (bis 31.12.2018)	**DO-80010**
	Stützfußbefestigung (ab 01.01.2019)	**DO-80815**

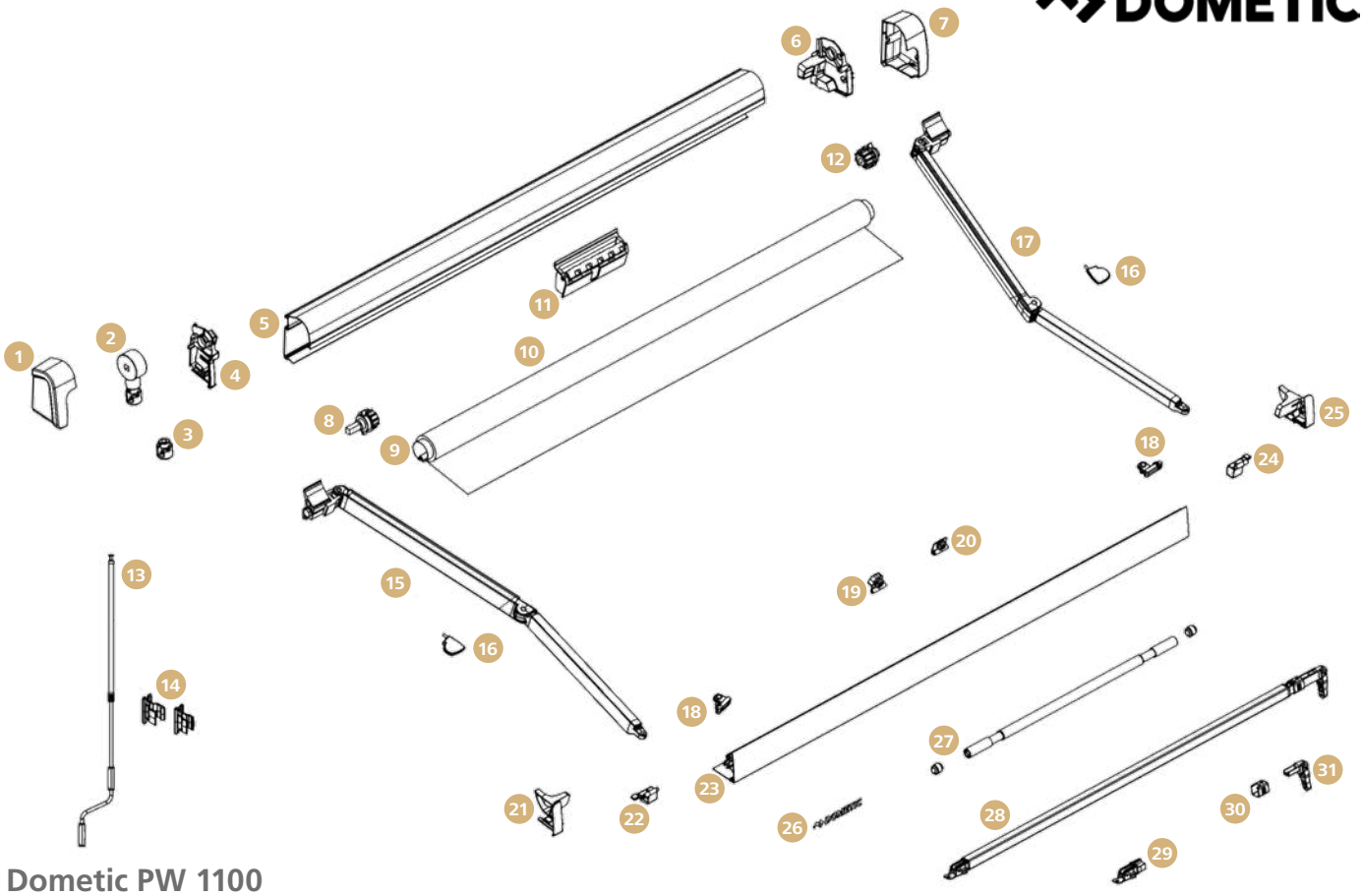

Dometic PW 1100

		Art-Nr.
1	Endkappe, weiß, links	**DO-80801**
2	Kurbelwerk	**DO-80805**
3	Kurbelglocke	**DO-80040**
4	Endplatte, links	**DO-80826**
5	Gehäuse, Länge 2,6 m / 3 m / 3,5 m / 4 m / 4,5 m	**auf Anfrage**
6	Endplatte, rechts	**DO-80827**
7	Endkappe, weiß, rechts	**DO-80802**
8	Tuchrollenendkappe, links, Markisenlänge 2,6 – 4 m	**DO-80097**
	Tuchrollenendkappe, links, Markisenlänge 4,5 m	**DO-80073**
9	Tuchrolle, Länge 2,6 m / 3 m / 3,5 m / 4 m / 4,5 m	**auf Anfrage**
10	Tuch, Länge 2,6 m / 3 m / 3,5 m / 4 m / 4,5 m	**auf Anfrage**
11	Tuchführung	**DO-80806**
12	Tuchrollenendkappe, rechts, Markisenlänge 2,6 – 4 m	**DO-80096**
	Tuchrollenendkappe, rechts, Markisenlänge 4,5 m	**DO-80120**
13	Kurbel	**DO-80020**
14	Kurbelhalterung, 2 Stück	**DO-80599**
15	Gelenkarm links, Auszug 2 m, Markisenlänge 2,6 m	**DO-80807**
	Gelenkarm links, Auszug 2,5 m, Markisenlänge 3 – 3,5 m	**DO-80809**
	Gelenkarm links, Auszug 2,5 m, Markisenlänge 4 – 4,5 m	**DO-80832**
16	Gelenkarmschutzkappe, Satz	**DO-80205**

		Art-Nr.
17	Gelenkarm rechts, Auszug 2 m, Markisenlänge 2,6 m	**DO-80808**
	Gelenkarm rechts, Auszug 2,5 m, Markisenlänge 3 – 3,5 m	**DO-80810**
	Gelenkarm rechts, Auszug 2,5 m, Markisenlänge 4 – 4,5 m	**DO-80833**
18	Gelenkarmbefestigung vorne, Satz	**DO-80811**
19	Spannstangenhalterung	**DO-80830**
20	Spannstangenaufnahme Front	**DO-80821**
21	Frontblendenendkappe, weiß, links	**DO-80803**
22	Stützfußarretierung in der Frontblende, links	**DO-80824**
23	Frontblende, Länge 2,6 m / 3 m / 3,5 m / 4 m / 4,5 m	**auf Anfrage**
24	Stützfußarretierung in der Frontblende, rechts	**DO-80825**
25	Frontblendenendkappe, weiß, rechts	**DO-80804**
26	Logo Dometic	**DO-80131**
27	Spannstange, Auszug 2,5 m	**DO-80822**
28	Stützfuß, Markisenlänge 2,6 m	**DO-80812**
	Stützfuß, Markisenlänge 3 m	**DO-80813**
	Stützfuß, Markisenlänge 3,5 – 4,5 m	**DO-80814**
29	Metallfuß für Stützfüße	**DO-80828**
30	Stützfußverschluss	**DO-80831**
31	Stützfußbefestigung	**DO-80815**

DOMETIC

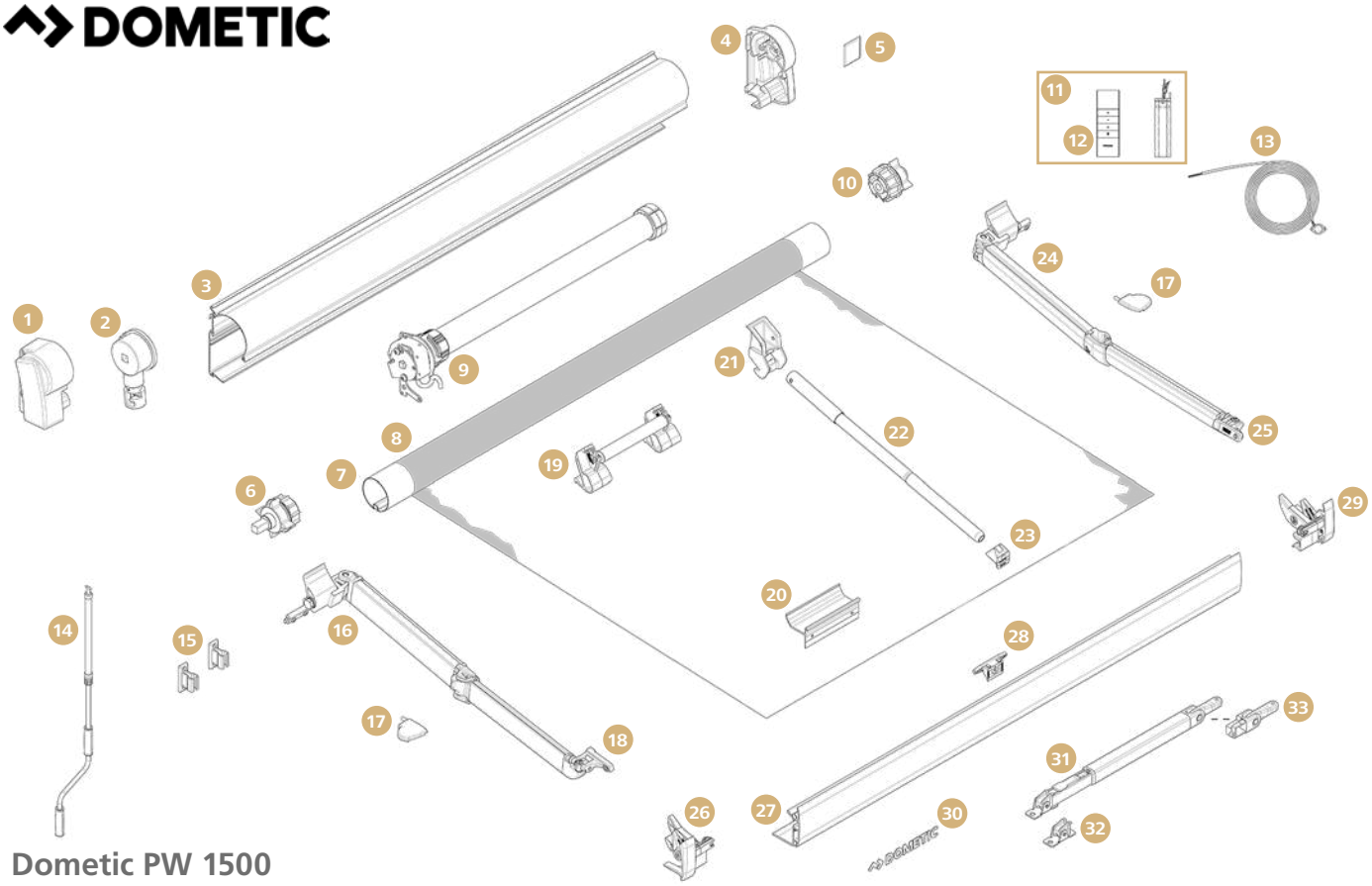

Dometic PW 1500

		Art-Nr.
1	Endkappe, weiß, links	**DO-80272**
	Endkappe, eloxiert, links	**DO-80273**
	Endkappe 12V, weiß, links	**DO-80065**
	Endkappe 12V, eloxiert, links	**DO-80064**
2	Kurbelwerk	**DO-80310**
3	Gehäuse, Länge 2,6 m / 3 m / 3,5 m / 4 m / 4,5 m / 5 m / 5,5 m / 6 m	**auf Anfrage**
4	Endkappe, weiß, rechts	**DO-80044**
	Endkappe, eloxiert, rechts	**DO-80274**
	Endkappe 12V, weiß, rechts	**DO-80325**
	Endkappe 12V, eloxiert, rechts	**DO-80326**
5	Logo Dometic „Pfeile“ für Endkappe rechts	**DO-80047**
6	Tuchrollenendkappe, links, Markisenlänge 2,6 – 4 m	**DO-80097**
	Tuchrollenendkappe, links, Markisenlänge 4,5 – 5,5 m	**DO-80073**
7	Tuchrolle, Länge 2,6 m / 3 m / 3,5 m / 4 m / 4,5 m / 5 m / 5,5 m / 6 m	**auf Anfrage**
8	Tuch, Länge 2,6 m / 3 m / 3,5 m / 4 m / 4,5 m / 5 m / 5,5 m / 6 m	**auf Anfrage**
9	12 Volt Rohrmotor	**DO-80311**
10	Tuchrollenendkappe, rechts, Markisenlänge 2,6 – 4 m	**DO-80096**
	Tuchrollenendkappe, rechts, Markisenlänge 4,5 – 5,5 m	**DO-80120**
	Tuchrollenendkappe 12V, rechts, Markisenlänge 2,6 – 6 m	**DO-80120**
11	Fernbedienung 12V mit Receiver	**DO-80296**
12	Fernbedienung 12V	**DO-80295**
13	Beleuchtungsset LED	**DO-80313**
14	Kurbel	**DO-80020**
	Kurbel 12V	**DO-80229**
15	Kurbelhalterung, 2 Stück	**DO-80599**
16	Gelenkarm links, Auszug 2,5 m, Markisenlänge 3 – 3,5 m	**DO-80308**
	Gelenkarm links, Auszug 2,5 m, Markisenlänge 4 – 5,5 m	**DO-80045**
	Gelenkarm links, Auszug 2,75 m, Markisenlänge 3,5 – 6 m	**DO-80197**
17	Gelenkarmschutzkappe, Satz	**DO-80205**
18	Gelenkarmbefestigung vorne, links	**DO-80002**

		Art-Nr.
19	Tuchführung, Markisenlänge ab 4,5 m	**DO-80072**
20	Tuch- und Frontblendenzuführung, Markisenlänge ab 4,5 m	**DO-80312**
21	Spannstangenaufnahme Gehäuse, Markisenlänge 4 – 6 m	**DO-80009**
22	Spannstange, Auszug 2,5 m	**DO-80288**
	Spannstange, Auszug 2,75 m	**DO-80289**
23	Spannstangenaufnahme Front, Markisenlänge 4 – 6 m	**DO-80000**
24	Gelenkarm rechts, Auszug 2,5 m, Markisenlänge 3 – 3,5 m	**DO-80309**
	Gelenkarm rechts, Auszug 2,5 m, Markisenlänge 4 – 5,5 m	**DO-80046**
	Gelenkarm rechts, Auszug 2,75 m, Markisenlänge 3,5 – 6 m	**DO-80198**
25	Gelenkarmbefestigung vorne, rechts	**DO-80001**
26	Frontblendenendkappe, weiß, links	**DO-80008**
	Frontblendenendkappe, eloxiert, links	**DO-80006**
	Frontblendenendkappe 12V, weiß, links	**DO-80122**
	Frontblendenendkappe 12V, eloxiert, links	**DO-80121**
27	Frontblende, Länge 2,6 m / 3 m / 3,5 m / 4 m / 4,5 m / 5 m / 5,5 m / 6 m	**auf Anfrage**
28	Stützfußarretierung in der Frontblende, mittig	**DO-80135**
29	Frontblendenendkappe, weiß, rechts	**DO-80005**
	Frontblendenendkappe, eloxiert, rechts	**DO-80003**
	Frontblendenendkappe 12V, weiß, rechts	**DO-80124**
	Frontblendenendkappe 12V, eloxiert, rechts	**DO-80123**
30	Logo Dometic	**DO-80131**
31	Stützfuß (bis 31.12.2018), Markisenlänge 2,6 m	**DO-80011**
	Stützfuß (bis 31.12.2018), Markisenlänge 3 – 3,25 m	**DO-80012**
	Stützfuß (bis 31.12.2018), Markisenlänge 3,5 – 6 m	**DO-80013**
	Stützfuß (ab 01.01.2019), Markisenlänge 2,6 m	**DO-80812**
	Stützfuß (ab 01.01.2019), Markisenlänge 3 – 3,25 m	**DO-80813**
	Stützfuß (ab 01.01.2019), Markisenlänge 3,5 – 6 m	**DO-80814**
32	Metallfuß für Stützfüße (bis 31.12.2018)	**DO-80732**
	Metallfuß für Stützfüße (ab 01.01.2019)	**DO-80828**
33	Stützfußbefestigung (bis 31.12.2018)	**DO-80010**
	Stützfußbefestigung (ab 01.01.2019)	**DO-80815**

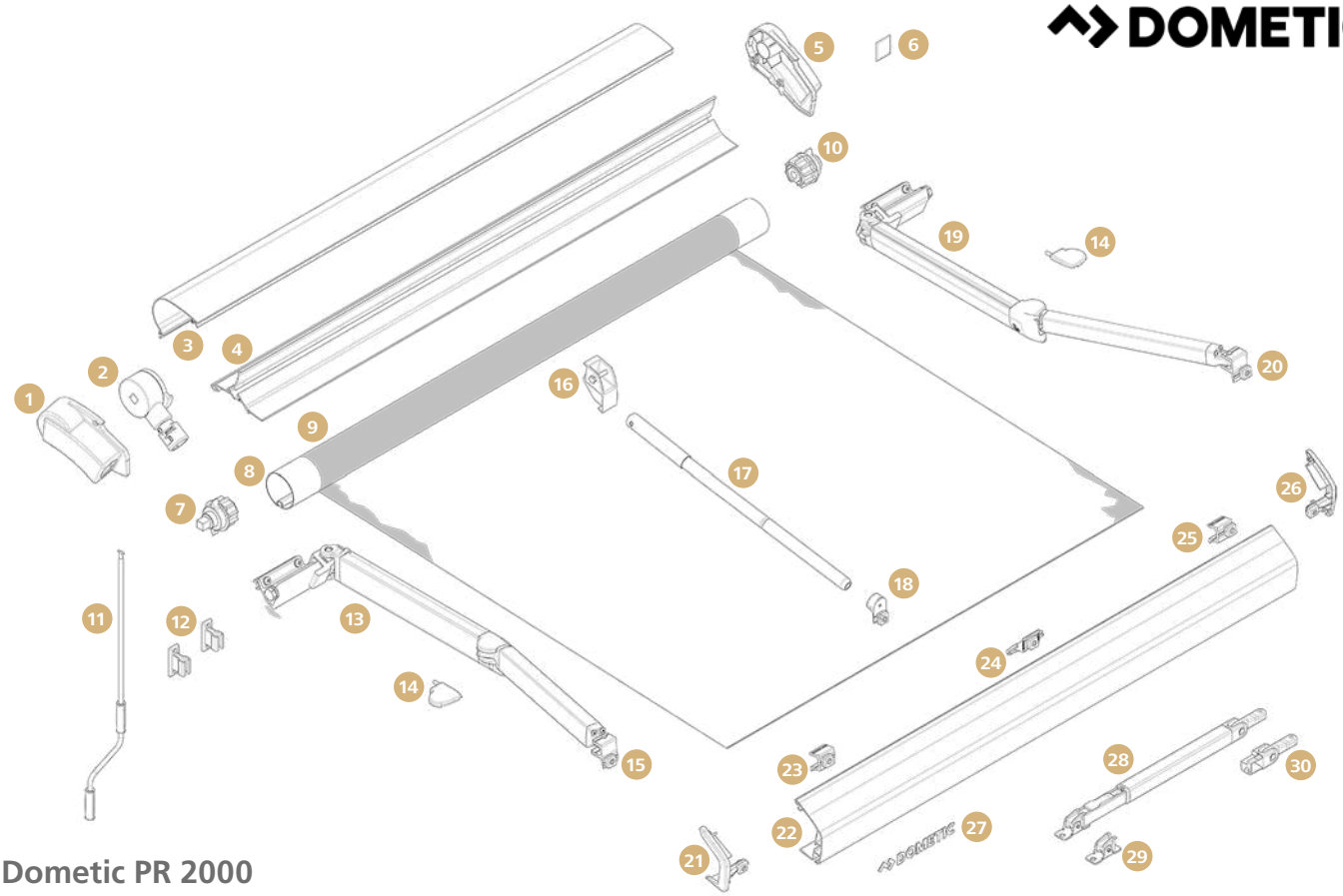

Dometic PR 2000

		Art-Nr.
1	Endkappe, weiß, links	**DO-80434**
	Endkappe, eloxiert, links	**DO-80433**
	Endkappe, anthrazit, links	**DO-80225**
2	Kurbelwerk	**DO-80431**
3	Gehäuse, Länge 2,65 m / 3 m / 3,25 m / 3,5 m / 3,75 m / 4 m	**auf Anfrage**
4	Rückenprofil, Länge 2,65 m / 3 m / 3,25 m / 3,5 m / 3,75 m / 4 m	**auf Anfrage**
5	Endkappe, weiß, rechts	**DO-80129**
	Endkappe, eloxiert, rechts	**DO-80128**
	Endkappe, anthrazit, rechts	**DO-80130**
6	Logo Dometic „Pfeile“ für Endkappe rechts	**DO-80047**
7	Tuchrollenendkappe, links	**DO-80176**
8	Tuchrolle, Länge 2,65 m / 3 m / 3,25 m / 3,5 m / 3,75 m / 4 m	**auf Anfrage**
9	Tuch, Länge 2,65 m / 3 m / 3,25 m / 3,5 m / 3,75 m / 4 m	**auf Anfrage**
10	Tuchrollenendkappe, rechts	**DO-80177**
11	Kurbel	**DO-80020**
12	Kurbelhalterung, 2 Stück	**DO-80599**
13	Gelenkarm links, Auszug 2 m, Markisenlänge 2,65 m	**DO-80447**
	Gelenkarm links, Auszug 2,5 m, Markisenlänge 3 m	**DO-80116**
	Gelenkarm links, Auszug 2,5 m, Markisenlänge 3,25 – 3,75 m	**DO-80263**
	Gelenkarm links, Auszug 2,5 m, Markisenlänge 4 m	**DO-80449**
14	Gelenkarmschutzkappe, Satz	**DO-80205**
15	Gelenkarmbefestigung vorne, links	**DO-80110**
16	Spannstangenaufnahme Gehäuse, Markisenlänge 4 m	**DO-80063**
17	Spannstange, Auszug 2,5 m	**DO-80288**
18	Spannstangenaufnahme Front, Markisenlänge 4 m	**DO-80270**
19	Gelenkarm rechts, Auszug 2 m, Markisenlänge 2,65 m	**DO-80448**

		Art-Nr.
19	Gelenkarm rechts, Auszug 2,5 m, Markisenlänge 3 m	**DO-80141**
	Gelenkarm rechts, Auszug 2,5 m, Markisenlänge 3,25 – 3,75 m	**DO-80264**
	Gelenkarm rechts, Auszug 2,5 m, Markisenlänge 4 m	**DO-80450**
20	Gelenkarmbefestigung vorne, rechts	**DO-80111**
21	Frontblendenendkappe, weiß, links	**DO-80103**
	Frontblendenendkappe, eloxiert, links	**DO-80102**
	Frontblendenendkappe, anthrazit, links	**DO-80104**
22	Frontblende, Länge 2,65 m / 3 m / 3,25 m / 3,5 m / 3,75 m / 4 m	**auf Anfrage**
23	Stützfußbefestigung Front, links	**DO-80108**
24	Stützfußarretierung in der Frontblende, mittig	**DO-80135**
25	Stützfußbefestigung Front, rechts	**DO-80109**
26	Frontblendenendkappe, weiß, rechts	**DO-80106**
	Frontblendenendkappe, eloxiert, rechts	**DO-80105**
	Frontblendenendkappe, anthrazit, rechts	**DO-80107**
27	Logo Dometic	**DO-80131**
28	Stützfuß (bis 31.12.2018), Markisenlänge 2,6 m	**DO-80011**
	Stützfuß (bis 31.12.2018), Markisenlänge 3 – 3,25 m	**DO-80012**
	Stützfuß (bis 31.12.2018), Markisenlänge 3,5 – 4,5 m	**DO-80013**
	Stützfuß (ab 01.01.2019), Markisenlänge 2,6 m	**DO-80812**
	Stützfuß (ab 01.01.2019), Markisenlänge 3 – 3,25 m	**DO-80813**
	Stützfuß (ab 01.01.2019), Markisenlänge 3,5 – 4,5 m	**DO-80814**
29	Metallfuß für Stützfüße (bis 31.12.2018)	**DO-80732**
	Metallfuß für Stützfüße (ab 01.01.2019)	**DO-80828**
30	Stützfußbefestigung (bis 31.12.2018)	**DO-80010**
	Stützfußbefestigung (ab 01.01.2019)	**DO-80815**

THULE Omnistor

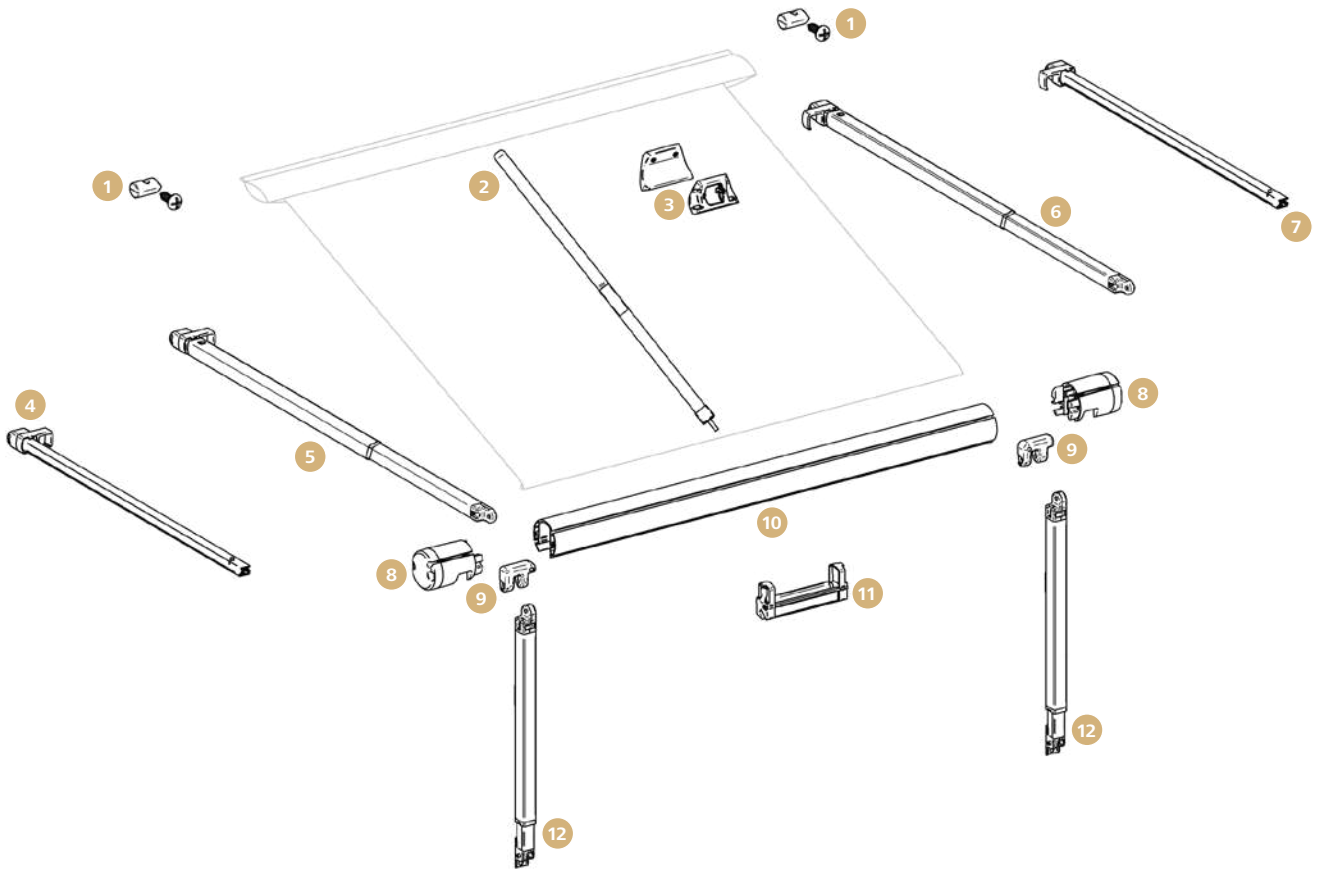

Thule Omnistor 1200

		Art-Nr.
1	Endstopper für Vorzeltschiene, 2 Stück	**B-101900**
2	Spannstange, Auszug 2,5 m	**89 754**
3	Teleskoparm- und Spannstangen-Halterung für Fahrzeugwand, 2 Stück	**B-602936**
4	Teleskoparm-Verlängerung, links, für Markisenlängen bis 3,25 m	**B-602977**
5	Teleskoparm, links, für Markisenlänge 2,3 m	**B-602900**
	Teleskoparm, links, für Markisenlänge 2,6 m	**B-602901**
	Teleskoparm, links, für Markisenlängen 3 – 3,25 m	**B-602902**
	Teleskoparm, links, für Markisenlängen 3,5 – 5,5 m	**B-602903**
6	Teleskoparm, rechts, für Markisenlänge 2,3 m	**B-602904**
	Teleskoparm, rechts, für Markisenlänge 2,6 m	**B-602905**
	Teleskoparm, rechts, für Markisenlängen 3 – 3,25 m	**B-602906**
	Teleskoparm, rechts, für Markisenlängen 3,5 – 5,5 m	**B-602907**
7	Teleskoparm-Verlängerung, rechts, für Markisenlängen bis 3,25 m	**B-602978**
8	Frontblendenendkappen, Satz	**B-602935**
9	Stützfuß- und Teleskoparm-Halterung, 2 Stück	**B-602947**
10	Tuchrolle, Länge 2,3 m	**B-602908**
	Tuchrolle, Länge 2,6 m	**B-602909**
	Tuchrolle, Länge 3 m	**B-602910**
	Tuchrolle, Länge 3,25 m	**B-602911**
	Tuchrolle, Länge 3,5 m	**B-602912**

		Art-Nr.
10	Tuchrolle, Länge 3,75 m	**B-602913**
	Tuchrolle, Länge 4 m	**B-602914**
	Tuchrolle, Länge 4,25 m	**B-602915**
	Tuchrolle, Länge 4,5 m	**B-602916**
	Tuchrolle, Länge 5 m	**B-602979**
	Tuchrolle, Länge 5,5 m	**B-602980**
11	Teleskoparm- und Stützfuß-Arretierung, 2,3 – 2,6 m	**B-602937**
	Teleskoparm- und Stützfuß-Arretierung, 3 m	**B-602938**
	Teleskoparm- und Stützfuß-Arretierung, 3,25 m	**B-602939**
	Teleskoparm- und Stützfuß-Arretierung, 3,5 m	**B-602940**
	Teleskoparm- und Stützfuß-Arretierung, 3,75 m	**B-602941**
	Teleskoparm- und Stützfuß-Arretierung, 4 m	**B-602942**
	Teleskoparm- und Stützfuß-Arretierung, 4,25 m	**B-602943**
	Teleskoparm- und Stützfuß-Arretierung, 4,5 m	**B-602944**
	Teleskoparm- und Stützfuß-Arretierung, 5 m	**B-602985**
	Teleskoparm- und Stützfuß-Arretierung, 5,5 m	**B-602986**
12	Stützfuß, 97 cm, für Markisenlänge 2,3 m	**B-602945**
	Stützfuß, 112 cm, für Markisenlänge 2,6 m	**B-602946**
	Stützfuß, 123 cm, für Markisenlänge 3 – 3,25 m	**B-602958**
	Stützfuß, 153 cm, ab Markisenlänge 3,5 m	**B-602959**

THULE Omnistor

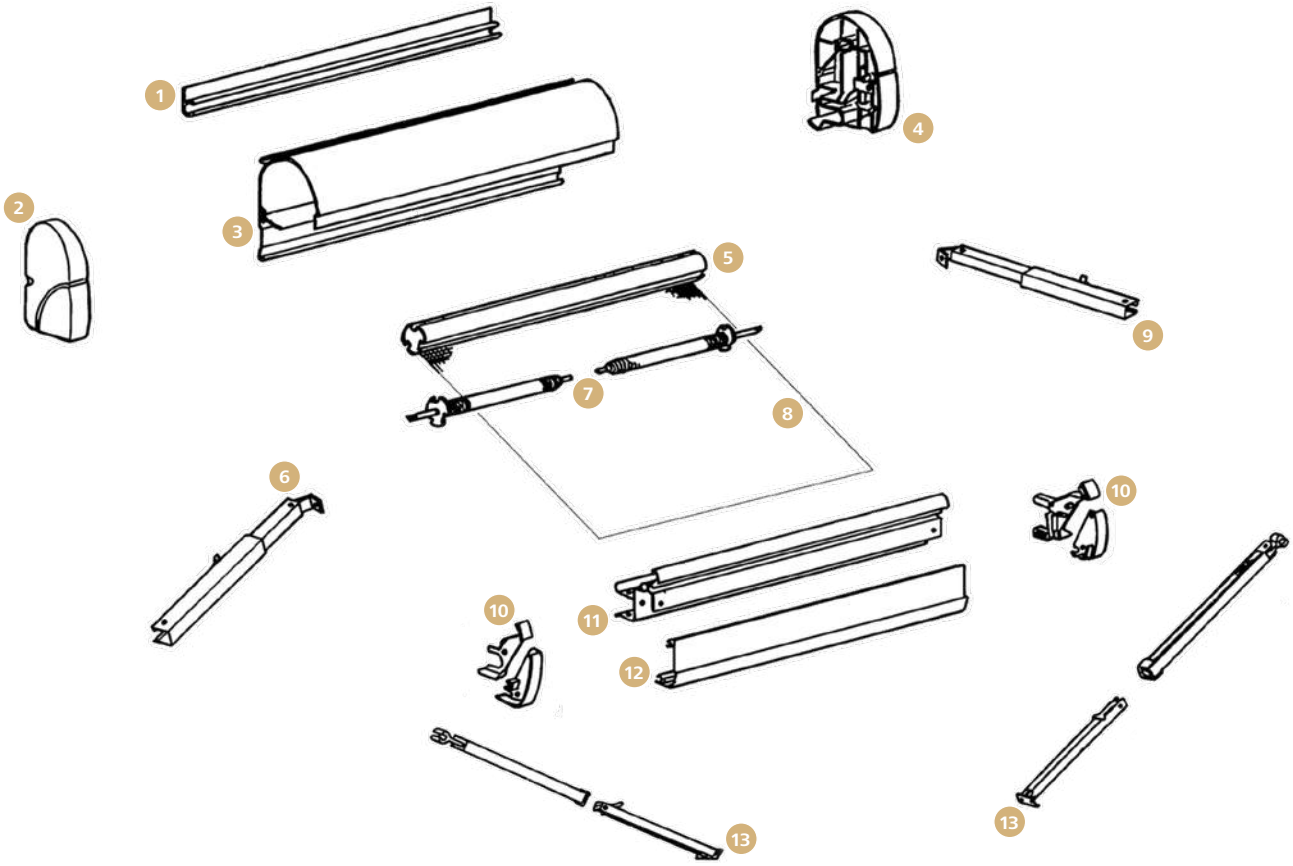

Thule Omnistor 2000

		Art-Nr.
1	Befestigungsschiene, Länge 3 m	**89 796**
2	Endkappe, links	**B-230000**
3	Gehäuse, Länge 1,9 m	**B-201101**
	Gehäuse, Länge 2,6 m	**B-201201**
	Gehäuse, Länge 3 m	**B-201301**
4	Endkappe, rechts	**B-230100**
5	Tuchrolle, Länge 1,9 m	**B-204100**
	Tuchrolle, Länge 2,6 m	**B-204200**
	Tuchrolle, Länge 3 m	**B-204300**
6	Teleskoparm 1,9 m, links	**B-559000**
	Teleskoparm 2,6 m, links	**B-559100**
	Teleskoparm 3 m, links	**B-559200**
7	Tuchrollen-Federwellen, Satz	**B-230400**
8	Tuch, Mystic-Grau, 1,9 x 1,3 m	**B-211931**
	Tuch, Mystic-Grau, 2,6 x 2 m	**B-212631**
	Tuch, Mystic-Grau, 3 x 2,15 m	**B-213031**

		Art-Nr.
9	Teleskoparm 1,9 m, rechts	**B-559300**
	Teleskoparm 2,6 m, rechts	**B-559400**
	Teleskoparm 3 m, rechts	**B-559500**
10	Frontblendenendkappen, Satz	**B-230201**
11	Frontprofil, Länge 1,9 m	**B-203100**
	Frontprofil, Länge 2,6 m	**B-203200**
	Frontprofil, Länge 3 m	**B-203300**
12	Frontblende, Länge 1,9 m	**B-202100**
	Frontblende, Länge 2,6 m	**B-202200**
	Frontblende, Länge 3 m	**B-202300**
13	Stützfuß, 87 cm, für Markisenlänge 1,9 m	**B-444000**
	Stützfuß, 123 cm, für Markisenlänge 2,6 m	**B-444200**
	Stützfuß, 144 cm, für Markisenlänge 3 m	**B-444300**

THULE Omnistor

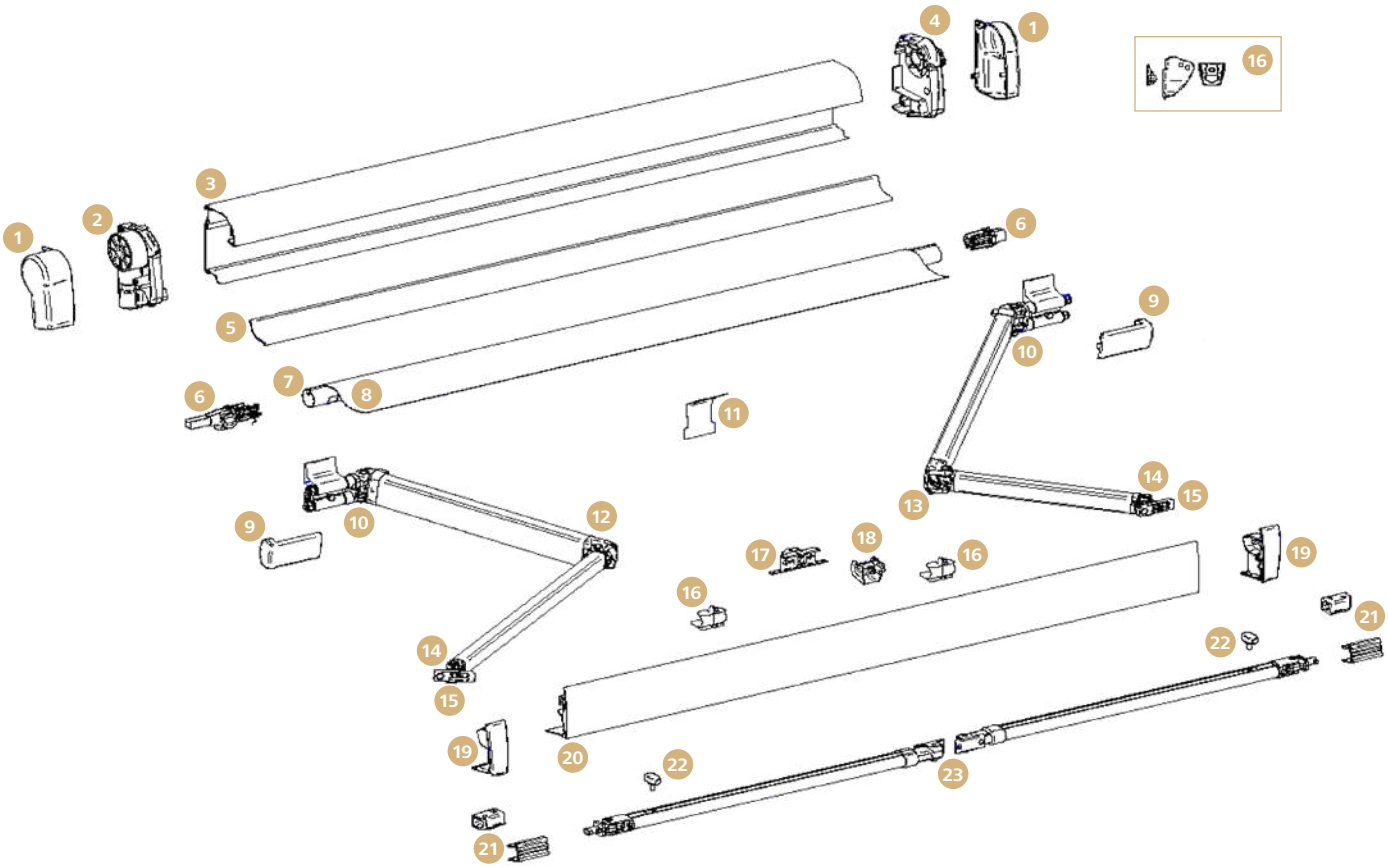

Thule Omnistor 4900

		Art-Nr.
1	Endkappen, weiß, Satz	**B-602211**
	Endkappen, eloxiert, Satz	**B-602212**
	Endkappen, anthrazit, Satz	**B-602952**
2	Endplatte, weiß, inkl. Kurbelwerk, links	**B-602215**
	Endplatte, eloxiert, inkl. Kurbelwerk, links	**B-602216**
	Endplatte, anthrazit, inkl. Kurbelwerk, links	**B-602954**
3	Gehäuse, weiß, Länge 2,6 m / 3 m / 3,5 m / 4 m / 4,5 m	**auf Anfrage**
	Gehäuse, eloxiert, Länge 2,6 m / 3 m / 3,5 m / 4 m / 4,5 m	**auf Anfrage**
	Gehäuse, anthrazit, Länge 2,6 m / 3 m	**auf Anfrage**
4	Endplatte, weiß, rechts	**B-602217**
	Endplatte, eloxiert, rechts	**B-602218**
	Endplatte, anthrazit, rechts	**B-602955**
5	Rückenprofil, Länge 2,6 m / 3 m / 3,5 m / 4 m / 4,5 m	**auf Anfrage**
6	Tuchrollenendkappen, Satz	**B-602219**
7	Tuchrolle, Länge 2,6 m / 3 m / 3,5 m / 4 m / 4,5 m	**auf Anfrage**
8	Tuch, Mystic-Grau, 2,6 x 2 m	**B-602663**
	Tuch, Mystic-Grau, 3 x 2,5 m	**B-602202**
	Tuch, Mystic-Grau, 3,5 x 2,5 m	**B-602204**
	Tuch, Mystic-Grau, 4 x 2,5 m	**B-602206**
	Tuch, Mystic-Grau, 4,5 x 2,5 m	**B-602208**
	Tuch, Saphir-Blau, 2,6 x 2 m	**B-602664**
	Tuch, Saphir-Blau, 3 x 2,5 m	**B-602203**
	Tuch, Saphir-Blau, 3,5 x 2,5 m	**B-602205**
	Tuch, Saphir-Blau, 4 x 2,5 m	**B-602207**
	Tuch, Saphir-Blau, 4,5 x 2,5 m	**B-602209**
9	Abdeckung für Gelenkarm-Befestigung, Satz	**B-602235**

		Art-Nr.
10	Gelenkarmscharnier	**B-602811**
11	Gehäuse-Stütze	**B-602223**
12	Gelenkarm, 2 m, für Markisenlänge 2,6 m, links	**B-602667**
	Gelenkarm, 2,25 m, für Markisenlänge 3 – 3,5 m, links	**B-602229**
	Gelenkarm, 2,25 m, für Markisenlänge 4 – 4,5 m, links	**B-602230**
13	Gelenkarm, 2 m, für Markisenlänge 2,6 m, rechts	**B-602668**
	Gelenkarm, 2,25 m, für Markisenlänge 3 – 3,5 m, rechts	**B-602231**
	Gelenkarm, 2,25 m, für Markisenlänge 4 – 4,5 m, rechts	**B-602232**
14	Gelenkarm-Befestigung, vorne, Satz	**B-602374**
15	Gelenkarm-Endstück, Satz	**B-602753**
16	Stützfuß-Clip Frontblende	**B-602234**
17	Stützfuß-Arretierung in der Frontblende	**B-602233**
18	Befestigungssatz komplett für Spannstange und Klemmprofil	**B-602226**
19	Frontblendenendkappen, weiß, Satz	**B-602213**
	Frontblendenendkappen, eloxiert, Satz	**B-602214**
	Frontblendenendkappen, anthrazit, Satz	**B-602953**
20	Frontprofil, weiß, Länge 2,6 m / 3 m / 3,5 m / 4 m / 4,5 m	**auf Anfrage**
	Frontprofil, eloxiert, Länge 2,6 m / 3 m / 3,5 m / 4 m / 4,5 m	**auf Anfrage**
	Frontprofil, anthrazit, Länge 2,6 m / 3 m	**auf Anfrage**
21	Stützfuß-Befestigung Front	**B-602224**
22	Rändelschraube Stützfuß, 2 Stück	**B-602225**
23	Stützfuß, für Markisenlänge 2,6 m	**B-602666**
	Stützfuß, für Markisenlänge 3 m	**B-602227**
	Stützfuß, für Markisenlänge 3,5 – 4,5 m	**B-602228**

THULE Omnistor

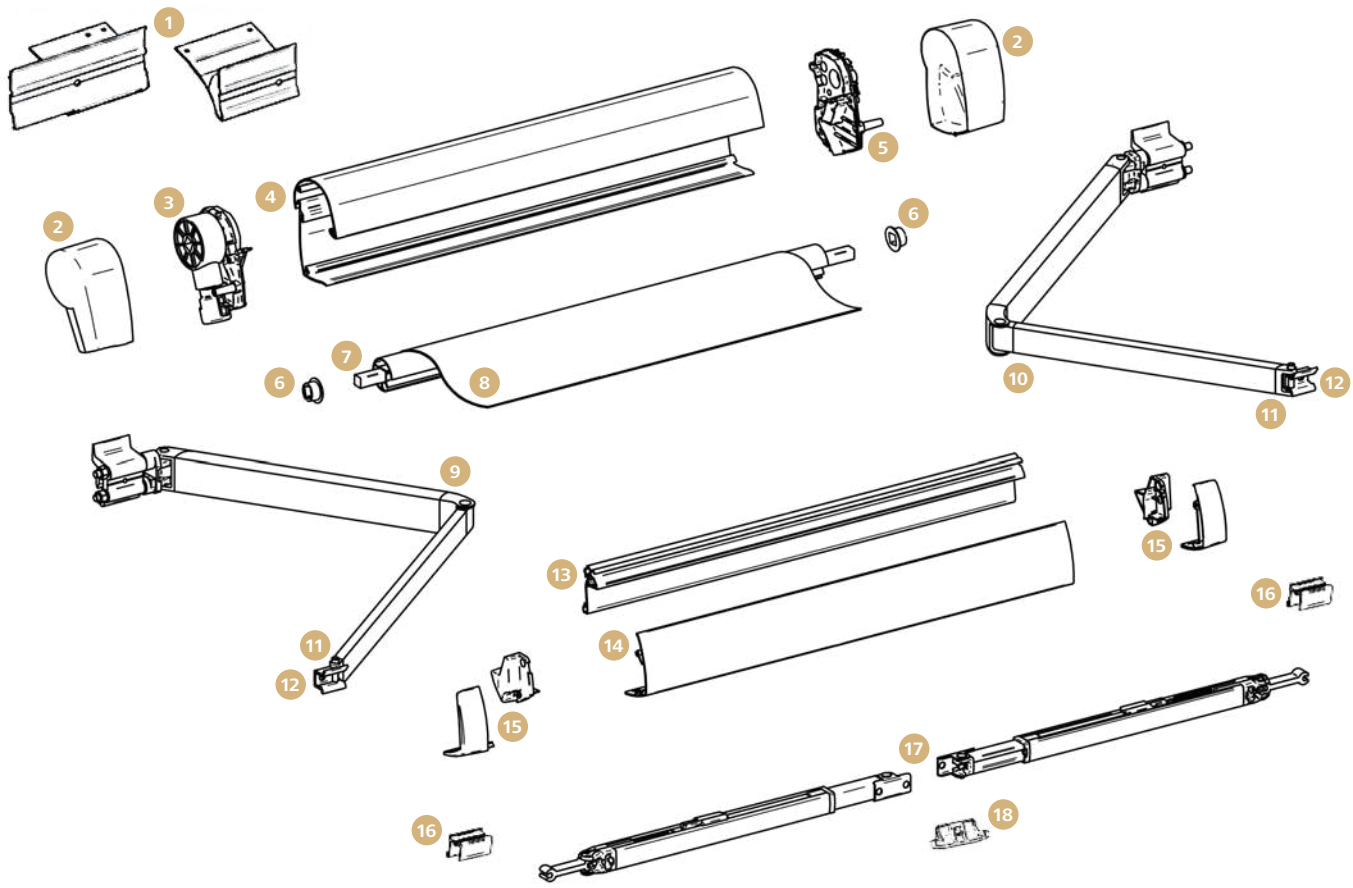

Thule Omnistor 5102

		Art-Nr.
1	Montage-Adapterplatten	**B-401000**
2	Endkappen, grau, Satz	**B-350506**
	Endkappen, anthrazit, Satz	**B-350516**
3	Endplatte inkl. Kurbelwerk, links	**B-350300**
4	Gehäuse, grau, Länge 2,6 m	**B-350006**
	Gehäuse, anthrazit, Länge 2,6 m	**B-602700**
5	Endplatte, rechts	**B-350400**
6	Tuchrollen-Nabe für Endplatte, Satz	**B-602755**
7	Tuchrolle komplett, Länge 2,6 m	**B-601954**
8	Tuch, Mystic-Grau, 2,6 x 2 m	**B-122631**
9	Gelenkarm, 2 m, links	**B-350900**
10	Gelenkarm, 2 m, rechts	**B-351000**

		Art-Nr.
11	Gelenkarm-Endstück, Satz	**B-602754**
o. Abb.	Gelenkarmführung, 2 Stück	**B-603187**
12	Gelenkarm-Befestigung, vorne, Satz	**B-440500**
13	Frontprofil, grau, Länge 2,6 m	**B-350200**
	Frontprofil, anthrazit, Länge 2,6 m	**B-602359**
14	Frontblende, grau, Länge 2,6 m	**B-350106**
	Frontblende, anthrazit, Länge 2,6 m	**B-602701**
15	Frontblendenendkappen, grau, Satz	**B-351106**
	Frontblendenendkappen, anthrazit, Satz	**B-351116**
16	Stützfuß-Befestigung Front	**B-443000**
17	Stützfuß, 123 cm, für Markisenlänge 2,6 m	**B-444200**
18	Stützfuß-Arretierung in der Frontblende	**B-152101**

THULE Omnistor

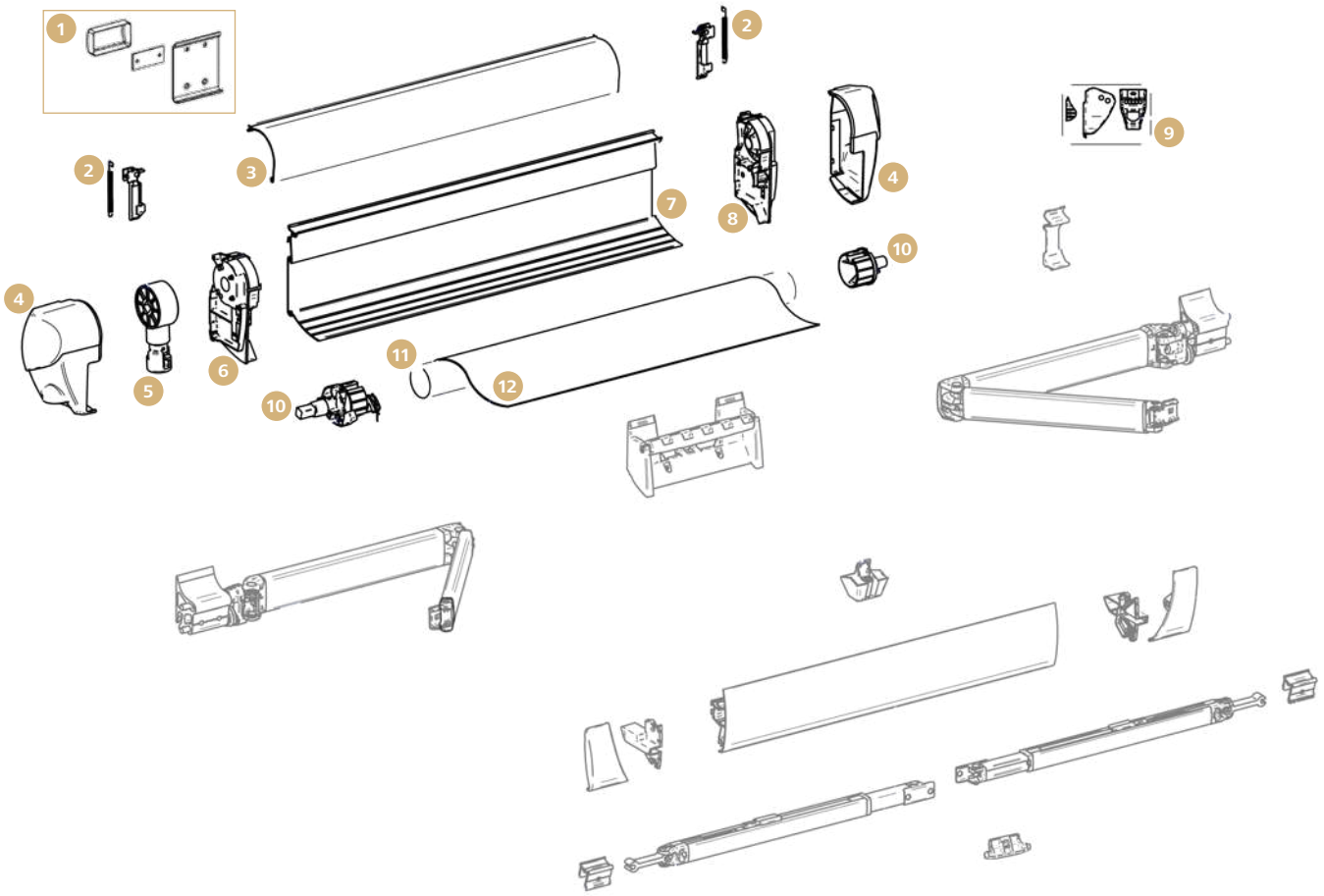

Thule Omnistor 5003

		Art-Nr.
1	Montagesatz bis Markisenlänge 3 m	**B-445000**
	Montagesatz Markisenlänge 3,5 m	**B-445100**
	Montagesatz Markisenlänge 4 m	**B-445200**
	Montagesatz Markisenlänge 4,5 m	**B-445300**
2	Verriegelung, grün, Satz	**B-542800**
3	Gehäuse-Oberteil, weiß, Länge 2,6 m	**B-165126**
	Gehäuse-Oberteil, weiß, Länge 3 m	**B-165130**
	Gehäuse-Oberteil, weiß, Länge 3,5 m	**B-165135**
	Gehäuse-Oberteil, weiß, Länge 4 m	**B-165140**
	Gehäuse-Oberteil, weiß, Länge 4,5 m	**B-165145**
	Gehäuse-Oberteil, eloxiert, Länge 2,6 m / 3 m / 3,5 m / 4 m / 4,5 m	**auf Anfrage**
	Gehäuse-Oberteil, anthrazit, Länge 2,6 m / 3 m / 3,5 m / 4 m	**auf Anfrage**
4	Endkappen, weiß, Satz	**B-442000**
	Endkappen, eloxiert, Satz	**B-442010**
	Endkappen, anthrazit, Satz	**B-602695**
5	Kurbelwerk	**B-440700**
6	Endplatte, links	**B-442300**
7	Gehäuse-Rückwand, weiß, Länge 2,6 m / 3 m / 3,5 m / 4 m / 4,5 m	**auf Anfrage**

		Art-Nr.
7	Gehäuse-Rückwand, eloxiert, Länge 2,6 m / 3 m / 3,5 m / 4 m / 4,5 m	**auf Anfrage**
	Gehäuse-Rückwand, anthrazit, Länge 2,6 m / 3 m / 3,5 m / 4 m	**auf Anfrage**
8	Endplatte, rechts	**B-442400**
9	Befestigungssatz Spannstange	**B-443600**
10	Tuchrollenendkappen, ø 48 mm, bis Markisenlänge 3,5 m, Satz	**B-545700**
	Tuchrollenendkappen, ø 52 mm, ab Markisenlänge 4 m, Satz	**B-442600**
11	Tuchrolle, 48 mm – 52 mm, Länge 2,6 m / 3 m / 3,5 m / 4 m / 4,5 m	**auf Anfrage**
12	Tuch, Mystic-Grau, 2,6 x 2 m	**B-052631**
	Tuch, Mystic-Grau, 3 x 2,5 m	**B-053031**
	Tuch, Mystic-Grau, 3,5 x 2,5 m	**B-053531**
	Tuch, Mystic-Grau, 4 x 2,5 m	**B-054031**
	Tuch, Mystic-Grau, 4,5 x 2,5 m	**B-054531**
	Tuch, Saphir-Blau, 2,6 x 2 m	**B-052632**
	Tuch, Saphir-Blau, 3 x 2,5 m	**B-053032**

THULE SWEDEN Omnistor

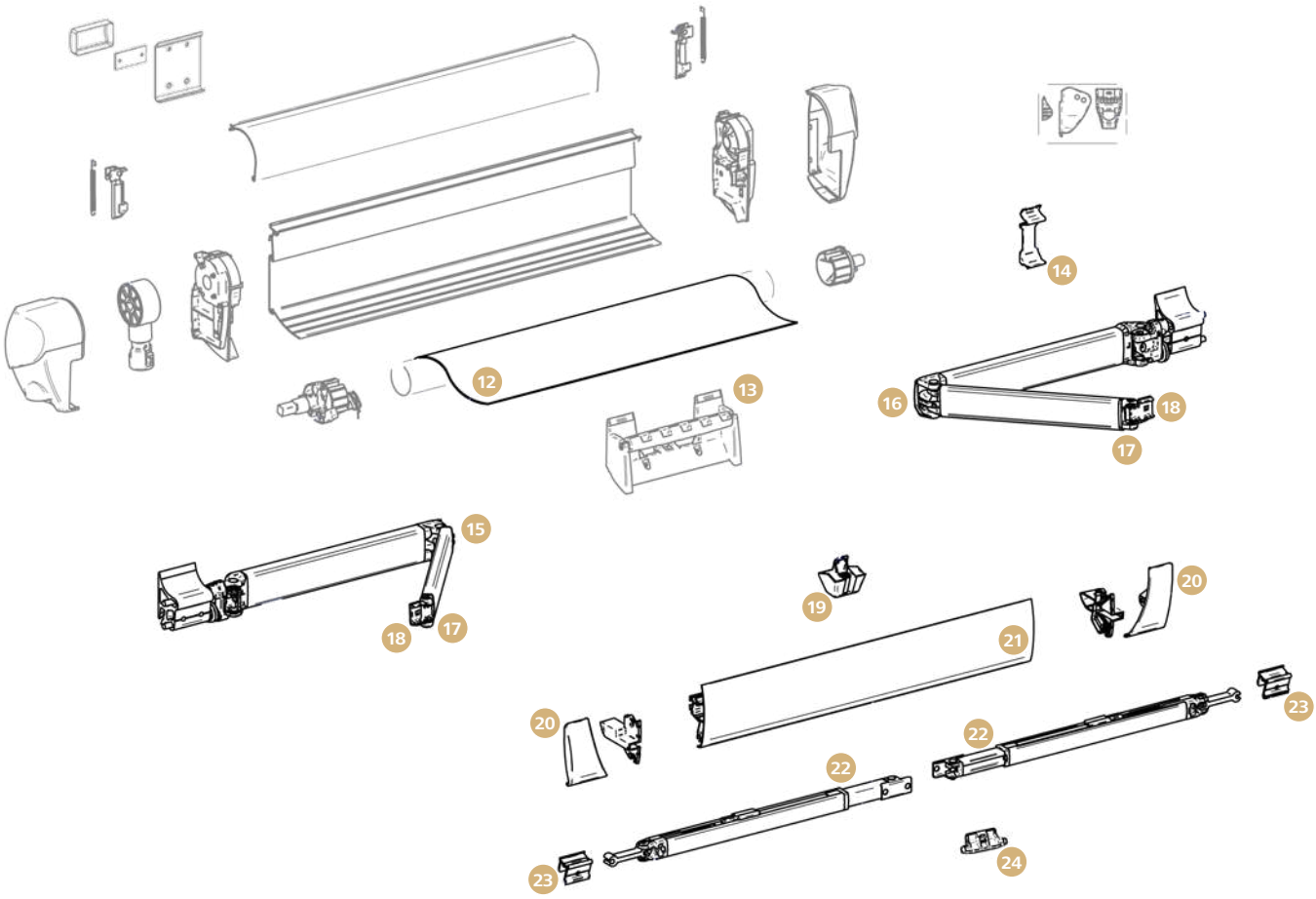

Thule Omnistor 5003

		Art-Nr.
12	Tuch, Saphir-Blau, 3,5 x 2,5 m	**B-053532**
	Tuch, Saphir-Blau, 4 x 2,5 m	**B-054032**
	Tuch, Saphir-Blau, 4,5 x 2,5 m	**B-054532**
13	Tuchführung ab Markisenlänge 3,5 m	**B-442700**
14	Gelenkarmführung, 2 Stück	**B-602327**
15	Gelenkarm, 2 m, für Markisenlänge 2,6 m, links	**B-163000**
	Gelenkarm, 2,5 m, ab Markisenlänge 3 m, links	**B-163200**
16	Gelenkarm, 2 m, für Markisenlänge 2,6 m, rechts	**B-163100**
	Gelenkarm, 2,5 m, ab Markisenlänge 3 m, rechts	**B-163300**
17	Gelenkarm-Endstück, Satz	**B-602756**
18	Gelenkarm-Befestigung, vorne, Satz	**B-442900**
19	Frontblendenzuführung vorne	**B-443500**
20	Frontblendenendkappen, weiß, Satz	**B-442100**
	Frontblendenendkappen, eloxiert, Satz	**B-442110**
	Frontblendenendkappen, anthrazit, Satz	**B-602696**
21	Frontblende, weiß, Länge 2,6 m	**B-165226**
	Frontblende, weiß, Länge 3 m	**B-165230**
	Frontblende, weiß, Länge 3,5 m	**B-165235**

		Art-Nr.
21	Frontblende, weiß, Länge 4 m	**B-165240**
	Frontblende, weiß, Länge 4,5 m	**B-165245**
	Frontblende, eloxiert, Länge 2,6 m	**B-165526**
	Frontblende, eloxiert, Länge 3 m	**B-165530**
	Frontblende, eloxiert, Länge 3,5 m	**B-165535**
	Frontblende, eloxiert, Länge 4 m	**B-165540**
	Frontblende, eloxiert, Länge 4,5 m	**B-165545**
	Frontblende, anthrazit, Länge 2,6 m	**B-602691**
	Frontblende, anthrazit, Länge 3 m	**B-602692**
	Frontblende, anthrazit, Länge 3,5 m	**B-602693**
	Frontblende, anthrazit, Länge 4 m	**B-602694**
22	Stützfuß, 123 cm, für Markisenlänge 2,6 m	**B-444200**
	Stützfuß, 144 cm, für Markisenlänge 3 m	**B-444300**
	Stützfuß, 167 cm, für Markisenlänge 3,5 – 4,5 m	**B-444400**
23	Stützfuß-Befestigung Front	**B-443000**
24	Stützfuß-Arretierung in der Frontblende	**B-152101**
o. Abb.	Spannstange Auszug 2 m	**89 741**
o. Abb.	Spannstange Auszug 2,5 m	**89 742**

THULE Omnistor

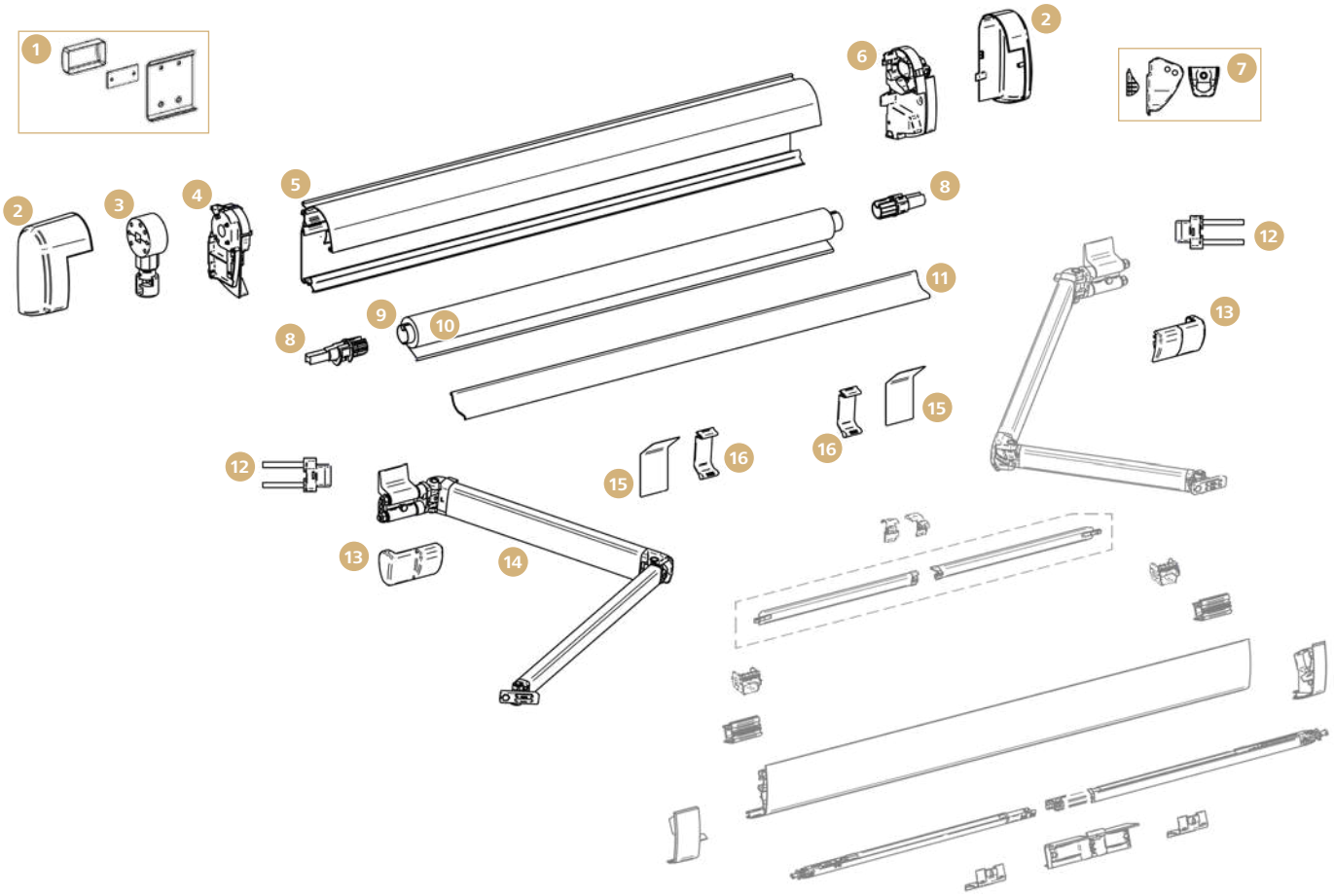

Thule Omnistor 5200

		Art-Nr.
1	Montagesatz bis Markisenlänge 3 m	**B-445000**
	Montagesatz Markisenlänge 3,5 m	**B-445100**
	Montagesatz Markisenlänge 4 m	**B-445200**
	Montagesatz Markisenlänge 4,5 m	**B-445300**
2	Endkappen, weiß, Satz	**B-603065**
	Endkappen, eloxiert, Satz	**B-603066**
	Endkappen, anthrazit, Satz	**B-603067**
3	Kurbelwerk	**B-440700**
4	Endplatte, weiß, links	**B-603071**
	Endplatte, eloxiert, links	**B-603095**
	Endplatte, anthrazit, links	**B-603097**
5	Gehäuse, weiß, Länge 2,6 m	**B-602994**
	Gehäuse, weiß, Länge 3 m	**B-602995**
	Gehäuse, weiß, Länge 3,5 m	**B-602996**
	Gehäuse, weiß, Länge 4 m	**B-602997**
	Gehäuse, weiß, Länge 4,5 m	**B-602998**
	Gehäuse, weiß, Länge 5 m	**B-602999**
	Gehäuse, eloxiert, Länge 2,6 m / 3 m / 3,5 m / 4 m / 4,5 m / 5 m	**auf Anfrage**
	Gehäuse, anthrazit, Länge 2,6 m / 3 m / 3,5 m / 4 m / 4,5 m / 5 m	**auf Anfrage**
6	Endplatte, weiß, rechts	**B-603072**
	Endplatte, eloxiert, rechts	**B-603096**
	Endplatte, anthrazit, rechts	**B-603098**

		Art-Nr.
7	Befestigungssatz komplett für Spannstange und Klemmprofil	**B-603099**
8	Tuchrollenendkappen, Satz	**B-602219**
9	Tuchrolle, Länge 2,6 m / 3 m / 3,5 m / 4 m / 4,5 m / 5 m	**auf Anfrage**
10	Tuch Mystic-Grau, 2,6 x 2 m	**B-602663**
	Tuch Mystic-Grau, 3 x 2,5 m	**B-602202**
	Tuch Mystic-Grau, 3,5 x 2,5 m	**B-602204**
	Tuch Mystic-Grau, 4 x 2,5 m	**B-602206**
	Tuch Mystic-Grau, 4,5 x 2,5 m	**B-602208**
	Tuch Mystic-Grau, 5 x 2,5 m	**B-603063**
	Tuch Saphir-Blau, 2,6 x 2 m	**B-602664**
	Tuch Saphir-Blau, 3 x 2,5 m	**B-602203**
	Tuch Saphir-Blau, 3,5 x 2,5 m	**B-602205**
	Tuch Saphir-Blau, 4 x 2,5 m	**B-602207**
	Tuch Saphir-Blau, 4,5 x 2,5 m	**B-602209**
	Tuch Saphir-Blau, 5 x 2,5 m	**B-603064**
11	Rückenprofil Alu, Länge 2,6 m / 3 m / 3,5 m / 4 m / 4,5 m / 5 m	**auf Anfrage**
12	Gelenkarmscharnier	**B-602811**
13	Abdeckung für Gelenkarm-Befestigung, Satz	**B-602235**
14	Gelenkarm, 2 m, für Markisenlänge 2,6 m, links	**B-603084**
	Gelenkarm, 2,5 m, ab Markisenlänge 3 m, links	**B-603085**
15	Gehäuse-Stütze	**B-603073**
16	Gelenkarmführung, 2 Stück	**B-602327**

THULE SWEDEN Omnistor

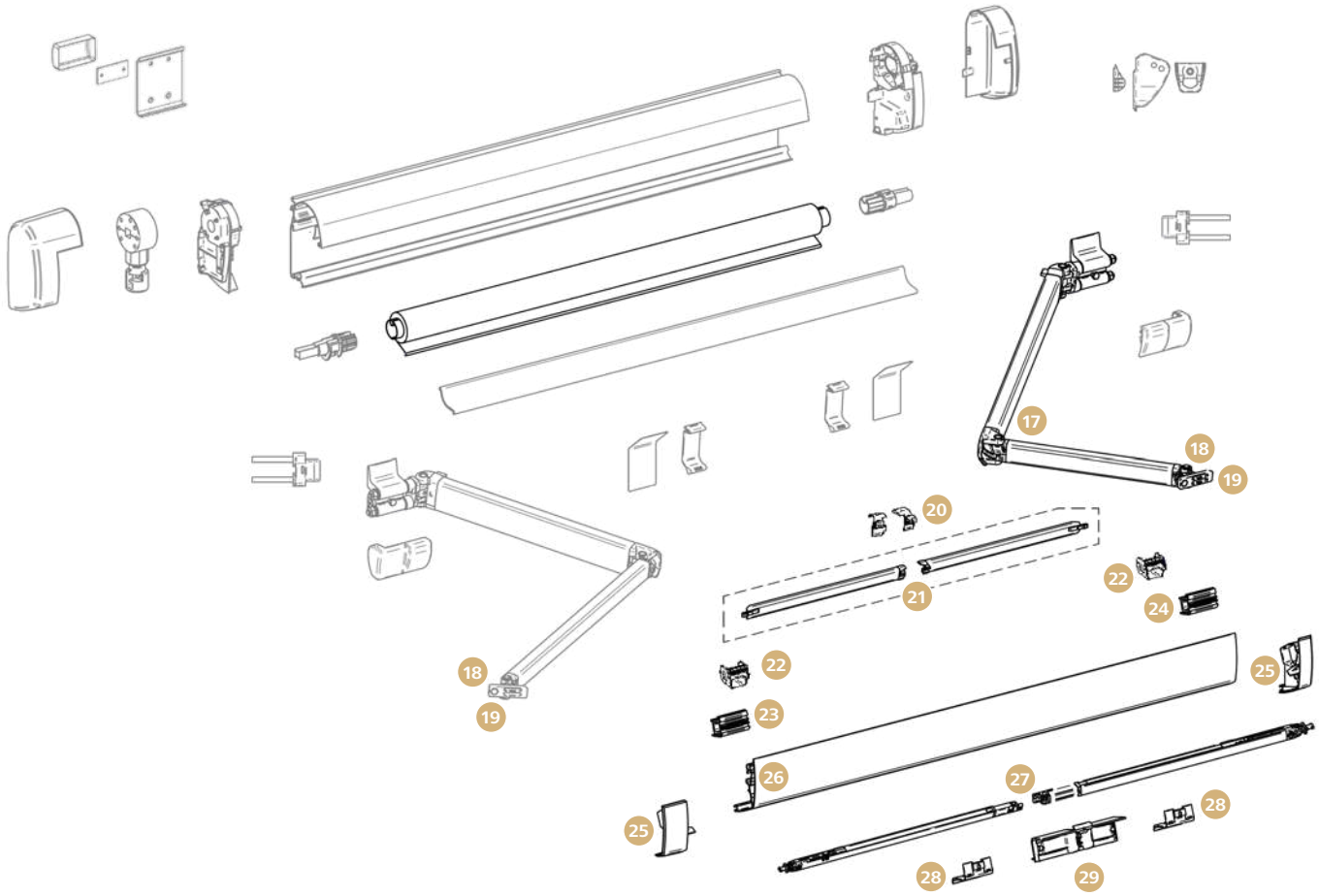

Thule Omnistor 5200

		Art-Nr.
17	Gelenkarm, 2 m, für Markisenlänge 2,6 m, rechts	**B-603088**
	Gelenkarm, 2,5 m, ab Markisenlänge 3 m, rechts	**B-603089**
18	Gelenkarm-Endstück, Satz	**B-603344**
19	Gelenkarm-Befestigung, vorne, 2 Stück	**B-603091**
20	Endkappen für Spannarm-Set, Satz	**B-603345**
21	Spannarm-Set	**89 739**
22	Spannstangen- und Klemmprofil-Halterung Front, 2 Stück	**B-603076**
23	Stützfuß-Befestigung Front, links	**B-603074**
24	Stützfuß-Befestigung Front, rechts	**B-603075**
25	Frontblendenendkappen, weiß, Satz	**B-603068**
	Frontblendenendkappen, eloxiert, Satz	**B-603069**
	Frontblendenendkappen, anthrazit, Satz	**B-603070**
26	Frontblende, weiß, Länge 2,6 m	**B-603017**
	Frontblende, weiß, Länge 3 m	**B-603018**
	Frontblende, weiß, Länge 3,5 m	**B-603019**
	Frontblende, weiß, Länge 4 m	**B-603020**
	Frontblende, weiß, Länge 4,5 m	**B-603021**
	Frontblende, weiß, Länge 5 m	**B-603022**
	Frontblende, eloxiert, Länge 2,6 m	**B-603025**
	Frontblende, eloxiert, Länge 3 m	**B-603026**
	Frontblende, eloxiert, Länge 3,5 m	**B-603027**
	Frontblende, eloxiert, Länge 4 m	**B-603028**

		Art-Nr.
26	Frontblende, eloxiert, Länge 4,5 m	**B-603029**
	Frontblende, eloxiert, Länge 5 m	**B-603030**
	Frontblende, anthrazit, Länge 2,6 m	**B-603031**
	Frontblende, anthrazit, Länge 3 m	**B-603032**
	Frontblende, anthrazit, Länge 3,5 m	**B-603033**
	Frontblende, anthrazit, Länge 4 m	**B-603034**
	Frontblende, anthrazit, Länge 4,5 m	**B-603094**
	Frontblende, anthrazit, Länge 5 m	**B-603469**
27	Stützfuß, 118 cm, für Markisenlänge 2,6 m	**B-603079**
	Stützfuß, 138 cm, für Markisenlänge 3 m	**B-603080**
	Stützfuß, 162 cm, ab Markisenlänge 3,5 m	**B-603081**
28	Arretierungs-Clips für Front für Stützfüße, 2 Stück	**B-603092**
29	Stützfuß-Arretierung in der Frontblende	**B-603090**
o. Abb.	Spannstange Auszug 2 m	**89 741**
o. Abb.	Spannstange Auszug 2,5 m	**89 742**

THULE Omnistor

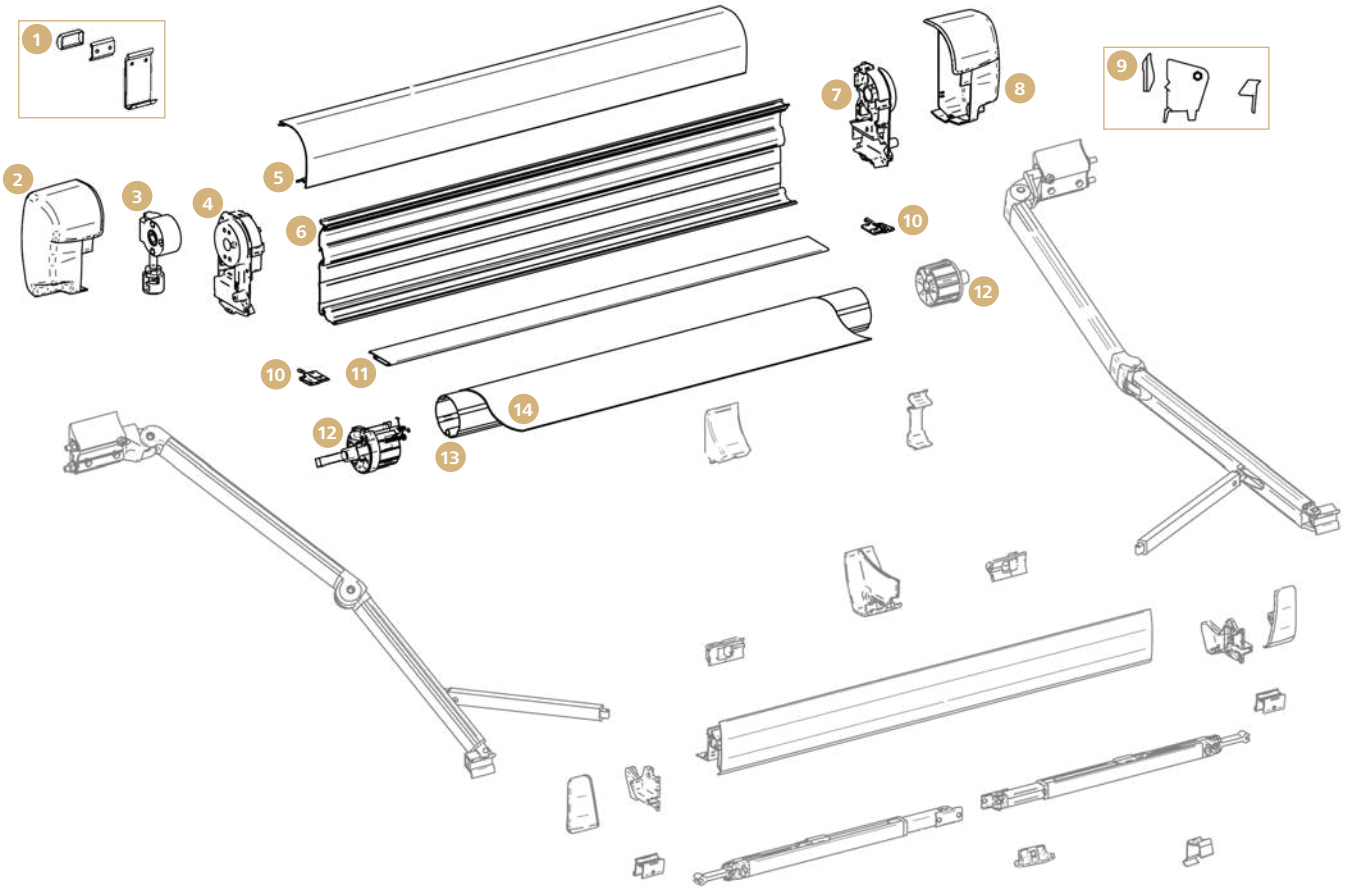

Thule Omnistor 8000

		Art-Nr.
1	Montagesatz	**B-603402**
2	Endkappe, weiß, links	**B-544000**
	Endkappe, eloxiert, links	**B-544001**
	Endkappe, anthrazit, links	**B-603369**
	Endkappe, creme, links	**B-602286**
3	Kurbelwerk	**B-409200**
4	Endplatte, links	**B-103400**
5	Gehäuse-Oberteil, weiß, Länge 4 m	**B-108240**
	Gehäuse-Oberteil, weiß, Länge 4,5 m	**B-108245**
	Gehäuse-Oberteil, weiß, Länge 5 m	**B-108250**
	Gehäuse-Oberteil, weiß, Länge 5,5 m	**B-108255**
	Gehäuse-Oberteil, weiß, Länge 6 m	**B-108260**
	Gehäuse-Oberteil, eloxiert, Länge 4 m / 4,5 m / 5 m / 5,5 m / 6 m	**auf Anfrage**
	Gehäuse-Oberteil, anthrazit, Länge 5 m / 5,5 m / 6 m	**auf Anfrage**
	Gehäuse-Oberteil, creme, Länge 4 m / 4,5 m / 5 m / 5,5 m / 6 m	**auf Anfrage**
6	Gehäuse-Rückwand, weiß, Länge 4 m / 4,5 m / 5 m / 5,5 m / 6 m	**auf Anfrage**
	Gehäuse-Rückwand, eloxiert, Länge 4 m / 4,5 m / 5 m / 5,5 m / 6 m	**auf Anfrage**
	Gehäuse-Rückwand, anthrazit, Länge 5 m / 5,5 m / 6 m	**auf Anfrage**

		Art-Nr.
6	Gehäuse-Rückwand, creme, Länge 4 m / 4,5 m / 5 m / 5,5 m / 6 m	**auf Anfrage**
7	Endplatte, rechts	**B-102301**
8	Endkappe, weiß, rechts	**B-544100**
	Endkappe, eloxiert, rechts	**B-544101**
	Endkappe, anthrazit, rechts	**B-603370**
	Endkappe, creme, rechts	**B-602287**
9	Befestigungssatz Spannstange	**B-103200**
10	Gehäuse-Unterteil-Endkappen, weiß, Satz	**B-544400**
	Gehäuse-Unterteil-Endkappen, eloxiert, Satz	**B-544401**
11	Gehäuse-Unterteil, weiß, Länge 4 m / 4,5 m / 5 m / 5,5 m / 6 m	**auf Anfrage**
	Gehäuse-Unterteil, eloxiert, Länge 4 m / 4,5 m / 5 m / 5,5 m / 6 m	**auf Anfrage**
	Gehäuse-Unterteil, anthrazit, Länge 5 m / 5,5 m / 6 m	**auf Anfrage**
	Gehäuse-Unterteil, creme, Länge 4 m / 4,5 m / 5 m / 5,5 m / 6 m	**auf Anfrage**
12	Tuchrollenendkappen, Satz	**B-544500**
13	Tuchrolle, Länge 4 m / 4,5 m / 5 m / 5,5 m / 6 m	**auf Anfrage**
14	Tuch, Mystic-Grau, 4 x 2,75 m	**B-384031**
	Tuch, Mystic-Grau, 4,5 x 2,75 m	**B-384531**
	Tuch, Mystic-Grau, 5 x 2,75 m	**B-385031**

THULE SWEDEN Omnistor

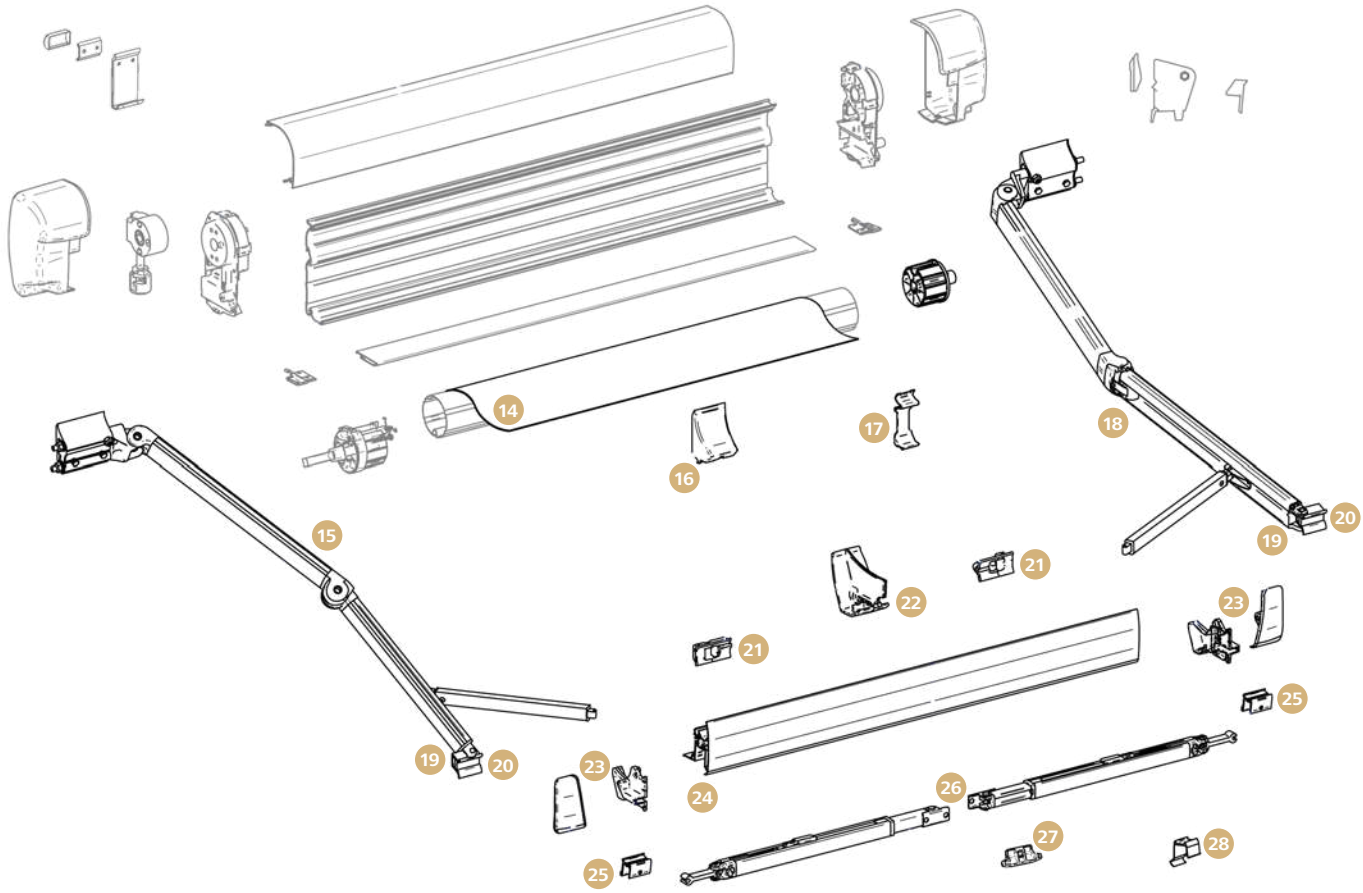

Thule Omnistor 8000

		Art-Nr.
14	Tuch, Mystic-Grau, 5,5 x 2,75 m	**B-385531**
	Tuch, Mystic-Grau, 6 x 2,75 m	**B-386031**
	Tuch, Saphir-Blau, 4 x 2,75 m	**B-384032**
	Tuch, Saphir-Blau, 4,5 x 2,75 m	**B-384532**
	Tuch, Saphir-Blau, 5 x 2,75 m	**B-385032**
	Tuch, Saphir-Blau, 5,5 x 2,75 m	**B-385532**
	Tuch, Saphir-Blau, 6 x 2,75 m	**B-386032**
15	Gelenkarm, 2,75 m, links	**B-553100**
16	Frontblendenzuführung, hinten	**B-561300**
17	Gelenkarmführung, 2 Stück	**B-602327**
18	Gelenkarm, 2,75 m, rechts	**B-554100**
19	Gelenkarm-Endstück, Satz	**B-602760**
20	Gelenkarm-Befestigung, vorne, Satz	**B-544600**
21	Gelenkarmstützen-Verriegelung, Satz	**B-553200**
22	Frontblendenzuführung, vorne	**B-561400**
23	Frontblendenendkappen, weiß, Satz	**B-544300**
	Frontblendenendkappen, eloxiert, Satz	**B-544301**
	Frontblendenendkappen, anthrazit, Satz	**B-603371**
	Frontblendenendkappen, creme, Satz	**B-602288**
24	Frontblende, weiß, Länge 4 m	**B-108340**
	Frontblende, weiß, Länge 4,5 m	**B-108345**
	Frontblende, weiß, Länge 5 m	**B-108350**

		Art-Nr.
24	Frontblende, weiß, Länge 5,5 m	**B-108355**
	Frontblende, weiß, Länge 6 m	**B-108360**
	Frontblende, eloxiert, Länge 4 m	**B-109340**
	Frontblende, eloxiert, Länge 4,5 m	**B-109345**
	Frontblende, eloxiert, Länge 5 m	**B-109350**
	Frontblende, eloxiert, Länge 5,5 m	**B-109355**
	Frontblende, eloxiert, Länge 6 m	**B-109360**
	Frontblende, anthrazit, Länge 5 m	**B-603366**
	Frontblende, anthrazit, Länge 5,5 m	**B-603367**
	Frontblende, anthrazit, Länge 6 m	**B-603368**
	Frontblende, creme, Länge 4 m	**B-602304**
	Frontblende, creme, Länge 4,5 m	**B-602305**
	Frontblende, creme, Länge 5 m	**B-602306**
	Frontblende, creme, Länge 5,5 m	**B-602307**
	Frontblende, creme, Länge 6 m	**B-602308**
25	Stützfuß-Befestigung Front	**B-443000**
26	Stützfuß, 185 cm, ab Markisenlänge 4 m	**B-444500**
27	Stützfuß-Arretierung in der Frontblende	**B-152101**
28	Stützfuß-Führung in der Frontblende, 4 Stück	**B-602342**

THULE Omnistor

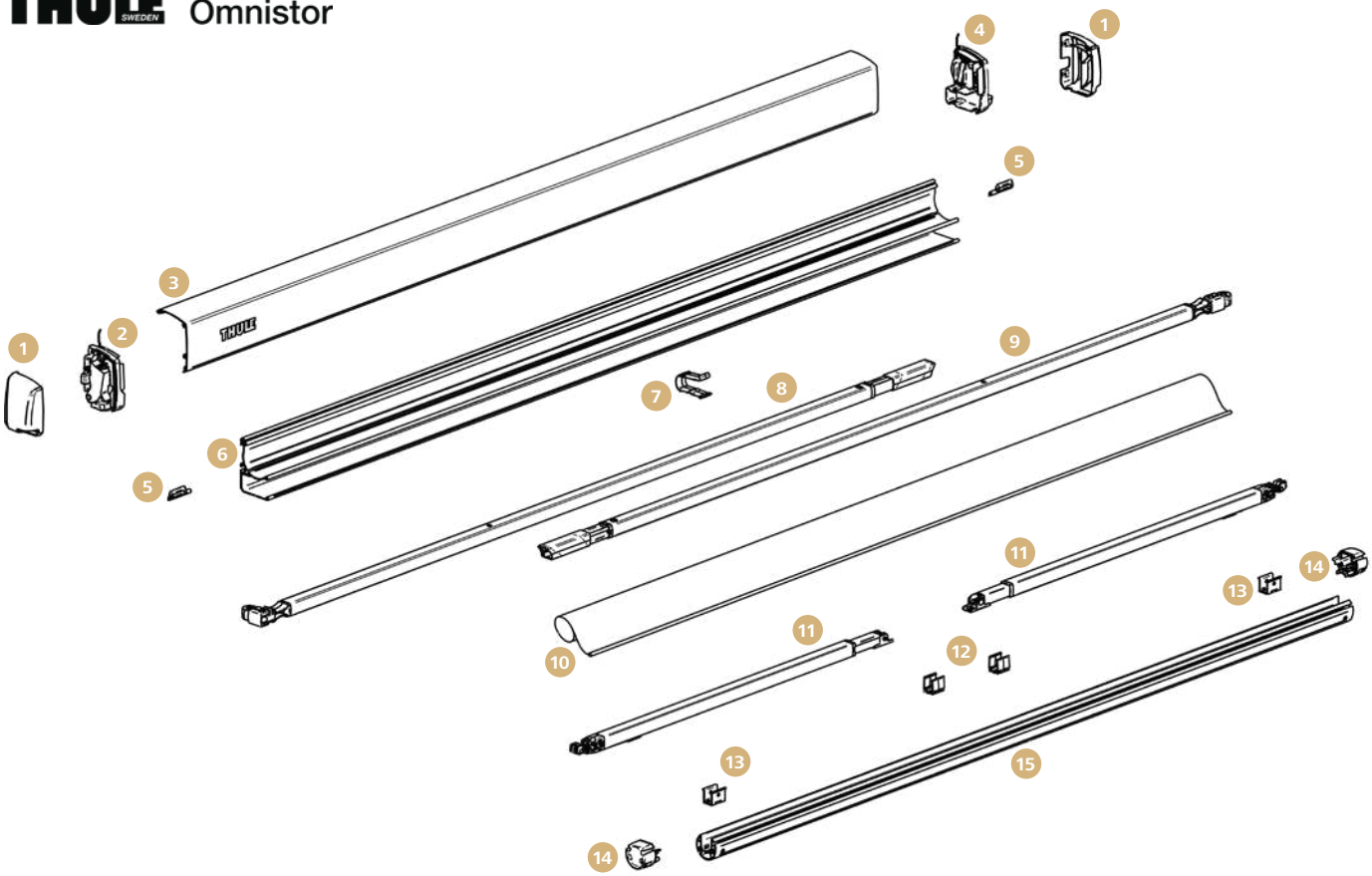

Thule 3200

		Art-Nr.
1	Endkappen, anthrazit, Satz	**B-603518**
2	Endplatte, links	**B-603519**
3	Gehäuse-Oberteil, eloxiert, Länge 2,5m	**B-603504**
	Gehäuse-Oberteil, eloxiert, Länge 2,7 m	**B-603505**
	Gehäuse-Oberteil, eloxiert, Länge 3 m	**B-603506**
	Gehäuse-Oberteil, anthrazit, Länge 1,9 m	**B-603507**
	Gehäuse-Oberteil, anthrazit, Länge 2,3 m	**B-603508**
	Gehäuse-Oberteil, anthrazit, Länge 2,5 m	**B-603509**
	Gehäuse-Oberteil, anthrazit, Länge 2,7 m	**B-603510**
	Gehäuse-Oberteil, anthrazit, Länge 3 m	**B-603511**
4	Endplatte, rechts	**B-603520**
5	Tuchfixierung Gehäuse, Satz	**B-603525**
6	Gehäuserückwand, anthrazit, Länge 1,9 m	**B-603499**
	Gehäuserückwand, anthrazit, Länge 2,3 m	**B-603500**
	Gehäuserückwand, anthrazit, Länge 2,5 m	**B-603501**
	Gehäuserückwand, anthrazit, Länge 2,7 m	**B-603502**
	Gehäuserückwand, anthrazit, Länge 3 m	**B-603503**
7	Teleskoparmführung, 3 Stück	**B-603526**
8	Teleskoparm, 2,5 m, für Markisenlänge 1,9 – 2,3 m, links	**B-603521**
	Teleskoparm, 2,5 m, für Markisenlänge 2,5 – 3 m, links	**B-603522**

		Art-Nr.
9	Teleskoparm, 2,5 m, für Markisenlänge 1,9 – 2,3 m, rechts	**B-603523**
	Teleskoparm, 2,5 m, für Markisenlänge 2,5 – 3 m, rechts	**B-603524**
10	Tuch, Uni-Grau, 1,9 x 2,5 m	**B-603494**
	Tuch, Uni-Grau, 2,3 x 2,5 m	**B-603495**
	Tuch, Uni-Grau, 2,5 x 2,5 m	**B-603496**
	Tuch, Uni-Grau, 2,7 x 2,5 m	**B-603497**
	Tuch, Uni-Grau, 3 x 2,5 m	**B-603498**
11	Stützfuß, für Länge 1,9 m	**B-603512**
	Stützfuß, für Länge 2,3 – 2,5 m	**B-603513**
	Stützfuß, für Länge 2,7 – 3 m	**B-603514**
12	Stützfuß-Führung in der Frontblende, 2 Stück	**B-603517**
13	Stützfuß-Befestigung Front, 2 Stück	**B-603515**
14	Frontblenden- und Tuchrollenendkappen, Satz	**B-603516**
15	Frontblende inkl. Tuchprofil, Länge 1,9 m	**B-603489**
	Frontblende inkl. Tuchprofil, Länge 2,3 m	**B-603490**
	Frontblende inkl. Tuchprofil, Länge 2,5 m	**B-603491**
	Frontblende inkl. Tuchprofil, Länge 2,7 m	**B-603492**
	Frontblende inkl. Tuchprofil, Länge 3 m	**B-603493**

THULE SWEDEN Omnistor

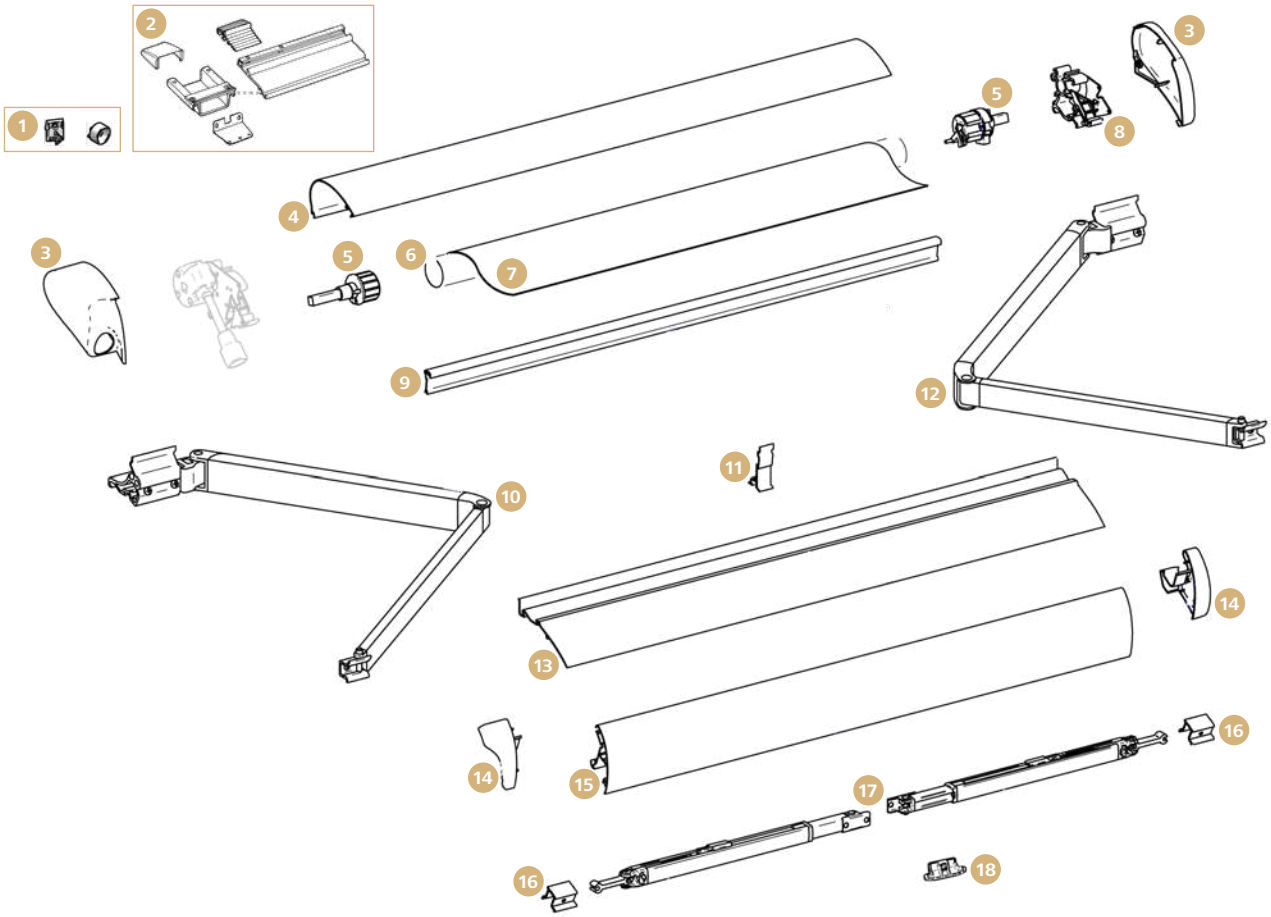

Thule Omnistor 6900

		Art-Nr.
1	Befestigungssatz Spannstange	**B-100001**
2	Montagesatz für 3 Schienen	**B-201500**
3	Endkappen, weiß, Satz	**B-601373**
	Endkappen, eloxiert, Satz	**B-300400**
	Endkappen, creme, Satz	**B-602309**
4	Gehäuse-Oberteil, weiß, Länge 4 m / 4,5 m / 5,5 m	**auf Anfrage**
	Gehäuse-Oberteil, eloxiert, Länge 4 m / 4,5 m / 5 m / 5,5 m	**auf Anfrage**
	Gehäuse-Oberteil, creme, Länge 4 m / 4,5 m / 5 m / 5,5 m	**auf Anfrage**
5	Tuchrollenendkappen, Satz	**B-301104**
6	Tuchrolle, Länge 4 m / 4,5 m / 5 m / 5,5 m	**auf Anfrage**
7	Tuch, Mystic-Grau, 4 x 2,75 m	**B-302831**
	Tuch, Mystic-Grau, 4,5 x 2,75 m	**B-302931**
	Tuch, Mystic-Grau, 5 x 2,75 m	**B-303031**
	Tuch, Mystic-Grau, 5,5 x 2,75 m	**B-303131**
	Tuch, Saphir-Blau, 4 x 2,75 m	**B-302832**
	Tuch, Saphir-Blau, 4,5 x 2,75 m	**B-302932**
	Tuch, Saphir-Blau, 5 x 2,75 m	**B-303032**
	Tuch, Saphir-Blau, 5,5 x 2,75 m	**B-303132**
8	Endplatte, rechts	**B-301000**
9	Rückenprofil, Länge 4 m / 4,5 m / 5 m / 5,5 m	**auf Anfrage**
10	Gelenkarm, 2,75 m, links	**B-602068**
11	Frontblendenzuführung	**B-201300**

		Art-Nr.
12	Gelenkarm, 2,75 m, rechts	**B-602069**
13	Gehäuse-Unterteil, Länge 4 m / 4,5 m / 5 m / 5,5 m	**auf Anfrage**
14	Frontblendenendkappen, weiß, Satz	**B-300100**
	Frontblendenendkappen, eloxiert, Satz	**B-300500**
	Frontblendenendkappen, creme, Satz	**B-602310**
15	Frontblende, weiß, Länge 4 m	**B-300340**
	Frontblende, weiß, Länge 4,5 m	**B-300345**
	Frontblende, weiß, Länge 5 m	**B-300350**
	Frontblende, weiß, Länge 5,5 m	**B-300355**
	Frontblende, eloxiert, Länge 4 m	**B-300342**
	Frontblende, eloxiert, Länge 4,5 m	**B-300347**
	Frontblende, eloxiert, Länge 5 m	**B-300850**
	Frontblende, eloxiert, Länge 5,5 m	**B-300855**
	Frontblende, creme, Länge 4 m	**B-602320**
	Frontblende, creme, Länge 4,5 m	**B-602321**
	Frontblende, creme, Länge 5 m	**B-602322**
	Frontblende, creme, Länge 5,5 m	**B-602323**
16	Stützfuß-Befestigung Front	**B-976200**
17	Stützfuß, 185 cm	**B-444500**
18	Stützfuß-Arretierung in der Frontblende	**B-152101**

THULE Omnistor

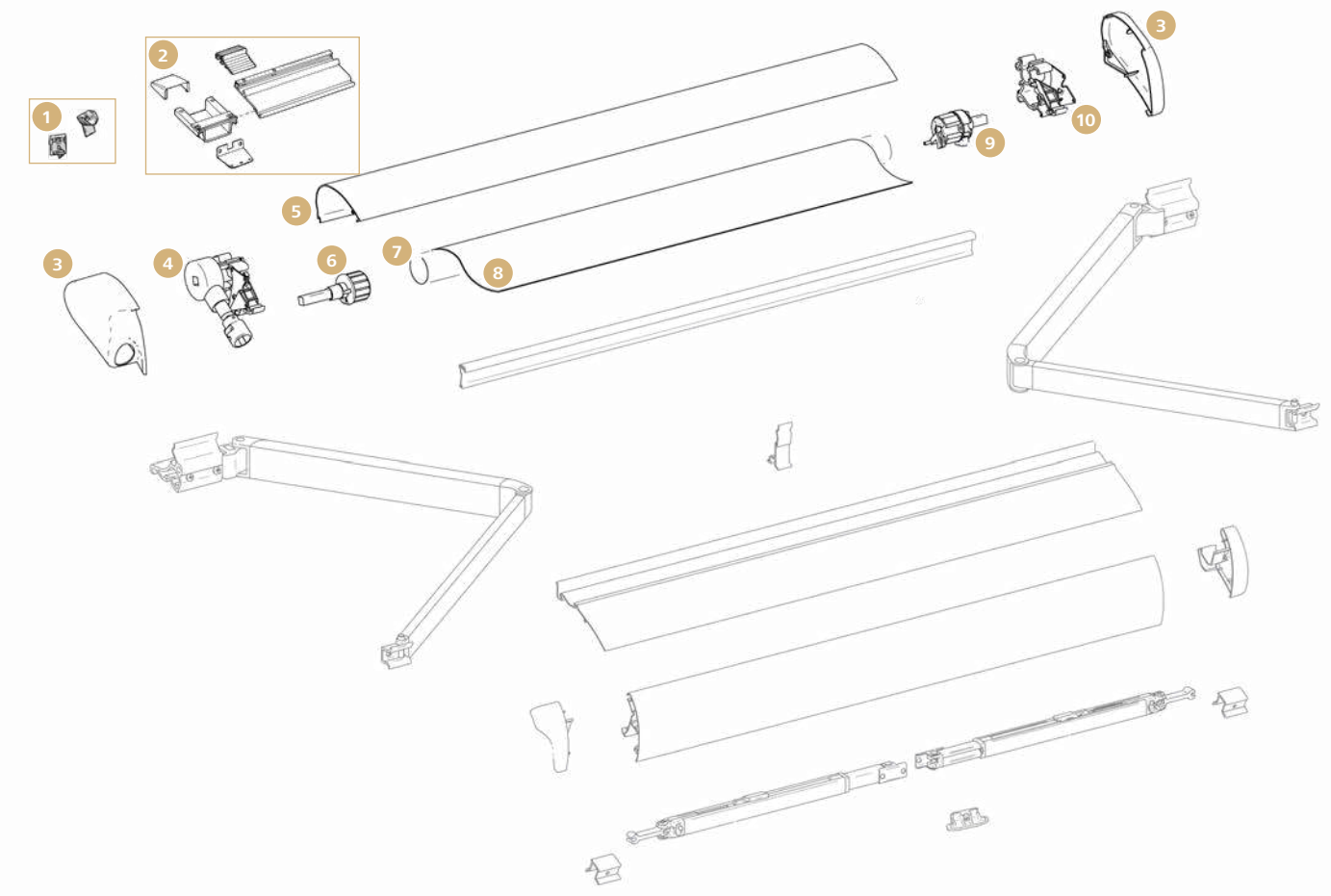

Thule Omnistor 6002

		Art-Nr.
1	Befestigungssatz Spannstange	**B-100000**
2	Montagesatz für 2 Schienen	**B-201400**
	Montagesatz für 3 Schienen	**B-201500**
3	Endkappen, weiß, Satz	**B-200000**
	Endkappen, eloxiert, Satz	**B-200400**
	Endkappen, anthrazit, Satz	**B-200200**
4	Kurbelwerk	**B-602606**
5	Gehäuse-Oberteil, weiß, Länge 2,6 m / 3 m / 3,25 m / 3,5 m / 3,75 m / 4 m	**auf Anfrage**
	Gehäuse-Oberteil, eloxiert, Länge 3,25 m / 3,5 m / 3,75 m / 4 m	**auf Anfrage**
	Gehäuse-Oberteil, anthrazit, Länge 3,25 m / 3,5 m / 3,75 m / 4 m	**auf Anfrage**
6	Tuchrollenendkappe, links	**B-201100**
7	Tuchrolle, Länge 2,6 m / 3 m / 3,25 m / 3,5 m / 3,75 m / 4 m	**auf Anfrage**

		Art-Nr.
8	Tuch, Mystic-Grau, 2,6 x 2 m	**B-202031**
	Tuch, Mystic-Grau, 3 x 2,5 m	**B-202131**
	Tuch, Mystic-Grau, 3,25 x 2,5 m	**B-202431**
	Tuch, Mystic-Grau, 3,5 x 2,5 m	**B-202231**
	Tuch, Mystic-Grau, 3,75 x 2,5 m	**B-202331**
	Tuch, Mystic-Grau, 4 x 2,5 m	**B-202731**
	Tuch, Saphir-Blau, 2,6 x 2 m	**B-202032**
	Tuch, Saphir-Blau, 3 x 2,5 m	**B-202132**
	Tuch, Saphir-Blau, 3,25 x 2,5 m	**B-202432**
	Tuch, Saphir-Blau, 3,5 x 2,5 m	**B-202232**
	Tuch, Saphir-Blau, 3,75 x 2,5 m	**B-202332**
	Tuch, Saphir-Blau, 4 x 2,5 m	**B-202732**
9	Tuchrollenendkappe, rechts	**B-201200**
10	Endplatte, rechts	**B-201000**

THULE SWEDEN Omnistor

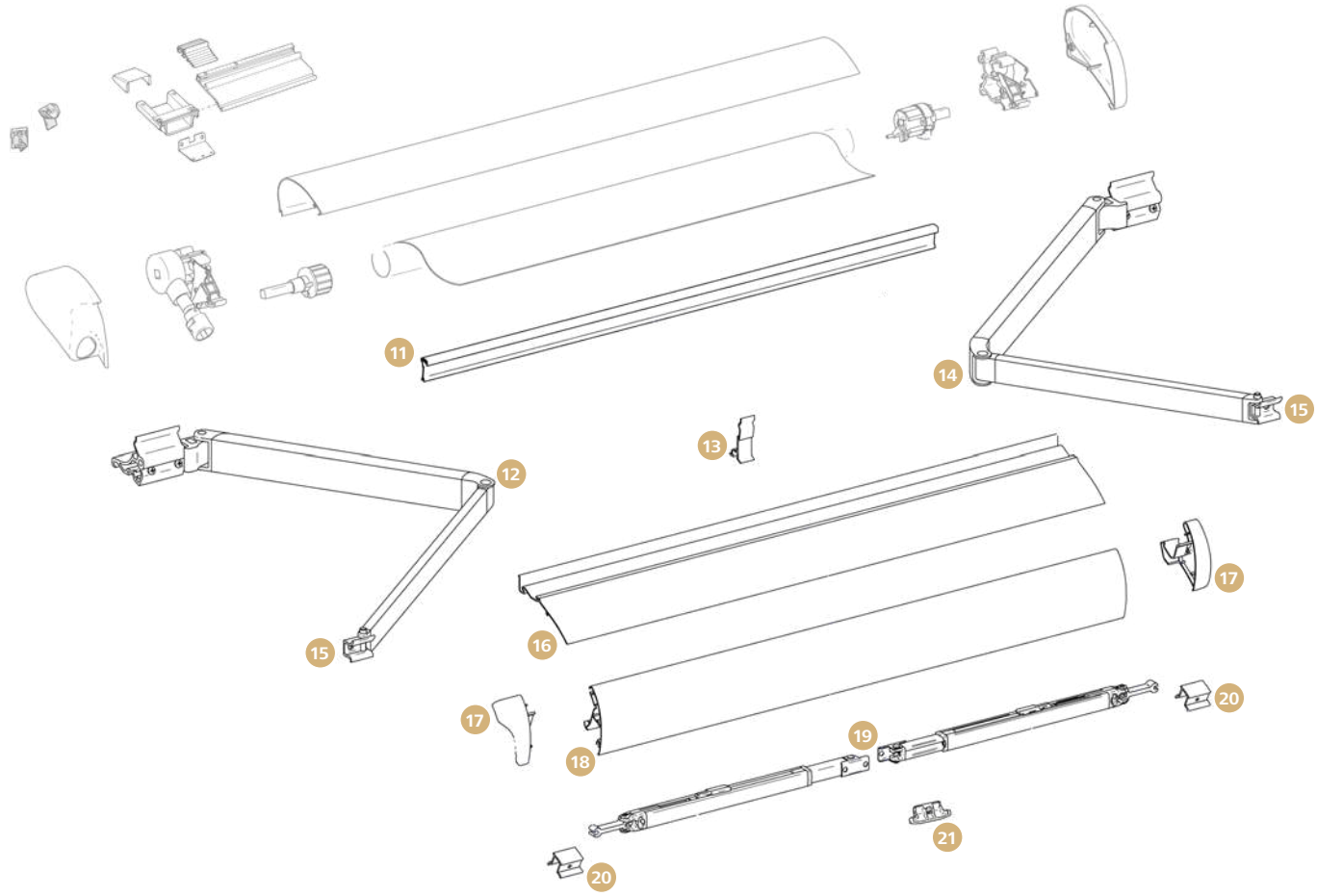

Thule Omnistor 6002

		Art-Nr.
11	Rückenprofil,	
	Länge 2,6 m / 3 m / 3,25 m / 3,5 m / 3,75 m / 4 m	**auf Anfrage**
12	Gelenkarm, 2 m, für Markisenlänge 2,6 m, links	**B-602070**
12	Gelenkarm, 2,5 m, für Markisenlänge 3 – 4 m, links	**B-602072**
13	Frontblendenzuführung	**B-201300**
14	Gelenkarm, 2 m, für Markisenlänge 2,6 m, rechts	**B-602071**
	Gelenkarm, 2,5 m, für Markisenlänge 3 – 4 m, rechts	**B-602073**
15	Gelenkarm-Befestigung, vorne, Satz	**B-201800**
16	Gehäuse-Unterteil,	
	Länge 2,6 m / 3 m / 3,25 m / 3,5 m / 3,75 m / 4 m	**auf Anfrage**
17	Frontblendenendkappen, weiß, Satz	**B-200100**
	Frontblendenendkappen, eloxiert, Satz	**B-200500**
	Frontblendenendkappen, anthrazit, Satz	**B-200300**
18	Frontblende, weiß, Länge 3 m	**B-200330**
	Frontblende, weiß, Länge 3,25 m	**B-200332**
	Frontblende, weiß, Länge 3,5 m	**B-200335**
	Frontblende, weiß, Länge 3,75 m	**B-200337**
	Frontblende, weiß, Länge 4 m	**B-602333**

		Art-Nr.
18	Frontblende, eloxiert, Länge 3,25 m	**B-203332**
	Frontblende, eloxiert, Länge 3,5 m	**B-203335**
	Frontblende, eloxiert, Länge 3,75 m	**B-203337**
	Frontblende, eloxiert, Länge 4 m	**B-602335**
	Frontblende, anthrazit, Länge 3,25 m	**B-202932**
	Frontblende, anthrazit, Länge 3,5 m	**B-202935**
	Frontblende, anthrazit, Länge 3,75 m	**B-202937**
	Frontblende, anthrazit, Länge 4 m	**B-602334**
19	Stützfuß, 123 cm, für Markisenlänge 2,6 m	**B-444200**
	Stützfuß, 144 cm, für Markisenlänge 3 – 3,25 m	**B-444300**
	Stützfuß, 167 cm, für Markisenlänge 3,5 – 4 m	**B-444400**
20	Stützfuß-Befestigung Front	**B-976200**
21	Stützfuß-Arretierung in der Frontblende	**B-152101**
o. Abb.	Spannstange, Auszug 2 m	**89 745**
o. Abb.	Spannstange, Auszug 2,5 m	**89 746**

THULE Omnistor

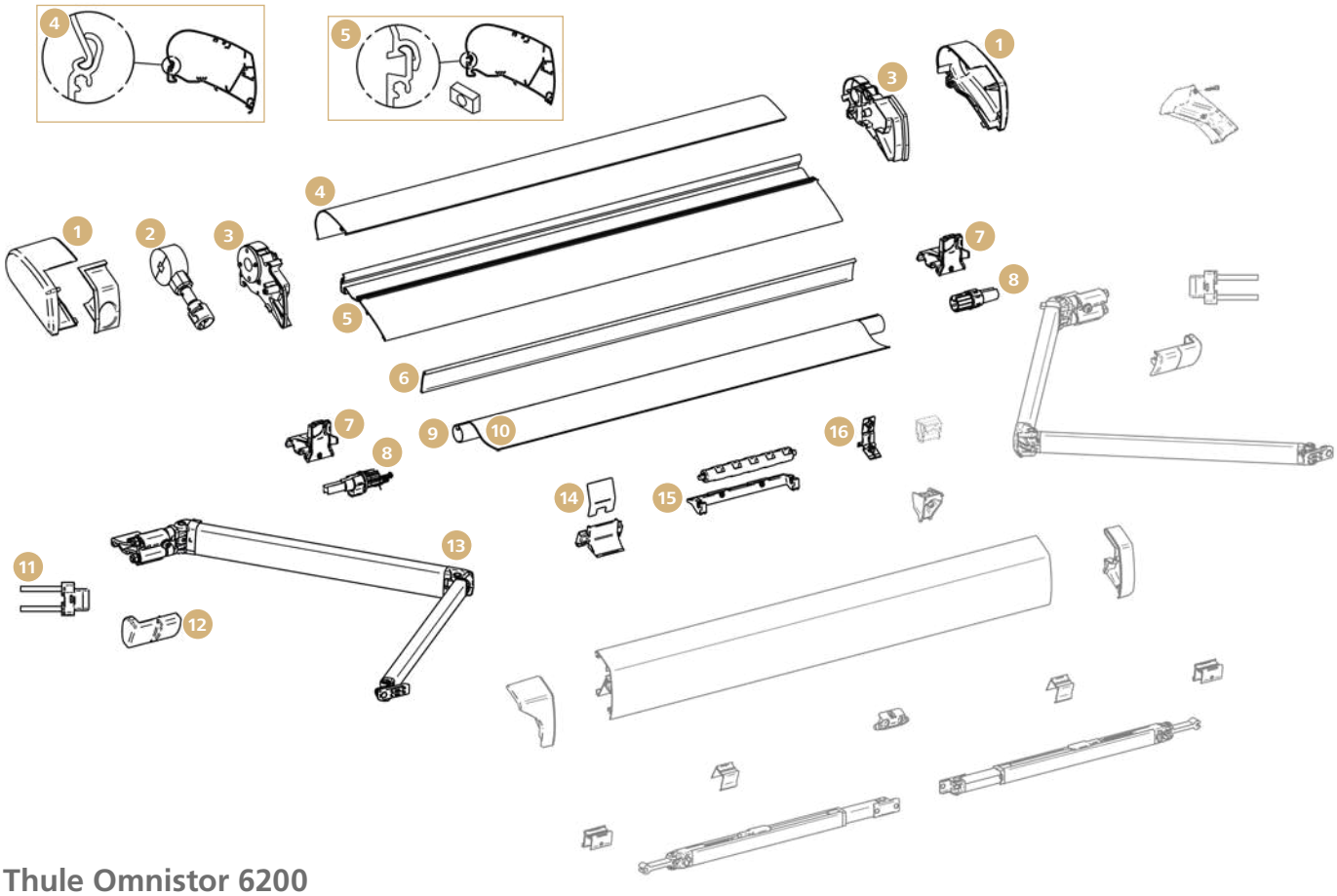

Thule Omnistor 6200

		Art-Nr.
1	Endkappen, weiß, Satz	B-602603
	Endkappen, eloxiert, Satz	B-602604
	Endkappen, anthrazit, Satz	B-602605
2	Kurbelwerk	B-602606
3	Endplatten, weiß, Satz	B-602607
	Endplatten, eloxiert, Satz	B-602608
	Endplatten, anthrazit, Satz	B-602609
4	Gehäuse-Oberteil ab Baujahr 05/2014, weiß, Länge 2,6 m / 3 m / 3,25 m / 3,5 m / 3,75 m / 4 m / 4,25 m / 4,5 m	auf Anfrage
	Gehäuse-Oberteil ab Baujahr 05/2014, eloxiert, Länge 3,25 m / 3,5 m / 3,75 m / 4 m / 4,5 m	auf Anfrage
	Gehäuse-Oberteil ab Baujahr 05/2014, anthrazit, Länge 2,6 m / 3 m / 3,25 m / 3,5 m / 3,75 m / 4 m	auf Anfrage
5	Gehäuse-Unterteil ab Baujahr 05/2014, Länge 2,6 m / 3 m / 3,25 m / 3,5 m / 3,75 m / 4 m / 4,25 m / 4,5 m	auf Anfrage
6	Rückenprofil, Länge 2,6 m / 3 m / 3,25 m / 3,5 m / 3,75 m / 4 m / 4,25 m / 4,5 m	auf Anfrage
7	Befestigungssatz Spannstange Gehäuse, Satz	B-602610
8	Tuchrollenendkappen, Satz	B-602611
9	Tuchrolle, Länge 2,6 m / 3 m / 3,25 m / 3,5 m / 3,75 m / 4 m / 4,25 m / 4,5 m	auf Anfrage
10	Tuch, Mystic-Grau, 2,6 x 2 m	B-602564

		Art-Nr.
10	Tuch, Mystic-Grau, 3 x 2,5 m	B-602569
	Tuch, Mystic-Grau, 3,25 x 2,5 m	B-602574
	Tuch, Mystic-Grau, 3,5 x 2,5 m	B-602579
	Tuch, Mystic-Grau, 3,75 x 2,5 m	B-602584
	Tuch, Mystic-Grau, 4 x 2,5 m	B-602589
	Tuch, Mystic-Grau, 4,25 x 2,5 m	B-602875
	Tuch, Mystic-Grau, 4,5 x 2,5 m	B-602594
	Tuch, Saphir-Blau, 2,6 x 2 m	B-602565
	Tuch, Saphir-Blau, 3 x 2,5 m	B-602570
	Tuch, Saphir-Blau, 3,25 x 2,5 m	B-602575
	Tuch, Saphir-Blau, 3,5 x 2,5 m	B-602580
	Tuch, Saphir-Blau, 3,75 x 2,5 m	B-602585
	Tuch, Saphir-Blau, 4 x 2,5 m	B-602590
	Tuch, Saphir-Blau, 4,25 x 2,5 m	B-602876
	Tuch, Saphir-Blau, 4,5 x 2,5 m	B-602595
11	Gelenkarmscharnier	B-602811
12	Abdeckung für Gelenkarm-Befestigung, Satz	B-602612
13	Gelenkarm, 2 m, für Markisenlänge 2,6 m, links	B-602596
	Gelenkarm, 2,5 m, für Markisenlänge 3 – 4,5 m, links	B-602597
14	Gehäuse-Stütze	B-602613
15	Tuchführung	B-602614
16	Spannstangen-Aufnahme Gehäuse (mittlere Spannstange)	B-602615

THULE SWEDEN Omnistor

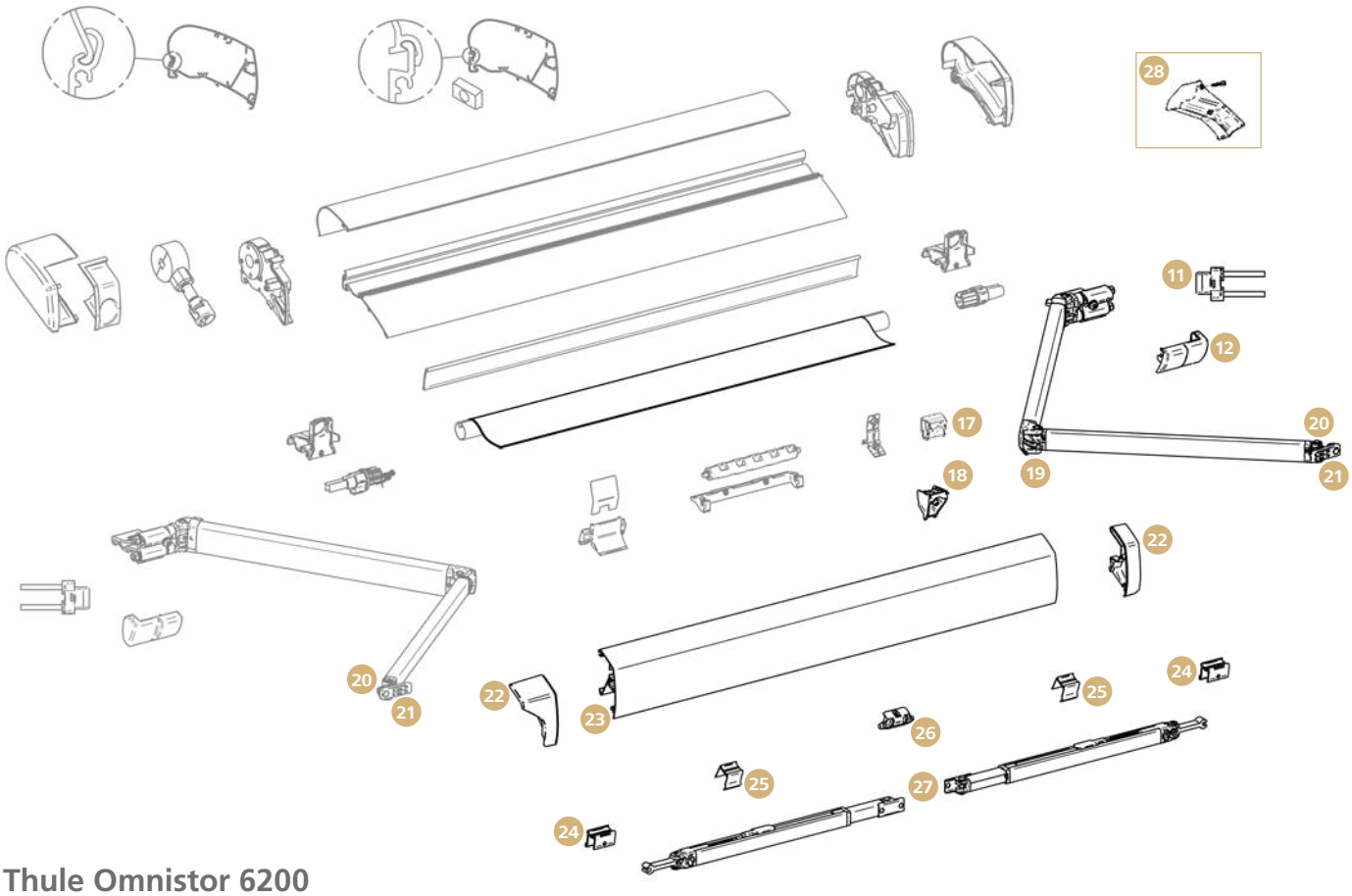

Thule Omnistor 6200

		Art-Nr.
17	Spannstangen-Aufnahme Gehäuse (mittlere Spannstange)	**B-603112**
18	Spannstangen-Aufnahme Front, 2 Stück	**B-602616**
19	Gelenkarm, 2 m, für Markisenlänge 2,6 m, rechts	**B-602598**
	Gelenkarm, 2,5 m, für Markisenlänge 3 – 4,5 m, rechts	**B-602599**
20	Gelenkarm-Endstück, Satz	**B-602753**
21	Gelenkarm-Befestigung, vorne, Satz	**B-602374**
22	Frontblendenendkappen, weiß, Satz	**B-602600**
	Frontblendenendkappen, eloxiert, Satz	**B-602601**
	Frontblendenendkappen, anthrazit, Satz	**B-602602**
23	Frontblende, weiß, Länge 2,6 m	**B-602529**
	Frontblende, weiß, Länge 3 m	**B-602530**
	Frontblende, weiß, Länge 3,25 m	**B-602531**
	Frontblende, weiß, Länge 3,5 m	**B-602532**
	Frontblende, weiß, Länge 3,75 m	**B-602533**
	Frontblende, weiß, Länge 4 m	**B-602534**
	Frontblende, weiß, Länge 4,25 m	**B-602859**
	Frontblende, weiß, Länge 4,5 m	**B-602535**
	Frontblende, eloxiert, Länge 3,25 m	**B-602538**
	Frontblende, eloxiert, Länge 3,5 m	**B-602539**
	Frontblende, eloxiert, Länge 3,75 m	**B-602540**
	Frontblende, eloxiert, Länge 4 m	**B-602541**
	Frontblende, eloxiert, Länge 4,5 m	**B-602542**

		Art-Nr.
23	Frontblende, anthrazit, Länge 2,6 m	**B-602860**
	Frontblende, anthrazit, Länge 3 m	**B-602861**
	Frontblende, anthrazit, Länge 3,25 m	**B-602543**
	Frontblende, anthrazit, Länge 3,5 m	**B-602544**
	Frontblende, anthrazit, Länge 3,75 m	**B-602545**
	Frontblende, anthrazit, Länge 4 m	**B-602546**
24	Stützfuß-Befestigung Front	**B-443000**
25	Stützfußführung in der Frontblende	**B-602502**
26	Stützfuß-Arretierung in der Frontblende	**B-152101**
27	Stützfuß, 123 cm, für Markisenlänge 2,6 m	**B-444200**
	Stützfuß, 144 cm, für Markisenlänge 3 – 3,25 m	**B-444300**
	Stützfuß, 167 cm, für Markisenlänge 3,5 – 4,5 m	**B-444400**
o. Abb.	Spannstange, Auszug 2 m	**89 745**
o. Abb.	Spannstange, Auszug 2,5 m	**89 746**

Thule Ducato-Adapter V17		Art-Nr.
28	Endkappen schwarz, Satz	**B-603178**
o. Abb.	Abdichtungsband 2 m, 2er-Set	**B-603354**

THULE Omnistor

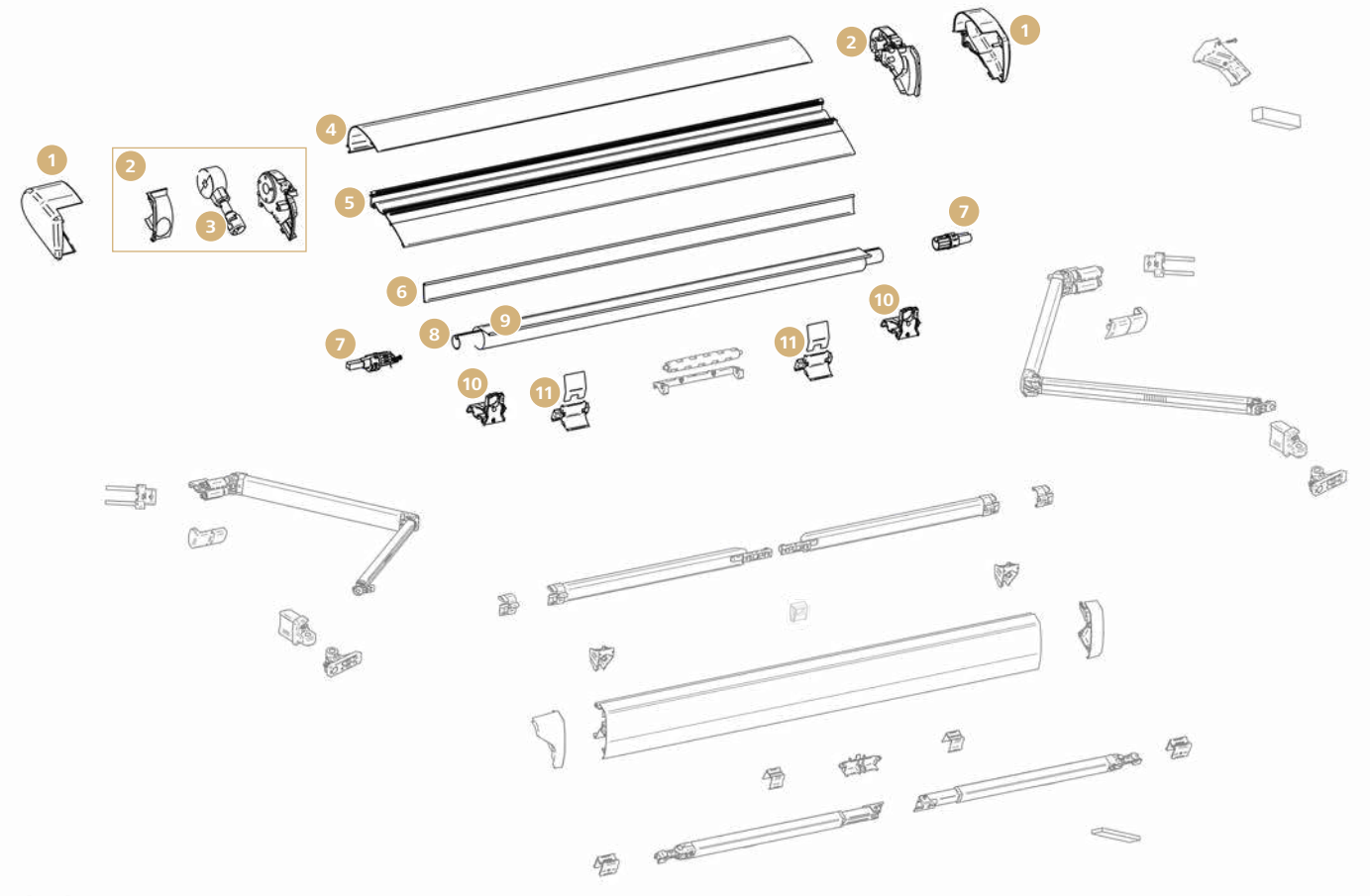

Thule Omnistor 6300

		Art-Nr.
1	Endkappen, weiß, Satz	B-603336
	Endkappen, eloxiert, Satz	B-603337
	Endkappen, anthrazit, Satz	B-603338
2	Endplatten, inkl. Kurbelwerk, weiß, Satz	B-603339
	Endplatten, inkl. Kurbelwerk, eloxiert, Satz	B-603340
	Endplatten, inkl. Kurbelwerk, anthrazit, Satz	B-603341
3	Kurbelwerk	B-602606
4	Gehäuse-Oberteil, weiß, Länge 2,6 m	B-603256
	Gehäuse-Oberteil, weiß, Länge 3 m	B-603257
	Gehäuse-Oberteil, weiß, Länge 3,25 m	B-603258
	Gehäuse-Oberteil, weiß, Länge 3,5 m	B-603259
	Gehäuse-Oberteil, weiß, Länge 3,75 m	B-603260
	Gehäuse-Oberteil, weiß, Länge 4 m	B-603261
	Gehäuse-Oberteil, weiß, Länge 4,25 m	B-603262
	Gehäuse-Oberteil, weiß, Länge 4,5 m	B-603263
	Gehäuse-Oberteil, weiß, Länge 5 m	B-603264
	Gehäuse-Oberteil, eloxiert, Länge 3,25 m / 3,5 m / 3,75 m / 4 m / 4,5 m / 5 m	auf Anfrage
	Gehäuse-Oberteil, anthrazit, Länge 2,6 m / 3 m / 3,25 m / 3,5 m / 3,75 m / 4 m / 4,25 m / 4,5 m / 5 m	auf Anfrage
5	Gehäuse-Unterteil, Länge 2,6 m / 3 m / 3,25 m / 3,5 m / 3,75 m / 4 m / 4,25 m / 4,5 m / 5 m	auf Anfrage
6	Rückenprofil, Länge 2,6 m / 3 m / 3,25 m / 3,5 m / 3,75 m / 4 m / 4,25 m / 4,5 m / 5m	auf Anfrage

		Art-Nr.
7	Tuchrollenendkappen, Satz	B-602611
8	Tuchrolle, Länge 2,6 m / 3 m / 3,25 m / 3,5 m / 3,75 m / 4 m / 4,25 m / 4,5 m / 5 m	auf Anfrage
9	Tuch, Mystic-Grau, 2,6 x 2 m	B-602663
	Tuch, Mystic-Grau, 3 x 2,5 m	B-602202
	Tuch, Mystic-Grau, 3,25 x 2,5 m	B-603320
	Tuch, Mystic-Grau, 3,5 x 2,5 m	B-602204
	Tuch, Mystic-Grau, 3,75 x 2,5 m	B-603322
	Tuch, Mystic-Grau, 4 x 2,5 m	B-602206
	Tuch, Mystic-Grau, 4,25 x 2,5 m	B-603324
	Tuch, Mystic-Grau, 4,5 x 2,5 m	B-602208
	Tuch, Mystic-Grau, 5 x 2,5 m	B-603063
	Tuch, Saphir-Blau, 2,6 x 2 m	B-602664
	Tuch, Saphir-Blau, 3 x 2,5 m	B-602203
	Tuch, Saphir-Blau, 3,25 x 2,5 m	B-603321
	Tuch, Saphir-Blau, 3,5 x 2,5 m	B-602205
	Tuch, Saphir-Blau, 3,75 x 2,5 m	B-603323
	Tuch, Saphir-Blau, 4 x 2,5 m	B-602207
	Tuch, Saphir-Blau, 4,25 x 2,5 m	B-603325
	Tuch, Saphir-Blau, 4,5 x 2,5 m	B-602209
	Tuch, Saphir-Blau, 5 x 2,5 m	B-603064
10	Befestigungssatz Spannstange Gehäuse, Satz	B-602610
11	Gehäuse-Stütze	B-602613

THULE Omnistor

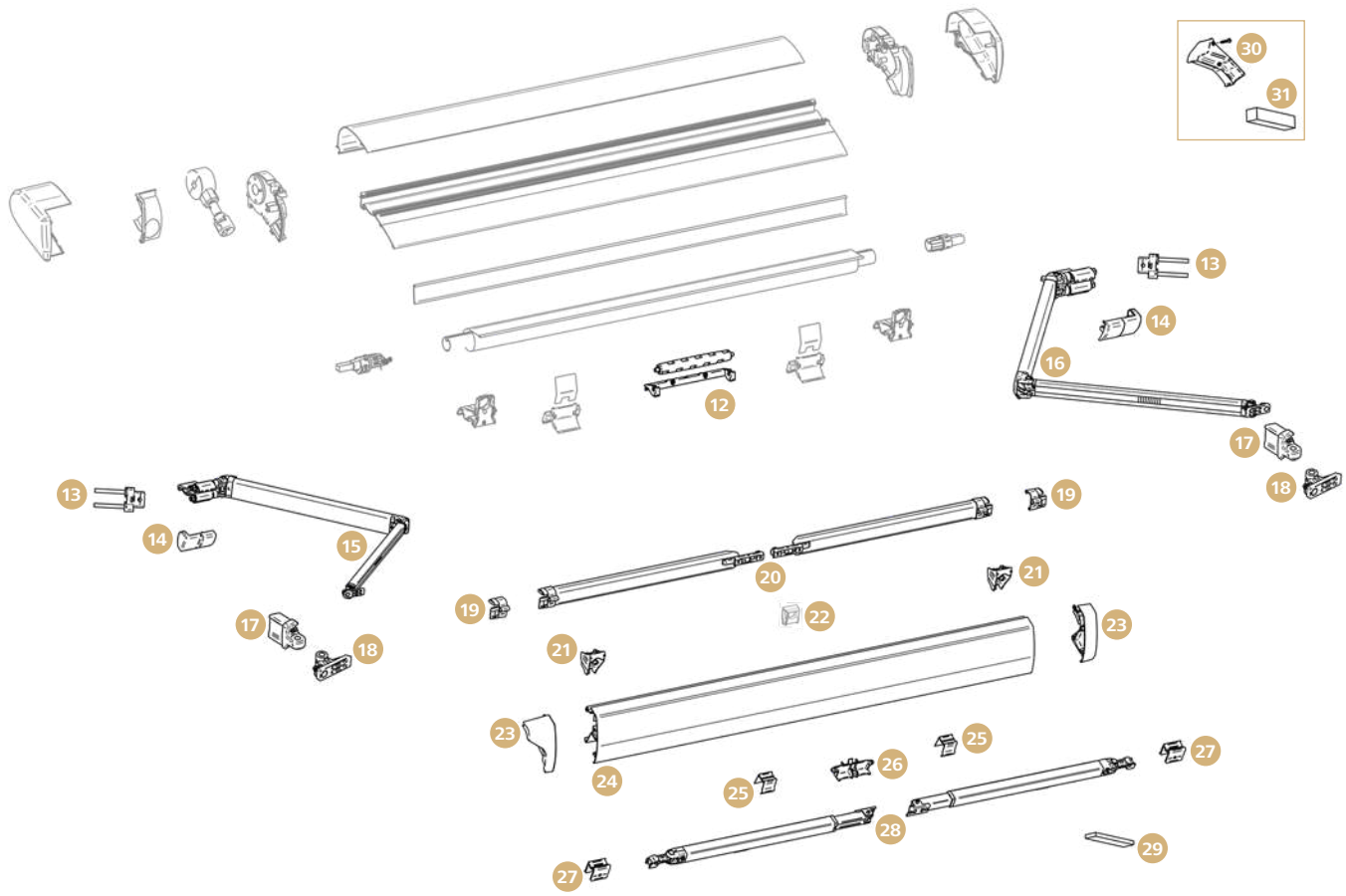

Thule Omnistor 6300

		Art-Nr.
12	Tuchführung	**B-603353**
13	Gelenkarmscharnier	**B-602811**
14	Abdeckung für Gelenkarm-Befestigung, Satz	**B-602612**
15	Gelenkarm, 2,5 m, für Markisenlänge 2,6 m, links	**B-603326**
	Gelenkarm, 2,5 m, für Markisenlänge 3 – 5 m, links	**B-603327**
16	Gelenkarm, 2,5 m, für Markisenlänge 2,6 m, rechts	**B-603328**
	Gelenkarm, 2,5 m, für Markisenlänge 3 – 5 m, rechts	**B-603329**
17	Gelenkarm-Endstück, Satz	**B-603344**
18	Gelenkarm-Befestigung, vorne, Satz	**B-603091**
19	Endkappen für Spannarm-Set, Satz	**B-603345**
20	Spannarm-Set	**89 736**
21	Spannstangen-Aufnahme Front, 2 Stück	**B-602616**
22	Spannstangen-Befestigung	**B-603112**
23	Frontblendenendkappen, weiß, Satz	**B-603333**
	Frontblendenendkappen, eloxiert, Satz	**B-603334**
	Frontblendenendkappen, anthrazit, Satz	**B-603335**
24	Frontblende, weiß, Länge 2,6 m	**B-603288**
	Frontblende, weiß, Länge 3 m	**B-603289**
	Frontblende, weiß, Länge 3,25 m	**B-603290**
	Frontblende, weiß, Länge 3,5 m	**B-603291**
	Frontblende, weiß, Länge 3,75 m	**B-603292**
	Frontblende, weiß, Länge 4 m	**B-603293**
	Frontblende, weiß, Länge 4,25 m	**B-603294**
	Frontblende, weiß, Länge 4,5 m	**B-603295**
	Frontblende, weiß, Länge 5 m	**B-603296**
	Frontblende, eloxiert, Länge 3,25 m	**B-603297**

		Art-Nr.
24	Frontblende, eloxiert, Länge 3,5 m	**B-603298**
	Frontblende, eloxiert, Länge 3,75 m	**B-603299**
	Frontblende, eloxiert, Länge 4 m	**B-603300**
	Frontblende, eloxiert, Länge 4,5 m	**B-603301**
	Frontblende, eloxiert, Länge 5 m	**B-603302**
	Frontblende, anthrazit, Länge 2,6 m	**B-603303**
	Frontblende, anthrazit, Länge 3 m	**B-603304**
	Frontblende, anthrazit, Länge 3,25 m	**B-603305**
	Frontblende, anthrazit, Länge 3,5 m	**B-603306**
	Frontblende, anthrazit, Länge 3,75 m	**B-603307**
	Frontblende, anthrazit, Länge 4 m	**B-603308**
	Frontblende, anthrazit, Länge 4,25 m	**B-603471**
	Frontblende, anthrazit, Länge 4,5 m	**B-603309**
	Frontblende, anthrazit, Länge 5 m	**B-603310**
25	Stützfußführung in der Frontblende	**B-602502**
26	Stützfuß-Arretierung in der Frontblende	**B-603342**
27	Stützfuß-Befestigung Front, Satz	**B-603343**
28	Stützfuß, 118 cm, für Markisenlänge 2,6 m	**B-603330**
	Stützfuß, 138 cm, für Markisenlänge 3 – 3,25 m	**B-603331**
	Stützfuß, 162 cm, für Markisenlänge 3,5 – 5 m	**B-603332**
29	Abdichtkeder	**B-603356**

Thule Ducato-Adapter V17		Art-Nr.
30	Endkappen schwarz, Satz	**B-603178**
31	Abdichtungsband 18 mm, Länge 2 m, 2er-Set	**B-603354**

THULE Omnistor

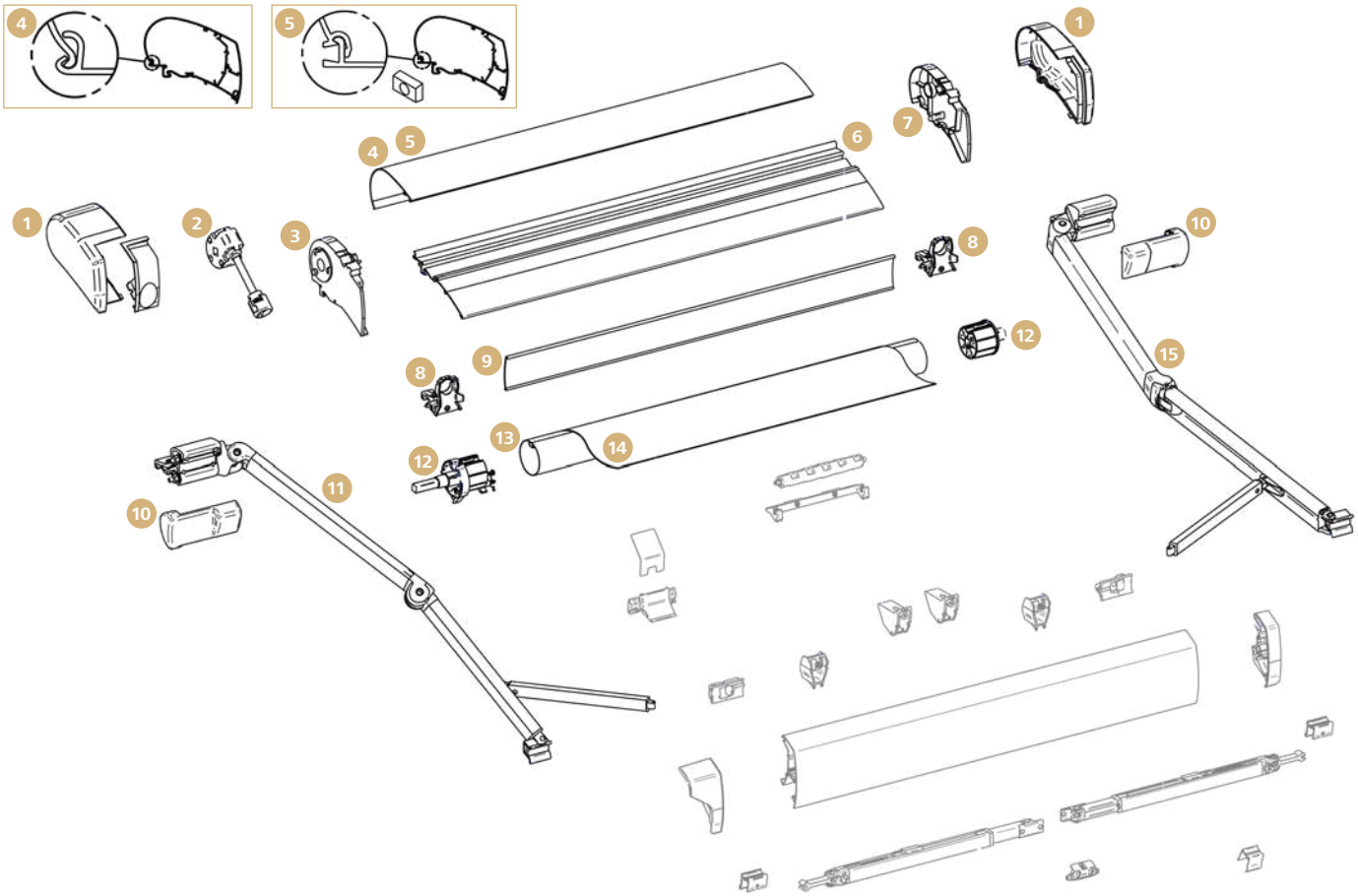

Thule Omnistor 9200

1	Endkappen, weiß, Satz	**B-602492**
	Endkappen, eloxiert, Satz	**B-602493**
	Endkappen, creme, Satz	**B-602494**
2	Kurbelwerk	**B-602698**
3	Endplatte, links	**B-602450**
4	Gehäuse-Oberteil bis Baujahr 04/2014, weiß, Länge 4 m / 4,5 m / 5 m / 5,5 m / 6 m	**auf Anfrage**
	Gehäuse-Oberteil bis Baujahr 04/2014, eloxiert, Länge 4 m / 4,5 m / 5 m / 5,5 m / 6 m	**auf Anfrage**
	Gehäuse-Oberteil bis Baujahr 04/2014, creme, Länge 4 m / 4,5 m / 5 m / 5,5 m / 6 m	**auf Anfrage**
5	Gehäuse-Oberteil ab Baujahr 05/2014, weiß, Länge 4 m / 4,5 m / 5 m / 5,5 m / 6 m	**auf Anfrage**
	Gehäuse-Oberteil ab Baujahr 05/2014, eloxiert, Länge 4 m / 4,5 m / 5 m / 5,5 m / 6 m	**auf Anfrage**
	Gehäuse-Oberteil ab Baujahr 05/2014, creme, Länge 4 m / 4,5 m / 5 m / 5,5 m / 6 m	**auf Anfrage**
6	Gehäuse-Unterteil ab Baujahr 05/2014, Länge 4 m / 4,5 m / 5 m / 5,5 m / 6 m	**auf Anfrage**

7	Endplatte, rechts	**B-602448**
8	Befestigungssatz Spannstange Gehäuse, Satz	**B-602498**
9	Rückenprofil, Länge 4 m / 4,5 m / 5 m / 5,5 m / 6 m	**auf Anfrage**
10	Abdeckung für Gelenkarm-Befestigung, Satz	**B-602449**
11	Gelenkarm, 3 m, links	**B-602500**
12	Tuchrollenendkappen, Satz	**B-602499**
13	Tuchrolle, Länge 4 m / 4,5 m / 5 m / 5,5 m / 6 m	**auf Anfrage**
14	Tuch, Mystic-Grau, 4 x 3 m	**B-602423**
	Tuch, Mystic-Grau, 4,5 x 3 m	**B-602428**
	Tuch, Mystic-Grau, 5 x 3 m	**B-602433**
	Tuch, Mystic-Grau, 5,5 x 3 m	**B-602438**
	Tuch, Mystic-Grau, 6 x 3 m	**B-602443**
	Tuch, Saphir-Blau, 4 x 3 m	**B-602424**
	Tuch, Saphir-Blau, 4,5 x 3 m	**B-602429**
	Tuch, Saphir-Blau, 5 x 3 m	**B-602434**
	Tuch, Saphir-Blau, 5,5 x 3 m	**B-602439**
	Tuch, Saphir-Blau, 6 x 3 m	**B-602444**
15	Gelenkarm, 3 m, rechts	**B-602501**

THULE SWEDEN Omnistor

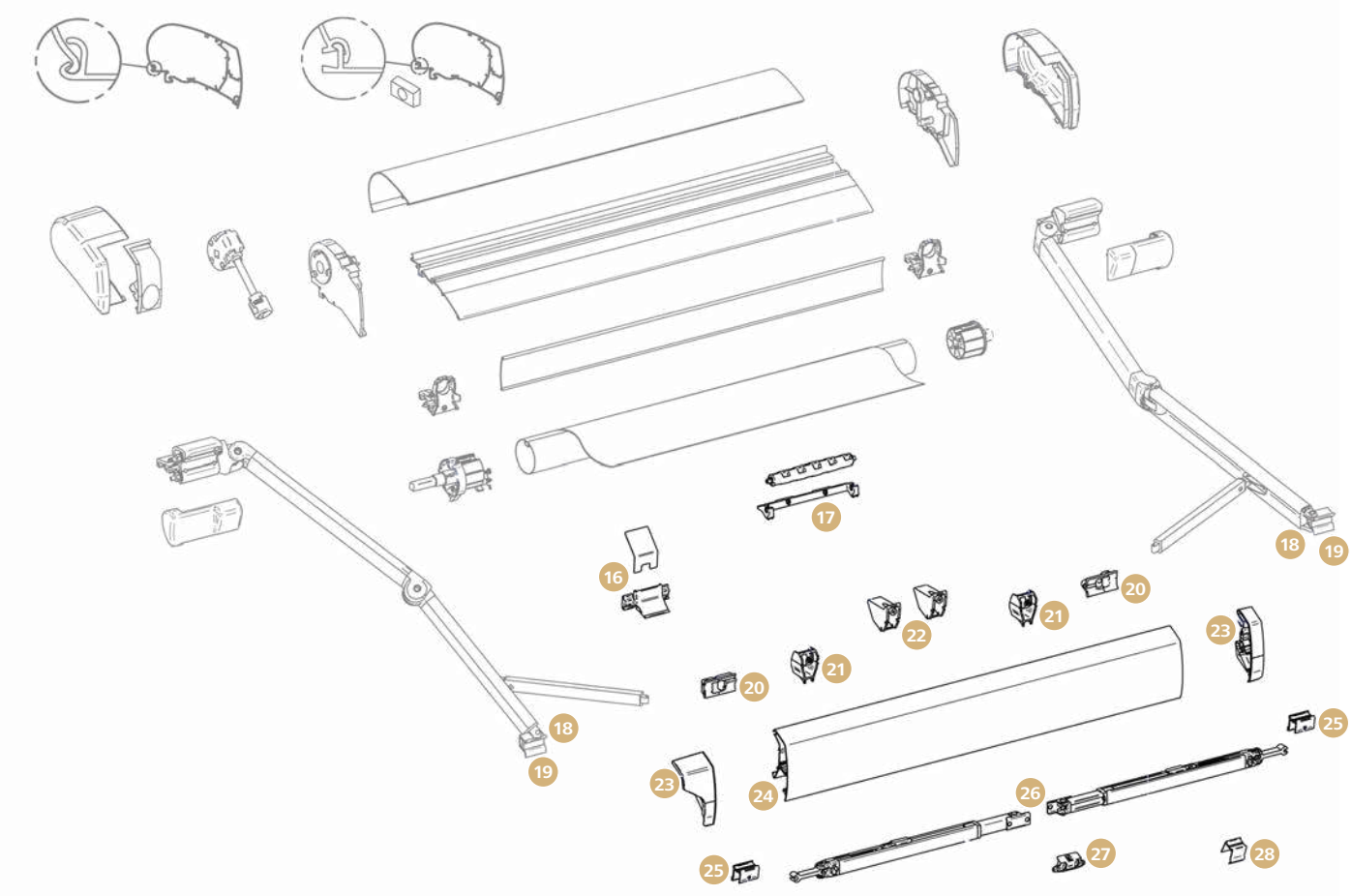

Thule Omnistor 9200

16	Gehäuse-Stütze	**B-602491**
17	Tuchführung	**B-602445**
18	Gelenkarm-Endstück, Satz	**B-602760**
19	Gelenkarm-Befestigung, vorne, Satz	**B-602759**
20	Gelenkarmstützen-Verriegelung, Satz	**B-553200**
21	Spannstangen-Aufnahme Front, 2 Stück	**B-602447**
22	Frontblendenzuführung, vorne	**B-602446**
23	Frontblendenendkappen, weiß, Satz	**B-602495**
	Frontblendenendkappen, eloxiert, Satz	**B-602496**
	Frontblendenendkappen, creme, Satz	**B-602497**
24	Frontblende, weiß, Länge 4 m	**B-602476**
	Frontblende, weiß, Länge 4,5 m	**B-602477**
	Frontblende, weiß, Länge 5 m	**B-602478**
	Frontblende, weiß, Länge 5,5 m	**B-602479**
	Frontblende, weiß, Länge 6 m	**B-602480**
	Frontblende, eloxiert, Länge 4 m	**B-602481**
	Frontblende, eloxiert, Länge 4,5 m	**B-602482**
	Frontblende, eloxiert, Länge 5 m	**B-602483**

	Frontblende, eloxiert, Länge 5,5 m	**B-602484**
	Frontblende, eloxiert, Länge 6 m	**B-602485**
	Frontblende, creme, Länge 4 m	**B-602486**
	Frontblende, creme, Länge 4,5 m	**B-602487**
24	Frontblende, creme, Länge 5 m	**B-602488**
	Frontblende, creme, Länge 5,5 m	**B-602489**
	Frontblende, creme, Länge 6 m	**B-602490**
25	Stützfuß-Befestigung Front	**B-443000**
26	Stützfuß, 185 cm	**B-444500**
27	Stützfuß-Arretierung in der Frontblende	**B-152101**
28	Stützfuß-Führung in der Frontblende	**B-602502**
o. Abb.	Spannstange, Auszug 3 m	**89 747**
o. Abb.	Abdichttape zwischen Tuch und Frontblende	**B-603165**

THULE Omnistor

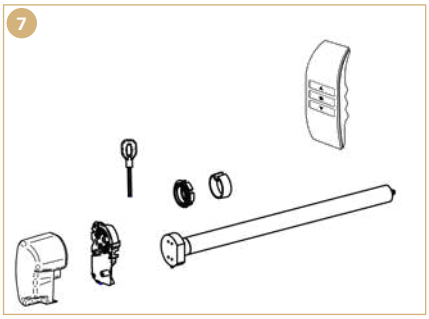

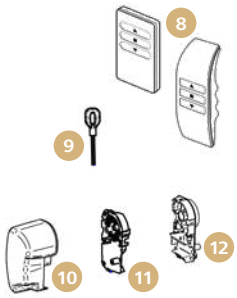

Motorteile Thule Omnistor 5200

		Art-Nr.
1	Motor-Set 12 Volt, weiß	90 184
	Motor-Set 12 Volt, eloxiert	90 185
	Motor-Set 12 Volt, anthrazit	90 186
2	Steuergerät Motor	B-603197
3	Satz Endkappen (Motor), weiß	B-603189
	Satz Endkappen (Motor), eloxiert	B-603190
	Satz Endkappen (Motor), anthrazit	B-603191
4	Getriebeabdeckung für Motor-Endkappe, weiß	B-603198
	Getriebeabdeckung für Motor-Endkappe, eloxiert	B-603199
	Getriebeabdeckung für Motor-Endkappe, anthrazit	B-603200
5	Notkurbel-Aufsatz für Motor	B-603196
6	Nothandkurbel	B-603195
o. Abb.	Wippschalter	B-603201

Motorteile Thule Omnistor 8000

		Art-Nr.
7	Motor-Set 230 Volt, weiß	89 688
	Motor-Set 230 Volt, eloxiert	89 689
	Motor-Set 230 Volt, creme	89 687
8	Fernbedienung für Motor bis 06/2016	B-540600
	Fernbedienung für Motor ab 06/2016	B-603176
9	Nothandkurbel, sechskant	B-035515
10	Endkappe (Motor), weiß, links	B-544700
	Endkappe (Motor), eloxiert, links	B-544701
	Endkappe (Motor), creme, links	B-602757
	Endkappe (Motor), anthrazit, links	B-603372
11	Endplatte, links, für Motor	B-102401
12	Endplatte rechts, für Motor	B-600867
o. Abb.	Relais incl. Fuß für Motor	B-101901

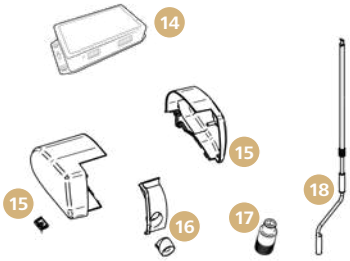

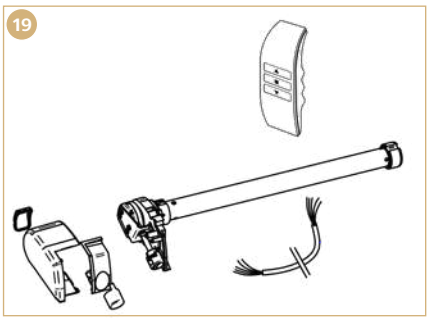

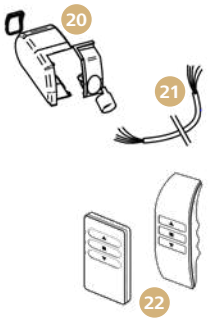

Motorteile Thule Omnistor 6300

		Art-Nr.
13	Motor-Set 12 Volt, weiß	92 464
	Motor-Set 12 Volt, eloxiert	92 465
	Motor-Set 12 Volt, anthrazit	92 466
14	Steuergerät Motor	B-603346
15	Endkappen Motor, weiß, Satz	B-603347
	Endkappen Motor, eloxiert, Satz	B-603348
	Endkappen Motor, anthrazit, Satz	B-603349
16	Getriebeabdeckung, weiß	B-603350
	Getriebeabdeckung, eloxiert	B-603351
	Getriebeabdeckung, anthrazit	B-603352
17	Notkurbel-Aufsatz für Motor	B-603196
18	Kurbel für TO mit 12-Volt-Motor	B-603195
o. Abb.	Wippschalter	B-603201

Motorteile Thule Omnistor 9200

19	Motor-Set 230 Volt, weiß	89 680
	Motor-Set 230 Volt, eloxiert	89 681
	Motor-Set 230 Volt, creme	89 682
20	Endkappen (Motor) weiß, links	B-603373
	Endkappen (Motor) eloxiert, links	B-603374
	Endkappen (Motor) creme, links	B-603375
21	230-Volt-Kabel für Motor	B-602749
22	Fernbedienung für Motor bis 06/2016	B-540600
	Fernbedienung für Motor ab 06/2016	B-603176
o. Abb.	Relais incl. Fuß für Motor	B-101901

THULE Omnistor

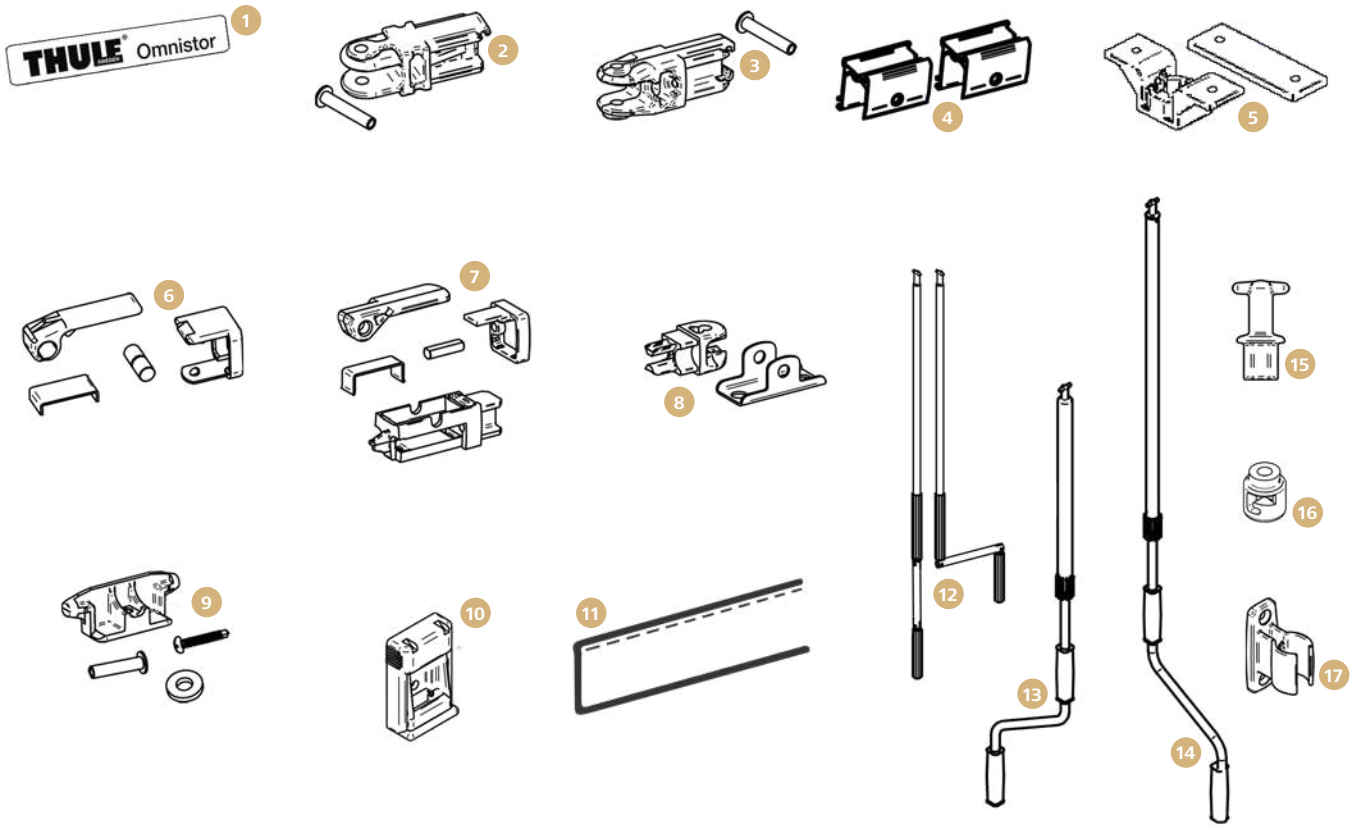

Markisenkleinteile Thule Omnistor

		Art-Nr.
1	Aufkleber Thule, schwarz	**B-211541**
2	Stützfußgelenk bis Baujahr 2010, 2 Stück	**B-549600**
3	Stützfußgelenk ab Baujahr 2010, 2 Stück	**B-443100**
4	Stützfuß-Befestigung Front	**B-443000**
5	mittlere Aufnahme für universellen Stützfuß	**B-603485**
6	Schnellspannhebel für Stützfüße bis Baujahr 2010, 2 Stück	**B-031400**
7	Schnellspannhebel für Stützfüße ab Baujahr 2010, 2 Stück	**B-443300**
8	Metallfuß für Stützfüße ab Baujahr 2010, 2 Stück	**B-443200**
9	Stützfuß-Arretierung in der Frontblende	**B-152101**
10	Stützfußhalter für Fahrzeugwand, weiß, 2 Stück	**89 790**
	Stützfußhalter für Fahrzeugwand, schwarz, 2 Stück	**89 807**
11	Einzugskeder für Frontblende, schwarz, 3 m x 5 mm	**B-101700**
	Einzugskeder für Frontblende, schwarz, 6 m x 5 mm	**B-101800**
12	Faltbare Kurbel, Länge 60/86 cm	**89 780**
13	Kurbel, Länge 102 – 155 cm	**89 792**
14	Kurbel, Länge 130 – 190 cm	**89 793**
15	Kurbelkopf Messing	**B-549700**
16	Kurbelglocke	**B-430700**
17	Kurbelhalterung, 2 Stück	**89 791**

THULE Omnistor

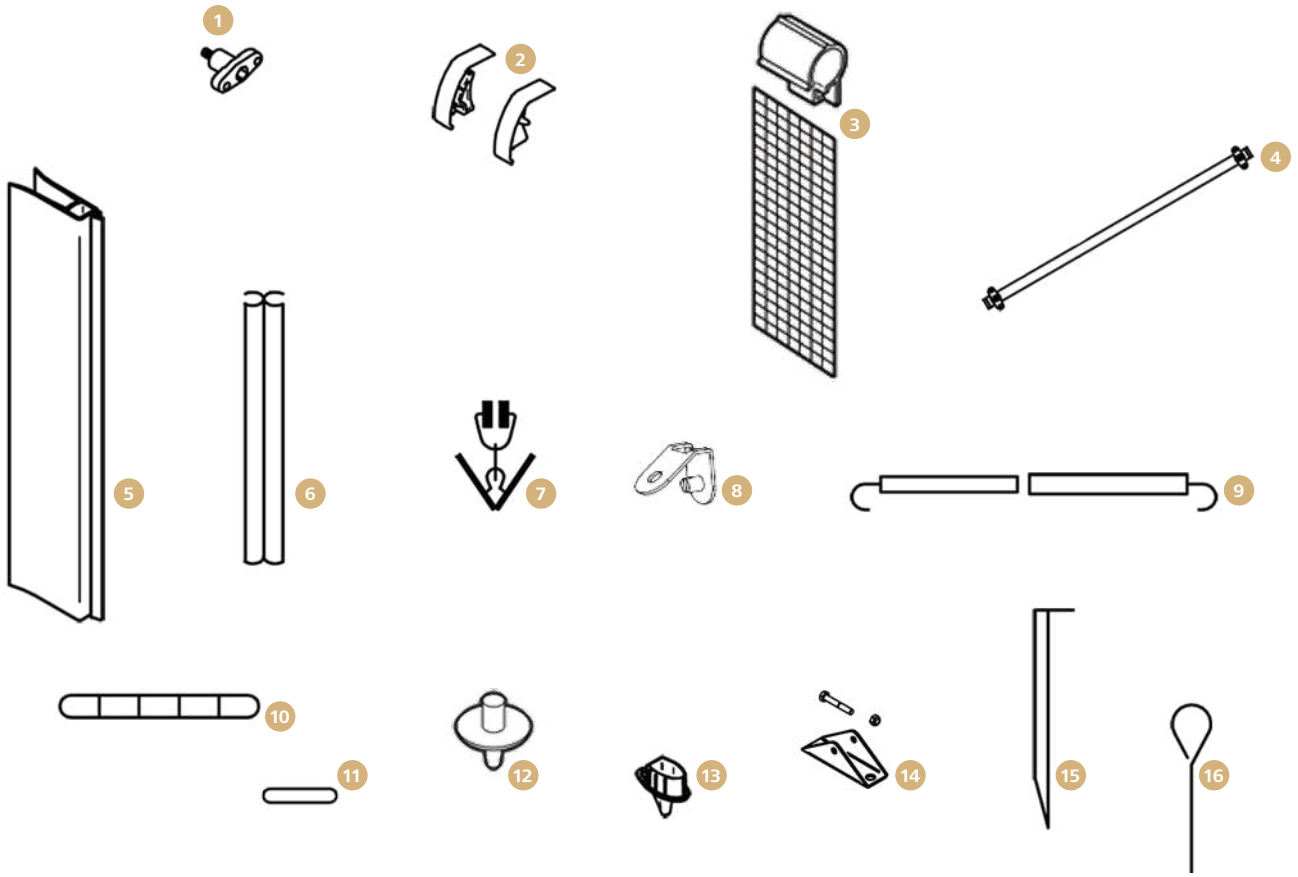

Kleinteile für Thule Zelte

		geeignet für	Art-Nr.
1	Stellschraube Klemmprofil, 3 Stück	Residence, Panorama	**B-102400**
2	Verbindungskappen Klemmprofil, 4 Stück	Residence, Panorama	**B-102300**
3	Befestigungsclips, 6 Stück	Room	**B-100100**
4	Stabilisierungsstange	Residence, Panorama	**B-416503**
5	Gummilippe für Mast, Länge 1,14 m	Residence, Panorama	**B-417100**
6	Doppelkederprofil, Länge 1 m, grau	Room, Residence G1 / G2, Panorama, Style	**B-460700**
	Doppelkederprofil, Länge 1 m, schwarz	Residence G3	**B-603145**
7	Halteklammer für Gardinen, 12 Stück	Room, Residence, Panorama	**B-100200**
8	Endstopper für Gardinen, 6 Stück	Residence G2 / G3, Panorama	**B-603146**
9	Fensterstange	Room, Residence G1	**B-404700**
10	Abspanngummi 20 cm, 5 Stück	Room, Residence, Panorama, Style, QuickFit, EasyLink, Blocker	**B-100700**
	Abspanngummi mit Haken, 20 cm, 4 Stück	Room, Style	**B-101000**
11	Abspanngummi 8 cm, 5 Stück	Residence, Panorama, QuickFit, EasyLink	**B-602154**
12	Bodendorn	Room, Style	**B-660000**
13	Bodendorn	Residence G1	**B-072024**
14	Fuß für Mast ab Baujahr 2013, 2 Stück	Residence G2, Panorama	**B-602775**
15	Hering halbrund, 10 Stück	Room, Residence, Panorama, Style, QuickFit, EasyLink, Blocker	**B-100900**
16	Hering mit Öse, 10 Stück	Room, Residence, Panorama, Style, QuickFit, EasyLink, Blocker	**B-101100**
o. Abb.	Einzugskeder für Frontblende, schwarz, 3 m x 5 mm	Room, Residence, Panorama	**B-101700**
o. Abb.	Einzugskeder für Frontblende, schwarz, 6 m x 5 mm	Room, Residence, Panorama	**B-101800**

THULE SWEDEN Omnistor

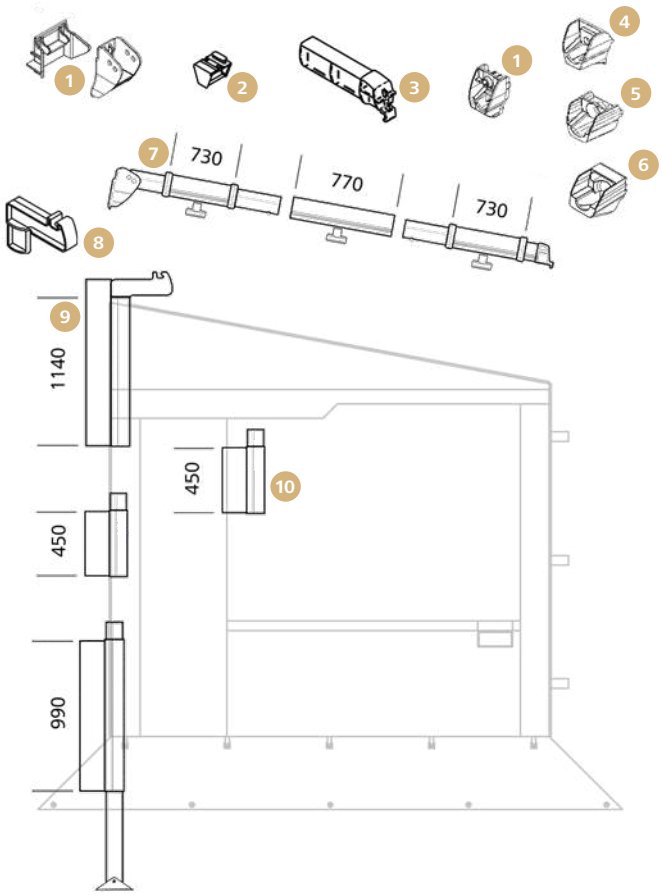

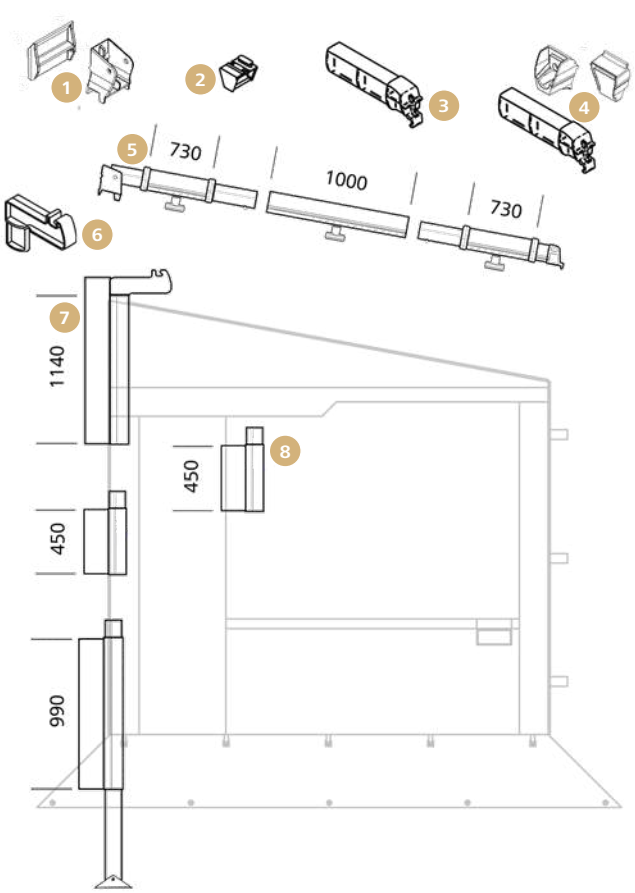

Thule Residence / Panorama / Veduta 4900 und Serie 5

		Art-Nr.
1	Befestigungssatz Spannstange Gehäuse 5000 / 5002 / 5500	**B-102200**
	Befestigungssatz Spannstange und Klemmprofil 4900 / 5003	**B-443600**
	Befestigungssatz Spannstange und Klemmprofil 5200	**B-603099**
2	Masthalterung	**B-102900**
3	Klemmprofil-Endstück	**B-602155**
4	Klemmprofil-Endstück und Halterung Front 5000 / 5002 / 5500	**B-102500**
5	Klemmprofil-Halterung Front 4900	**B-602156**
6	Klemmprofil-Halterung Front 5200	**B-603076**
7	Klemmprofil, Auszug 2,5 m, links	**B-602157**
	Klemmprofil, Auszug 2,5 m, rechts	**B-602158**
8	Mast-Endstück	**B-103100**
9	Mastprofil, links	**B-602165**
	Mastprofil, rechts	**B-602166**
10	Verlängerung Mastprofil XXL, Satz	**B-602778**

Thule Residence / Panorama / Veduta 8000

		Art-Nr.
1	Klemmprofil-Halterung Gehäuse	**B-103000**
2	Masthalterung	**B-102900**
3	Klemmprofil-Endstück	**B-602155**
4	Klemmprofil-Endstück und Halterung Front	**B-102800**
5	Klemmprofil, Auszug 2,75 m, links	**B-602163**
	Klemmprofil, Auszug 2,75 m, rechts	**B-602164**
6	Mast-Endstück	**B-103100**
7	Mastprofil, links	**B-602165**
	Mastprofil, rechts	**B-602166**
8	Verlängerung Mastprofil XXL, Satz	**B-602778**

THULE Omnistor

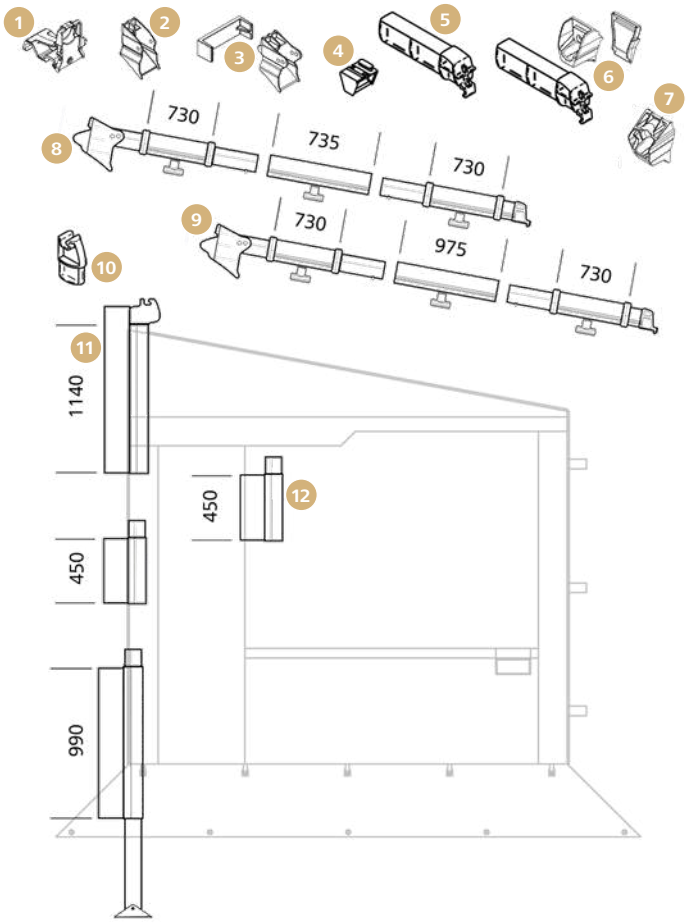

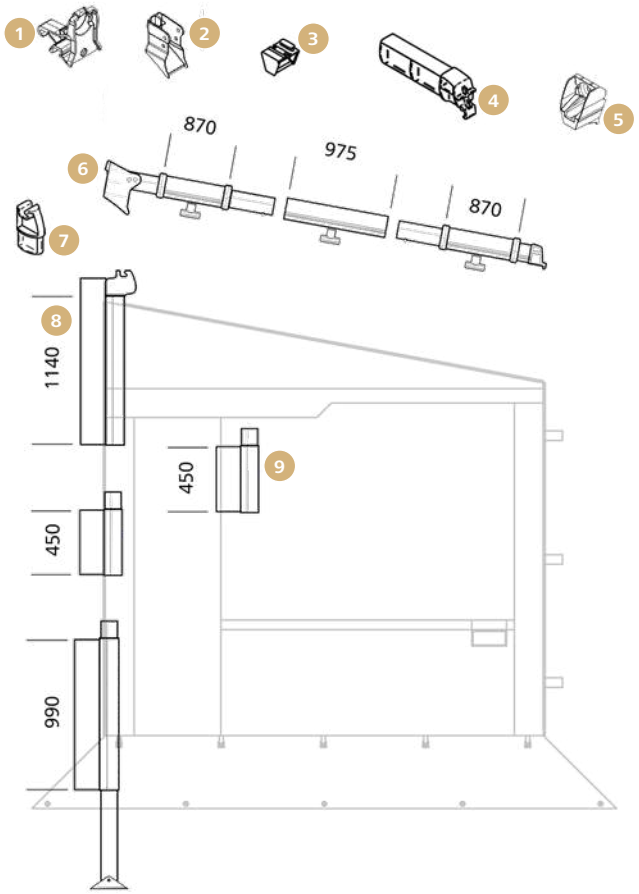

Thule Residence / Panorama / Veduta Serie 6

		Art-Nr.
1	Befestigungssatz Klemmprofil Gehäuse 6200 / 6300, Satz	**B-602610**
2	Klemmprofil-Halterung Gehäuse 6200 / 6300	**91 700**
3	Klemmprofil-Halterung Gehäuse 6002 / 6900	**B-102600**
4	Masthalterung	**B-102900**
5	Klemmprofil-Endstück	**B-602155**
6	Klemmprofil-Endstück und Halterung Front 6002 / 6900	**B-102700**
7	Klemmprofil-Halterung Front 6200 / 6300, 2 Stück	**B-602616**
8	Klemmprofil, Auszug 2,5 m, links	**B-602159**
	Klemmprofil, Auszug 2,5 m, rechts	**B-602160**
9	Klemmprofil, Auszug 2,75 m, links	**B-602161**
	Klemmprofil, Auszug 2,75 m, rechts	**B-602162**
10	Mast-Endstück	**B-102100**
11	Mastprofil, links	**B-602165**
	Mastprofil, rechts	**B-602166**
12	Verlängerung Mastprofil XXL, Satz	**B-602778**

Thule Residence / Panorama / Veduta 9200

		Art-Nr.
1	Befestigungssatz Klemmprofil Gehäuse, Satz	**B-602498**
2	Klemmprofil-Halterung Gehäuse	**B-602777**
3	Masthalterung	**B-102900**
4	Klemmprofil-Endstück	**B-602155**
5	Klemmprofil-Halterung Front, 2 Stück	**B-602447**
6	Klemmprofil, Auszug 3 m, links	**B-602762**
	Klemmprofil, Auszug 3 m, rechts	**B-602763**
7	Mast-Endstück	**B-102100**
8	Mastprofil, links	**B-602165**
	Mastprofil, rechts	**B-602166**
9	Verlängerung Mastprofil XXL, Satz	**B-602778**
o. Abb.	Befestigungssatz Spannstange Front	**B-603113**

THULE Omnistor

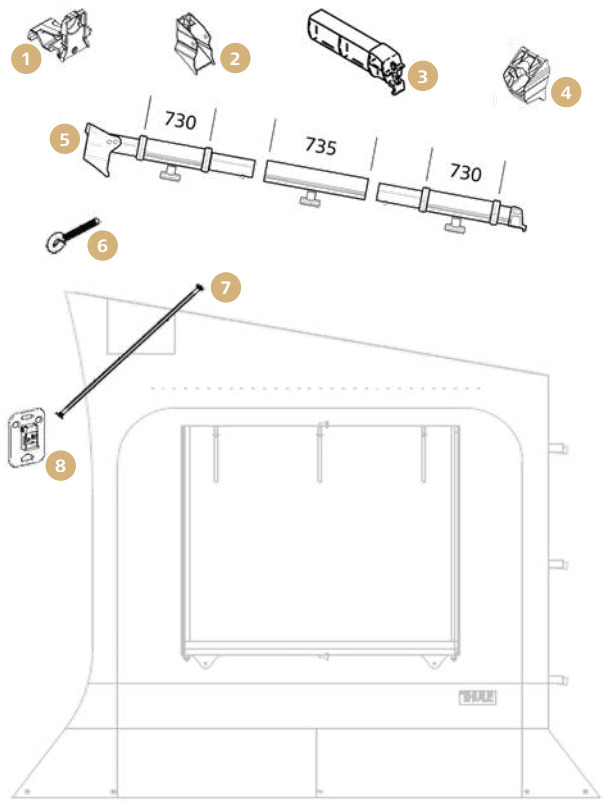

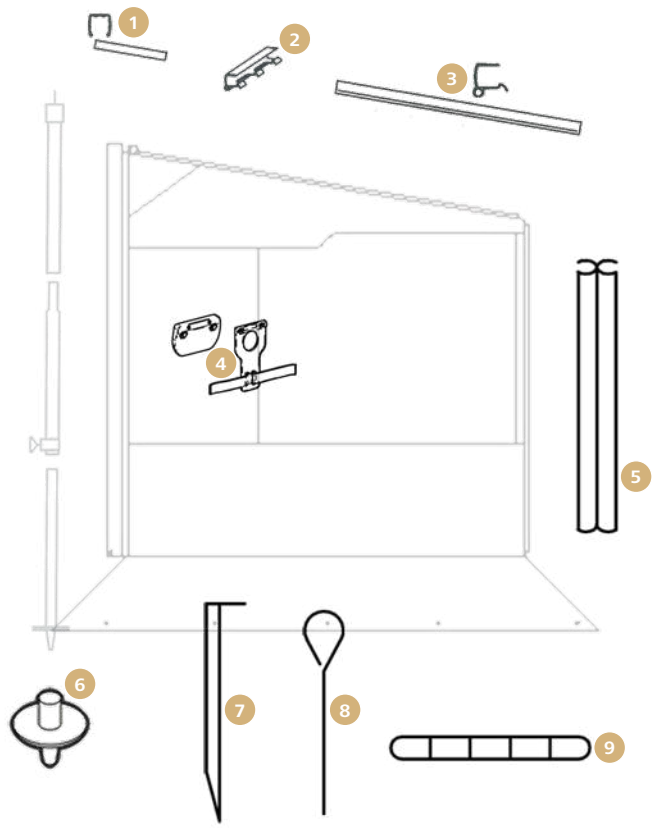

Thule Residence / Panorama / Veduta Ducato

		Art-Nr.
1	Befestigungssatz Klemmprofil Gehäuse, Satz	**B-602610**
2	Klemmprofil-Halterung Gehäuse	**91 700**
3	Klemmprofil-Endstück	**B-602155**
4	Klemmprofil-Halterung Front, 2 Stück	**B-602616**
5	Klemmprofil, Auszug 2,5 m, links	**B-602159**
	Klemmprofil, Auszug 2,5 m, rechts	**B-602160**
6	Befestigungsbolzen für Andruckgurt	**B-602797**
7	Stabilisierungsstange	**B-602796**
8	Halterung für Stabilisierungsstange an der Fahrzeugwand	**B-602794**

Thule Style

		Art-Nr.
1	U-Profil 90 cm	**B-973702**
2	Befestigungsprofil, 26,5 cm	**B-973710**
3	Befestigungsprofil, 85 cm	**B-973701**
4	Halterung Teleskoparm und Spannstange, 2 Stück	**B-101600**
5	Doppelkederprofil, Länge 1 m	**B-460700**
6	Bodendorn	**B-660000**
7	Hering halbrund, 10 Stück	**B-100900**
8	Hering mit Öse, 10 Stück	**B-101100**
9	Abspanngummi 20 cm, 5 Stück	**B-100700**
	Abspanngummi 20 cm, 4 Stück, inkl. 2 S-Haken	**B-101000**

THULE Omnistor

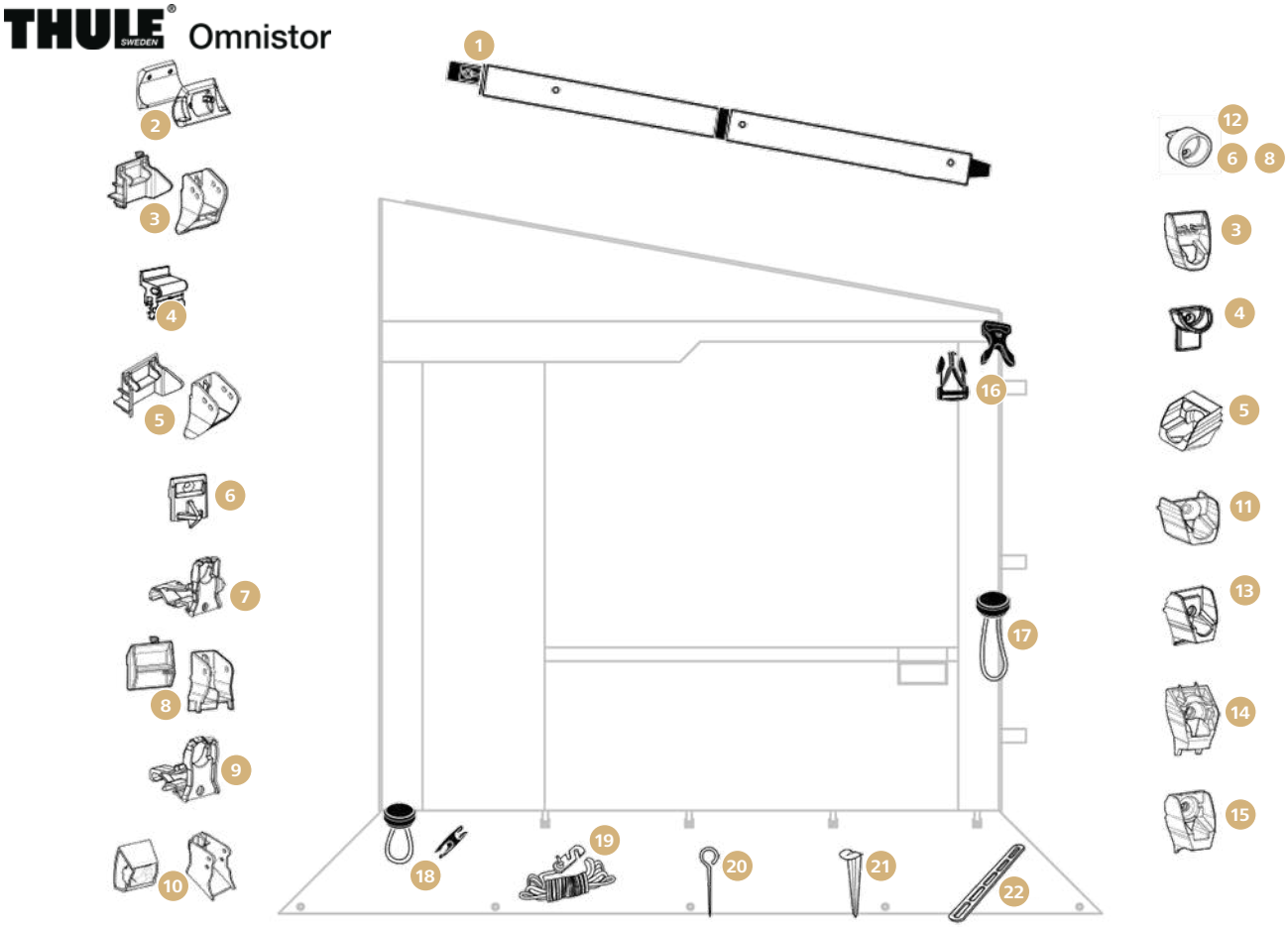

Thule Smart Blocker G2

		geeignet für	Art-Nr.
1	Spannstange Alu G2, Auszug 2,5 m	Serie 5, 6, 8	**B-602962**
	Spannstange Alu G2, Auszug 2,5 m	Thule Omnistor 1200	**B-602963**
	Spannstange Alu G2, Auszug 2,5 m	Thule 3200	**B-603475**
	Spannstange Alu G2, Auszug 2,75 m	Serie 6, 8	**B-602964**
	Spannstange Alu G2, Auszug 3 m	Thule Omnistor 9200	**B-602965**
2	Teleskoparm- und Spannstangen-Halterung für Fahrzeugwand, 2 Stück	Thule Omnistor 1200	**B-602936**
3	Befestigungssatz Spannstange und Klemmprofil, Satz Gehäuse und Front	Thule Omnistor 5003	**B-443600**
4	Befestigungssatz Spannstange und Klemmprofil, Satz Gehäuse und Front	Thule Omnistor 5102	**B-603376**
5	Befestigungssatz Spannstange und Klemmprofil, Satz Gehäuse und Front	Thule Omnistor 5200	**B-603099**
6	Befestigungssatz Spannstange Gehäuse	Thule Omnistor 6002	**B-100000**
	Befestigungssatz Spannstange Gehäuse	Thule Omnistor 6900	**B-100001**
7	Befestigungssatz Spannstange und Klemmprofil Gehäuse	Thule Omnistor 6200	**B-602610**
8	Befestigungssatz Spannstange und Klemmprofil Gehäuse	Thule Omnistor 8000	**B-103200**
	Befestigungssatz Spannstange Gehäuse	Thule Omnistor 6200	**B-603112**
9	Befestigungssatz Spannstange und Klemmprofil Gehäuse, 2 Stück	Thule Omnistor 9200	**B-602498**
10	Befestigungssatz Spannstange Gehäuse	Thule Omnistor 9200	**B-603113**
11	Klemmprofil-Halterung Front	Thule Omnistor 4900	**B-602156**
12	Spannstangen-Halterung Front, 2 Stück	Thule Omnistor Serie 5, 6, 8	**B-603101**
13	Klemmprofil- und Spannstangen-Halterung Front	Thule Omnistor 6002	**B-102700**
14	Klemmprofil- und Spannstangen-Halterung Front, 2 Stück	Thule Omnistor 6200	**B-602616**
15	Klemmprofil- und Spannstangen-Halterung Front, 2 Stück	Thule Omnistor 9200	**B-602447**
16	Halteband mit Clip, 3 Stück		**B-602967**
17	Schlaufenknopf-Set "Long", 2 Stück		**B-602969**
18	Schlaufenknopf-Set „Short“, 5 Stück inkl. 2 Verriegelungen		**B-602968**
19	Abspannleinen Nylon, 5 Stück		**B-602966**
20	Hering mit Öse, 10 Stück		**B-101100**
21	Hering halbrund, 10 Stück		**B-100900**
22	Abspanngummi 20 cm, 5 Stück		**B-100700**

THULE Omnistor

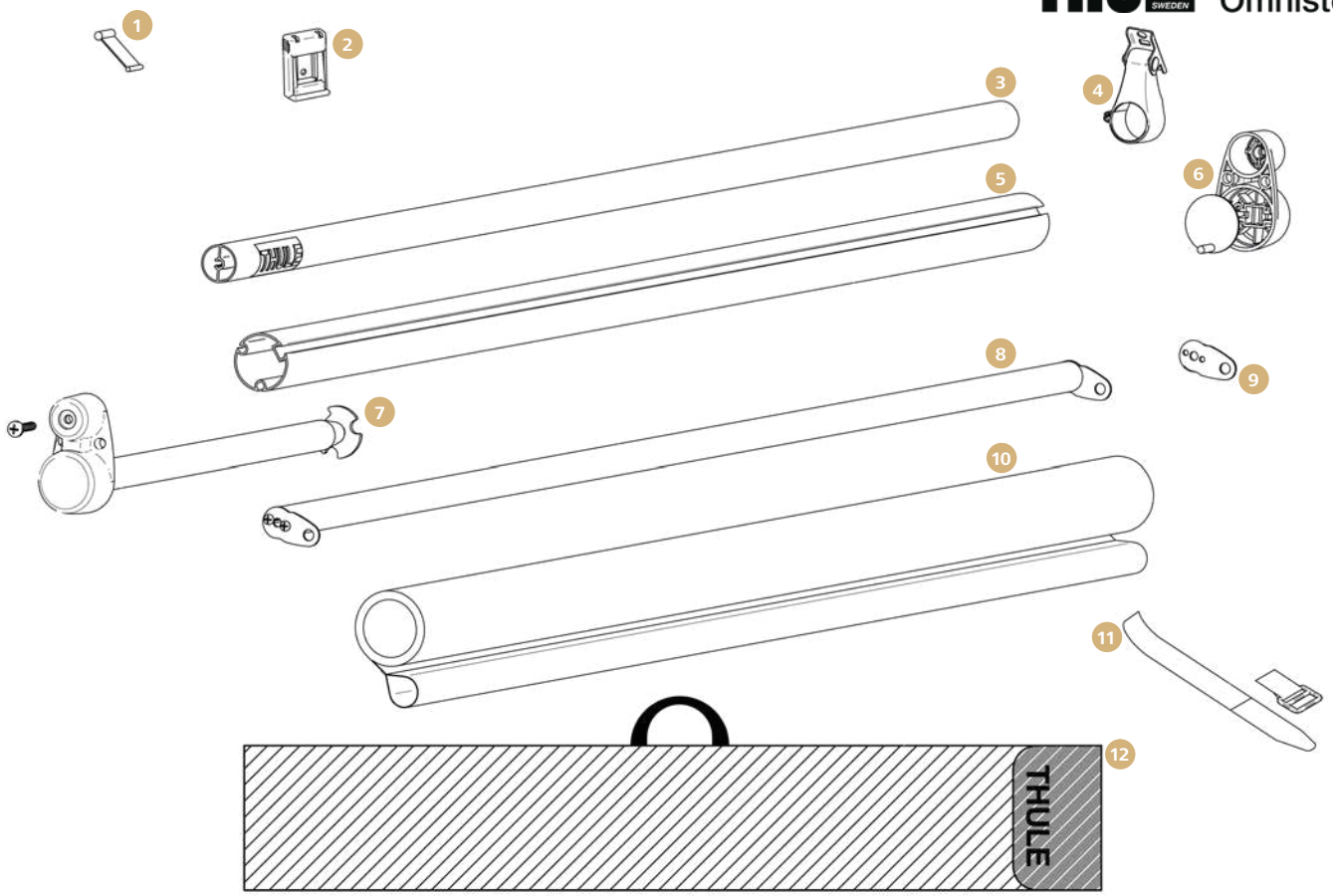

Thule Windscreen

		Art-Nr.
1	Halterung für die Kederleiste	B-990200
2	Stützfußhalter für Fahrzeugwand, weiß, 2 Stück	89 790
	Stützfußhalter für Fahrzeugwand, schwarz, 2 Stück	89 807
3	Befestigungsprofil	B-602408
4	Halterung Befestigungsprofil	B-602412
5	Tuchrolle	B-602409
6	Tuchrollenendkappe	B-602407
7	Tuchrollen-Federwelle	B-602413
8	Griffstange	B-602410
9	Endstück Griffstange	B-602415
10	Tuch	B-602411
11	Befestigungsband	B-602416
12	Transporttasche	B-602414

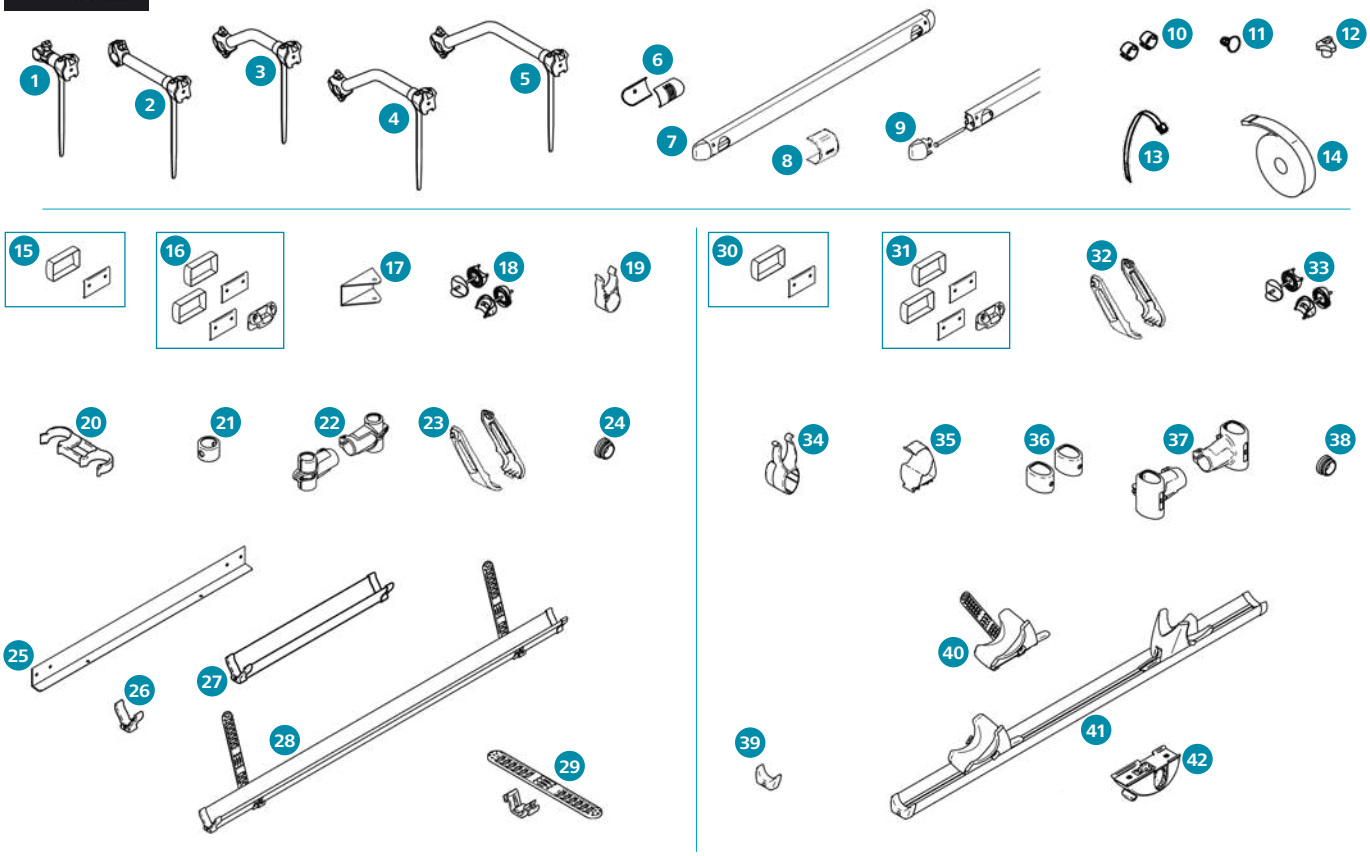

Kleinteile Thule Fahrradträger G1 / Omnibike

Universell		Art-Nr.
1	Abstandshalter 14 cm	89 485
2	Abstandshalter 28 cm	89 486
3	Abstandshalter 33 cm	89 487
4	Abstandshalter 42 cm	89 488
5	Abstandshalter 56 cm	89 489
6	Einsätze für Abstandshalter V08, 10 Stück	B-600550
7	Befestigungsschiene unten	B-711500
8	Abdeckkappe Befestigungsschiene, 2 Stück	B-307328

Universell		Art-Nr.
9	Endkappen mit Bolzen für Befestigungsschiene, 2er-Satz	B-712600
10	Muffe für untere Befestigungsschiene, 2 Stück	B-602751
11	Sicherungsstift für Befestigungsschiene, 4 Stück	B-602750
12	Rändelschraube, schwarz, Höhe 22 mm, 2 Stück	B-603527
13	Halteband für Fahrradträger, Nylon, 6 Stück	89 537
14	Sicherungsband 2 m, schwarz	B-602387

Thule Sport		Art-Nr.
15	Abdeckplatte und Abdeckkappe Montagesatz, 8 cm, 2 Stück	B-602360
16	Montagesatz komplett	B-711400
17	Tragrahmenhalterung	B-670100
18	Set Sattelscheiben	B-712100
19	Bügelklemme, 2 Stück	B-682500
20	Rahmenhalter, 2 Stück	B-682400
21	Steckhülsen-Verbindung Tragrahmen	B-168600
22	Steckhülsen-Verbindung Holm/Tragrahmen, Satz	B-712000
23	Kappen für U-Profil-Halterung, Satz	B-710300
24	Tragrohr-Endstück, schwarz, 30 mm	B-168000
	Tragrohr-Endstück, schwarz, 34 mm	B-168400
25	Tragrahmenprofil	B-660310
	Tragrahmenprofil Sport Ducato, unten	B-660350
26	Endkappe Y-Schiene, 4 Stück	B-680600
27	Y-Schiene, kurz (2 Stück), inkl. Abstandshalter	89 499
28	Y-Schiene	B-003800
	Y-Schiene, schwarz	B-603482
29	Bandhalterung Gummi, schwarz, 6 Stück	B-680800

Thule Elite		Art-Nr.
30	Abdeckplatte und Abdeckkappe Montagesatz, 2 Stück	B-602360
31	Montagesatz komplett	B-711400
32	Kappen für U-Profil-Halterung, Satz	B-720300
33	Set Sattelscheiben Elite SV / FH SV	B-712300
34	Bügelklemme	B-272300
35	Rahmenhalter	B-272500
36	Steckhülsen-Verbindung Tragrahmen Elite SV / FH SV, 2 Stück	B-712200
37	Steckhülsen-Verbindung Holm/Tragrahmen, Satz	B-712400
38	Tragrohr-Endstück, schwarz, 34 mm für Elite SV / FH SV	B-168400
39	Endkappe Elite-Schiene, 4 Stück	B-713000
40	Quick-Blocker-Einsatz	B-712800
41	Elite-Schiene starr inkl. Quick-Blockern	B-721700
	Elite-Schiene schiebbar inkl. Quick-Blockern	B-721701
42	Schienen-Gleiter	B-712900

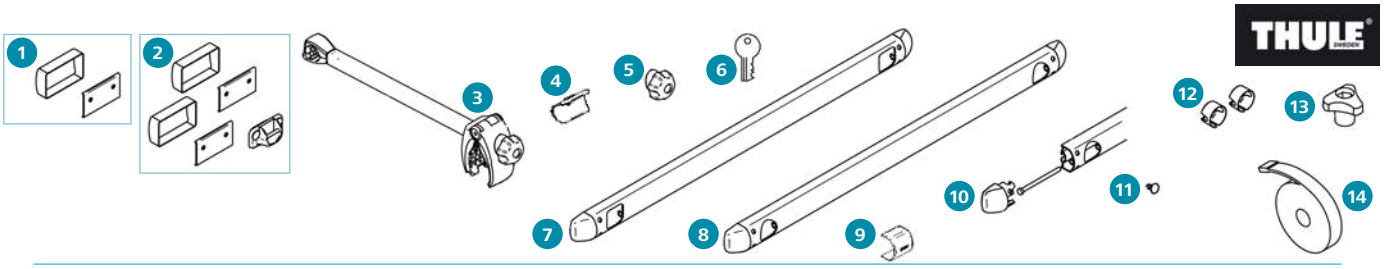

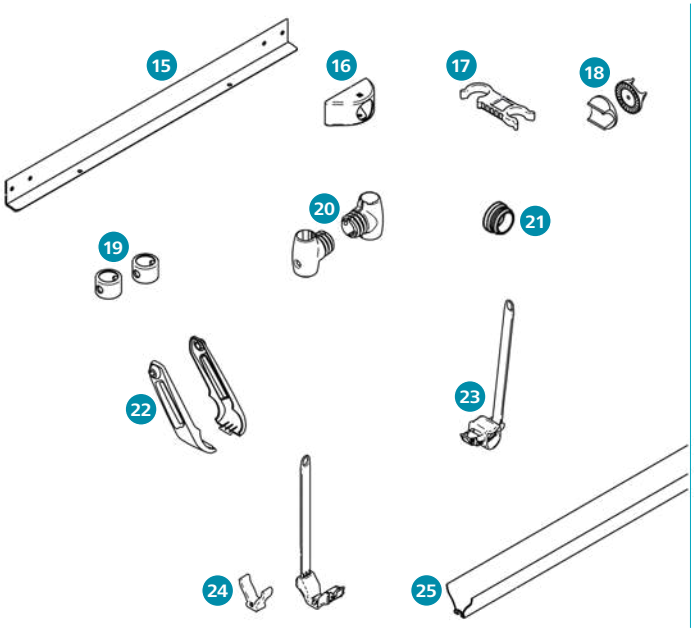

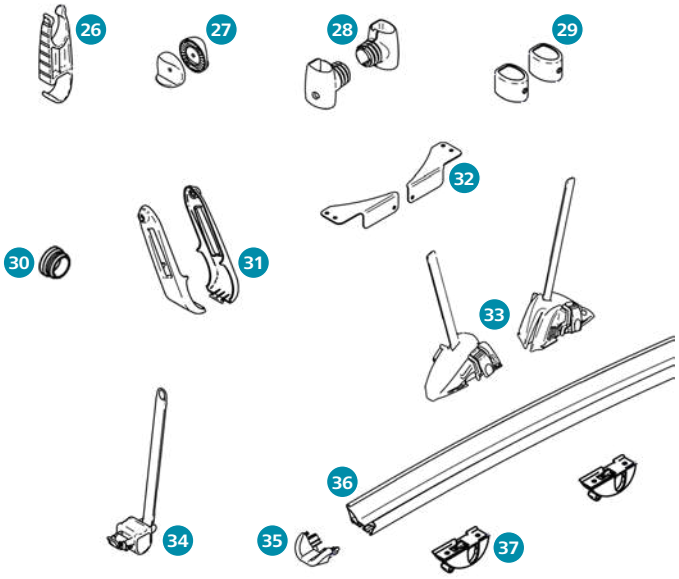

Kleinteile Thule Fahrradträger G2

Universell		Art-Nr.
1	Abdeckplatte und Abdeckkappe Montagesatz, 2 Stück	B-602360
2	Montagesatz oben	B-006600
3	Abstandshalter AcuTight, eloxiert 12 cm	89 580
	Abstandshalter AcuTight, eloxiert 15 cm	89 583
	Abstandshalter AcuTight, eloxiert 26 cm	89 581
	Abstandshalter AcuTight, eloxiert 30 cm	89 584
	Abstandshalter AcuTight, eloxiert 41 cm	89 582
3	Abstandshalter AcuTight, schwarz 12 cm	89 585
	Abstandshalter AcuTight, schwarz 15 cm	89 588
	Abstandshalter AcuTight, schwarz 26 cm	89 586
	Abstandshalter AcuTight, schwarz 30 cm	89 589
	Abstandshalter AcuTight, schwarz 41 cm	89 587

Universell		Art-Nr.
4	Einsätze für Abstandshalter, schwarz, 4 Stück	B-603157
5	Drehgriff ohne Schloss für Abstandshalter	B-030364
	Drehgriff mit Schloss für Abstandshalter, 2 Stück	89 464
6	Schlüssel für Fahrradträger, 2 Stück	B-002***
	Thule One-Key-System (4 Zylinder, 2 Schlüssel)	B-450400
7	Befestigungsschiene oben	89 450
8	Befestigungsschiene unten	B-711500
9	Abdeckkappe Befestigungsschiene, 2 Stück	B-307328
10	Endkappen mit Bolzen für Befestigungsschiene, 2er-Satz	B-712600
11	Sicherungsstift für Befestigungsschiene, 4 Stück	B-602750
12	Muffe für untere Befestigungsschiene, 2 Stück	B-602751
13	Rändelschraube, schwarz, Höhe 22 mm, 2 Stück	B-603527
14	Sicherungsband 2 m, schwarz	B-602387

Thule Sport G2		Art-Nr.
15	Tragrahmenprofil Thule Ducato, unten	B-660350
16	Fuß und Abdeckung, 2 Stück	B-602384
17	Rahmenhalter, 30/34 mm	B-602385
	Rahmenhalter, 34/34 mm	B-602622
18	Set Sattelscheiben, rund	B-602623
19	Steckhülsen-Verbindung Holm/Tragrahmen, Satz	B-602624
20	Steckhülsen-Verbindung Tragrahmen, 2 Stück	B-602625
21	Tragrohr-Endstück, schwarz, 30 mm	B-168000
	Tragrohr-Endstück, schwarz, 34 mm	B-168400
22	Kappen für U-Profil-Halterung, Satz	B-602620
23	Schienenbügelendkappe mit Sicherungsband, Satz	B-602627
24	Bandhalterung u. Endkappen Y-Schiene, schwarz, 2 Stück	B-602629
25	Y-Schiene	B-602388
	Y-Schiene, schwarz	B-603482

Thule Elite G2		Art-Nr.
26	Rahmenhalter, 2 Stück	B-602400
27	Set Sattelscheiben, oval	B-602630
28	Steckhülsen-Verbindung Holm/Tragrahmen Elite LV / HH, Satz	B-602631
29	Steckhülsen-Verbindung Tragrahmen Elite SV, 2 Stück	B-602632
30	Tragrohr-Endstück, schwarz, 34 mm für Elite SV	B-168400
31	Kappen für U-Profil-Halterung, 18 cm, Satz	B-602634
32	Schienenbügel-Eckverbindung	B-602697
33	Quick-Blocker-Einsatz, Satz	B-602403
34	Schienenbügelendkappe mit Sicherungsband, Satz	B-602633
35	Endkappe Schiene, 2 Stück	B-602402
36	Elite-Schiene	B-602401
37	Schienen-Gleiter, 2 Stück	B-602621

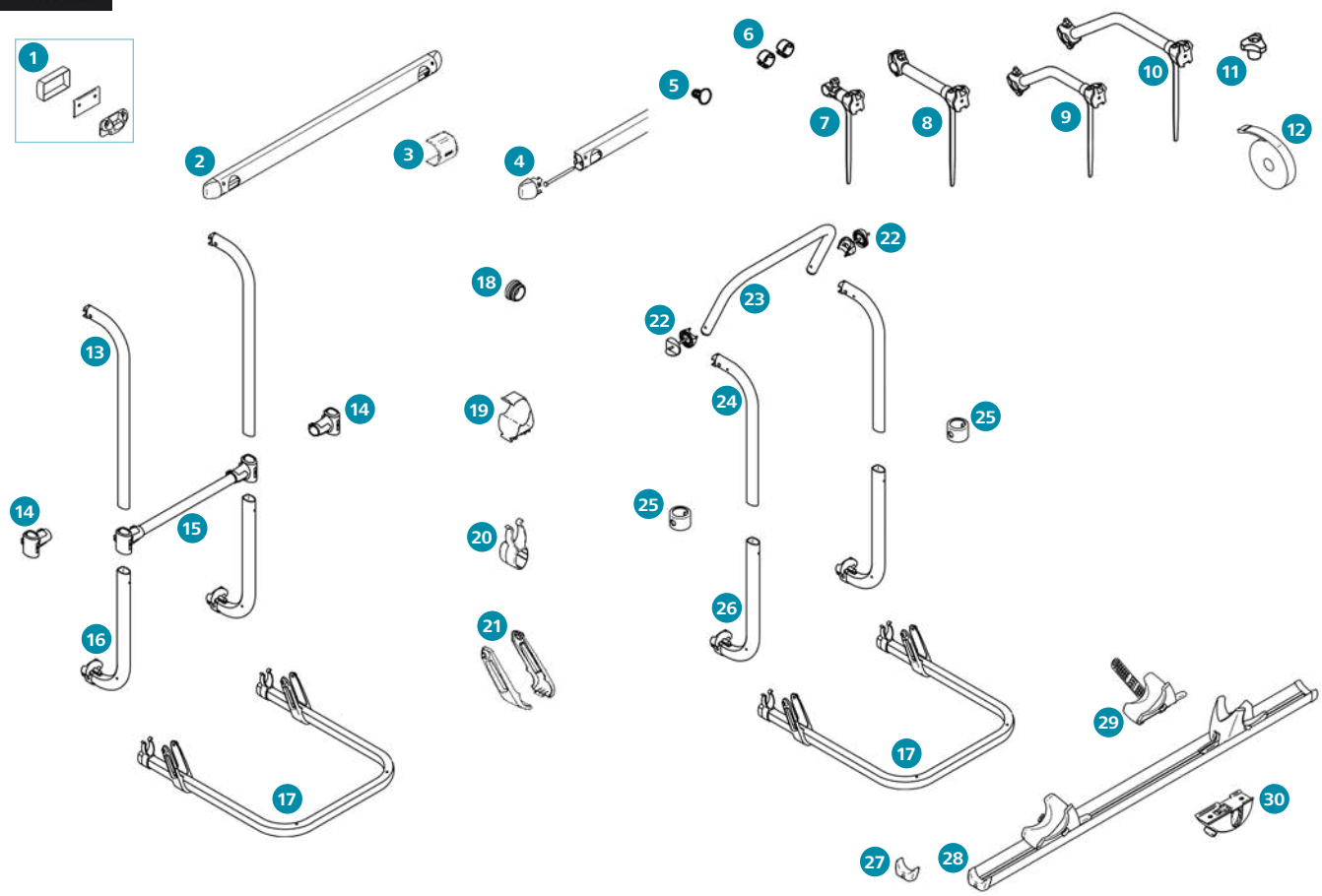

Thule Elite / Elite SV

		Art-Nr.
1	Montagesatz komplett	B-711400
2	Befestigungsschiene unten	B-711500
3	Abdeckkappe Befestigungsschiene, 2 Stück	B-307328
4	Endkappen mit Bolzen für Befestigungsschiene, 2er-Satz	B-712600
5	Sicherungsstift für Befestigungsschiene, 4 Stück	B-602750
6	Muffe für untere Befestigungsschiene, 2 Stück	B-602751
7	Abstandshalter 14 cm	89 485
8	Abstandshalter 28 cm	89 486
9	Abstandshalter 42 cm	89 488
10	Abstandshalter 56 cm	89 489
11	Rändelschraube, schwarz, Höhe 22 mm, 2 Stück	B-603527
12	Sicherungsband 2 m, schwarz	B-602387
13	Oberer Tragarm Thule Elite LV	B-720000
14	Steckhülsen-Verbindung Holm/Tragrahmen, Satz	B-712400
15	Tragrahmen-Querstrebe Thule Elite / HH / FH LV	B-721400
16	Unterer Tragarm Thule Elite LV	B-721500
17	Schienenbügel	B-721600
18	Tragrohr-Endstück, schwarz, 34 mm für Elite SV / FH SV	B-168400

		Art-Nr.
19	Rahmenhalter	B-272500
20	Bügelklemme	B-272300
21	Kappen für U-Profil-Halterung, Satz	B-720300
22	Set Sattelscheiben Thule Elite SV / FH SV	B-712300
23	Tragrahmenbügel Thule Elite SV / FH SV	B-721800
24	Oberer Tragarm Thule Elite SV	B-721900
25	Steckhülsen-Verbindung Tragrahmen Thule Elite SV / FH SV, 2 Stück	B-712200
26	Unterer Tragarm Thule Elite SV	B-722000
27	Endkappe Elite-Schiene, 4 Stück	B-713000
28	Elite-Schiene starr inkl. Quick-Blockern	B-721700
	Elite-Schiene schiebbar inkl. Quick-Blockern	B-721701
29	Quick-Blocker-Einsatz Elite	B-712800
30	Schienen-Gleiter	B-712900
o. Abb.	Einsteckring Plastik	B-991002

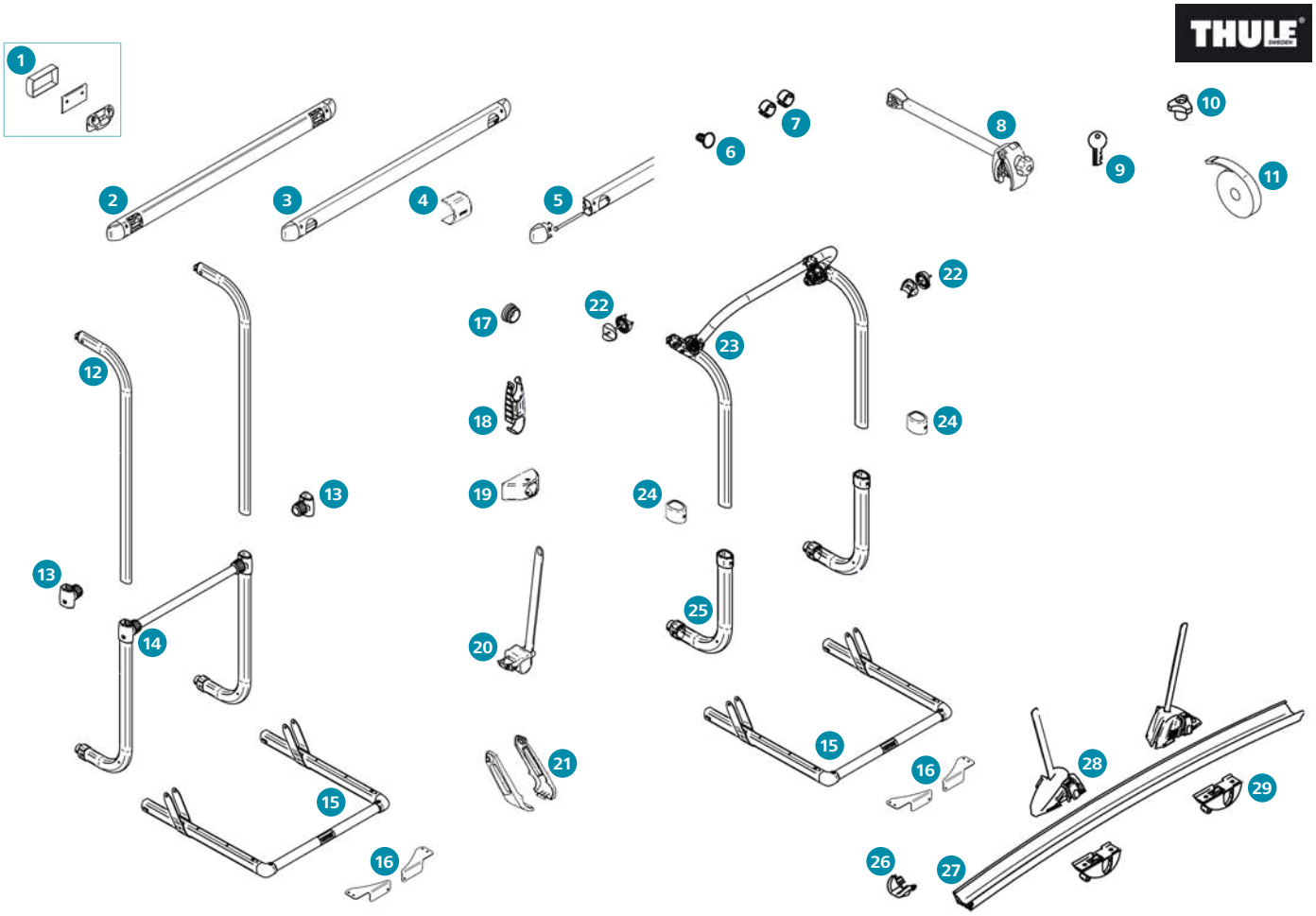

Thule Elite G2 / Elite G2 SV

		Art-Nr.
1	Montagesatz oben	B-006600
2	Befestigungsschiene oben	89 450
3	Befestigungsschiene unten	B-711500
4	Abdeckkappe Befestigungsschiene, 2 Stück	B-307328
5	Endkappen mit Bolzen für Befestigungsschiene, 2er-Satz	B-712600
6	Sicherungsstift für Befestigungsschiene, 4 Stück	B-602750
7	Muffe für untere Befestigungsschiene, 2 Stück	B-602751
8	Abstandshalter AcuTight, eloxiert 12 cm	89 580
	Abstandshalter AcuTight, eloxiert 26 cm	89 581
	Abstandshalter AcuTight, eloxiert 41 cm	89 582
	Abstandshalter AcuTight, eloxiert 15 cm	89 583
9	Schlüssel für Fahrradträger, 2 Stück	B-002***
	Thule One-Key-System (4 Zylinder, 2 Schlüssel)	B-450400
10	Rändelschraube, schwarz, Höhe 22 mm, 2 Stück	B-603527
11	Sicherungsband 2 m, schwarz	B-602387
12	Oberer Tragarm Elite LV	B-602635
	Oberer Tragarm Elite HH	B-602640
13	Steckhülsen-Verbindung Holm/Tragrahmen Elite LV / HH, Satz	B-602631

		Art-Nr.
14	Tragrahmen-Querstrebe u. Satz untere Tragarme Elite LV	B-602636
15	Schienenbügel	B-602637
16	Schienenbügel-Eckverbindung	B-602697
17	Tragrohr-Endstück, schwarz, 34 mm für Elite SV	B-168400
18	Rahmenhalter, 2 Stück	B-602400
19	Fuß und Abdeckung, 2 Stück	B-602384
20	Schienenbügelendkappe mit Sicherungsband, Satz	B-602633
21	Kappen für U-Profil-Halterung, 18 cm, Satz	B-602634
22	Set Sattelscheiben, oval	B-602630
23	Tragrahmenbügel und Satz obere Tragarme Elite SV	B-602638
24	Steckhülsen-Verbindung Tragrahmen Elite SV, 2 Stück	B-602632
25	Unterer Tragarm Elite SV	B-602639
26	Endkappe Schiene, 2 Stück	B-602402
27	Elite-Schiene	B-602401
28	Quick-Blocker-Einsatz, Satz	B-602403
29	Schienen-Gleiter, 2 Stück	B-602621

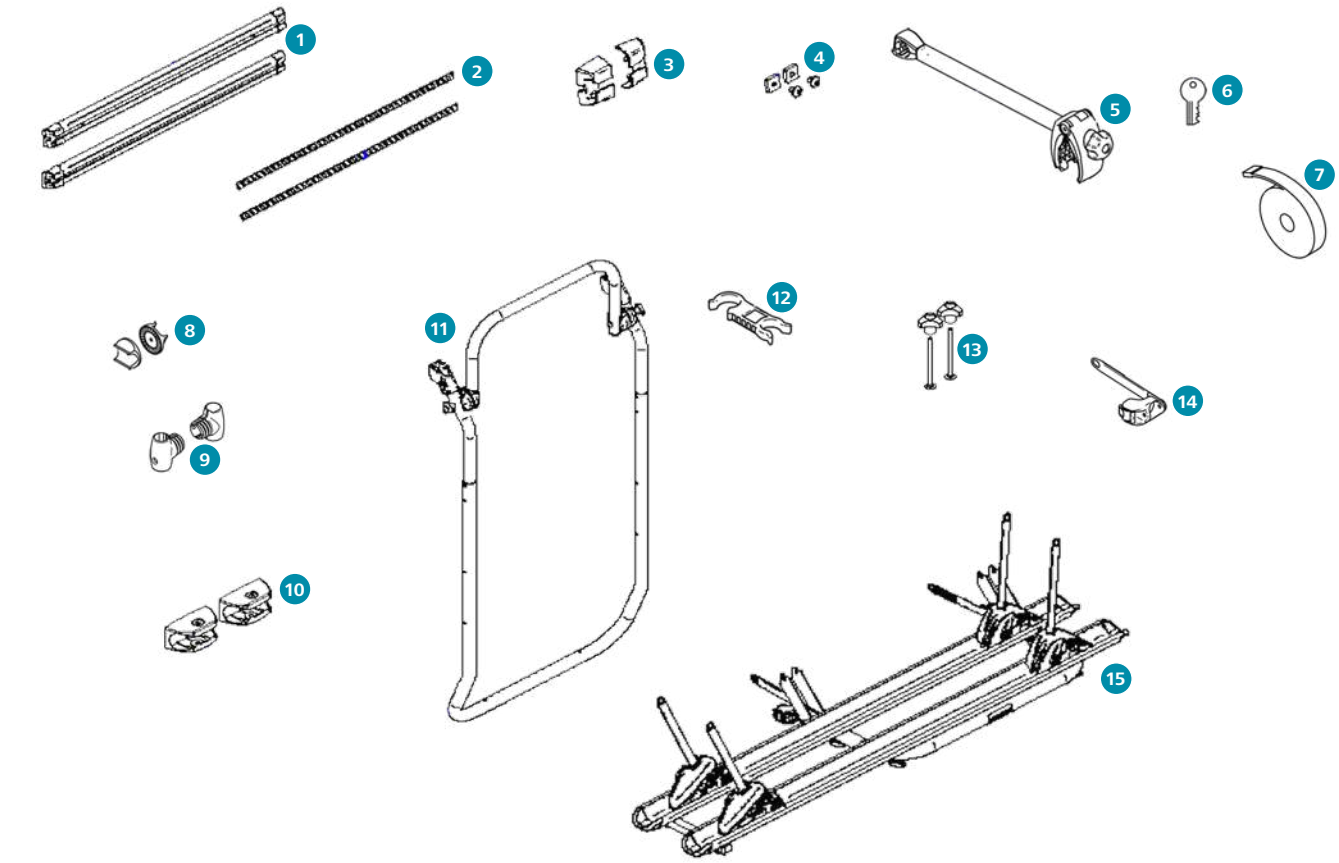

Thule Elite Van XT

		Art-Nr.
1	Befestigungsschiene Fiat Ducato, silber, 2 Stück	**B-603150**
	Befestigungsschiene Fiat Ducato, schwarz, 2 Stück	**B-603217**
	Befestigungsschiene VW Crafter bis 2017 und MB Sprinter, schwarz, 2 Stück	**B-603528**
	Befestigungsschiene VW Crafter ab 2017, schwarz, 2 Stück	**B-603218**
2	Abdeckstreifen für Befestigungsschiene, 75 cm	**B-603153**
3	Endkappen für Befestigungsschiene	**B-603151**
4	Schrauben für Befestigungsschiene Fiat Ducato	**B-603152**
	Schrauben für Befestigungsschiene VW Crafter und MB Sprinter	**B-603572**
5	Abstandshalter AcuTight, eloxiert 12 cm	**89 580**
	Abstandshalter AcuTight, eloxiert 30 cm	**89 584**
	Abstandshalter AcuTight, schwarz 12 cm	**89 585**
	Abstandshalter AcuTight, schwarz 30 cm	**89 589**

		Art-Nr.
6	Schlüssel für Fahrradträger, 2 Stück	**B-002*****
	Thule One-Key-System (4 Zylinder, 2 Schlüssel)	**B-450400**
7	Sicherungsband 2 m, schwarz	**B-602387**
8	Set Sattelscheiben	**B-602623**
9	Steckhülsen-Verbindung Tragrahmen, 2 Stück	**B-602625**
10	Befestigungs-Fuß	**B-603154**
11	Tragrahmen komplett, silber	**B-603155**
	Tragrahmen komplett, schwarz	**B-603219**
12	Rahmenhalter, 30/34 mm	**B-602385**
	Rahmenhalter, 34/34 mm	**B-602622**
13	Rändelmutter mit Schraube 90 mm	**B-603175**
14	Schienenbügelendkappe mit Sicherungsband, vertikal, 2 Stück	**B-602626**
15	Schienenbügel komplett, silber	**B-603156**
	Schienenbügel komplett, schwarz	**B-603220**

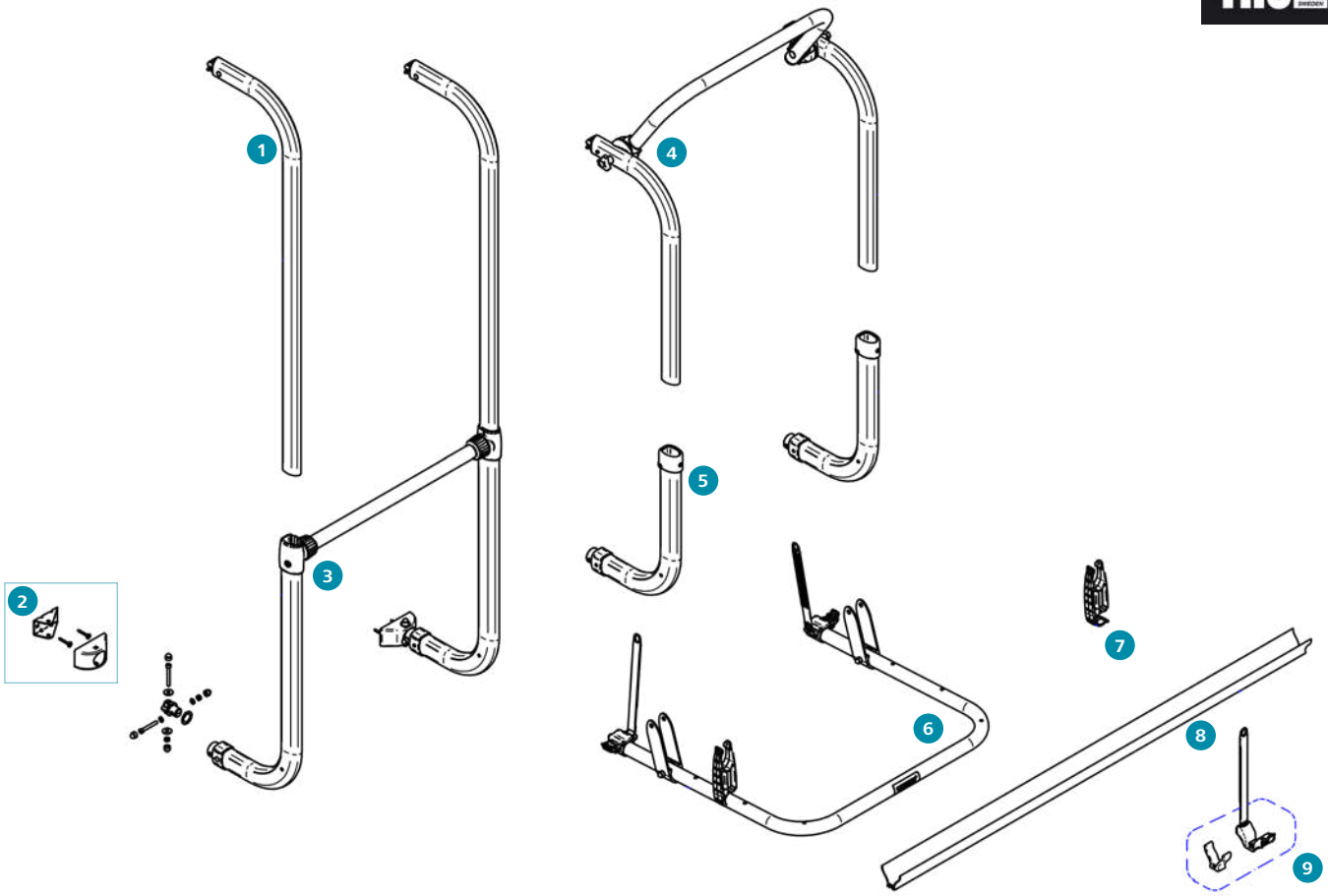

Thule Esse

		Art-Nr.
1	Oberer Tragarm, silber	**B-602635**
	Oberer Tragarm, schwarz	**B-603479**
2	Fuß für Fahrradträger und Fußabdeckung, 2 Stück	**B-602384**
3	Tragrahmen-Querstrebe und unterer Tragarm, silber	**B-602636**
	Tragrahmen-Querstrebe und unterer Tragarm, schwarz	**B-603480**
4	Tragrahmen-Querstrebe und oberer Tragarm SV	**B-602638**
5	Unterer Tragarm SV	**B-602639**
6	Schienenbügel, silber	**B-603212**
	Schienenbügel, schwarz	**B-603481**
7	Rahmenhalter	**B-602765**
8	Y-Schiene, silber, lose	**B-602388**
	Y-Schiene, schwarz, lose	**B-603482**
9	Bandhalterung und Endkappen Y-Schiene, schwarz, 2 Stück	**B-602629**

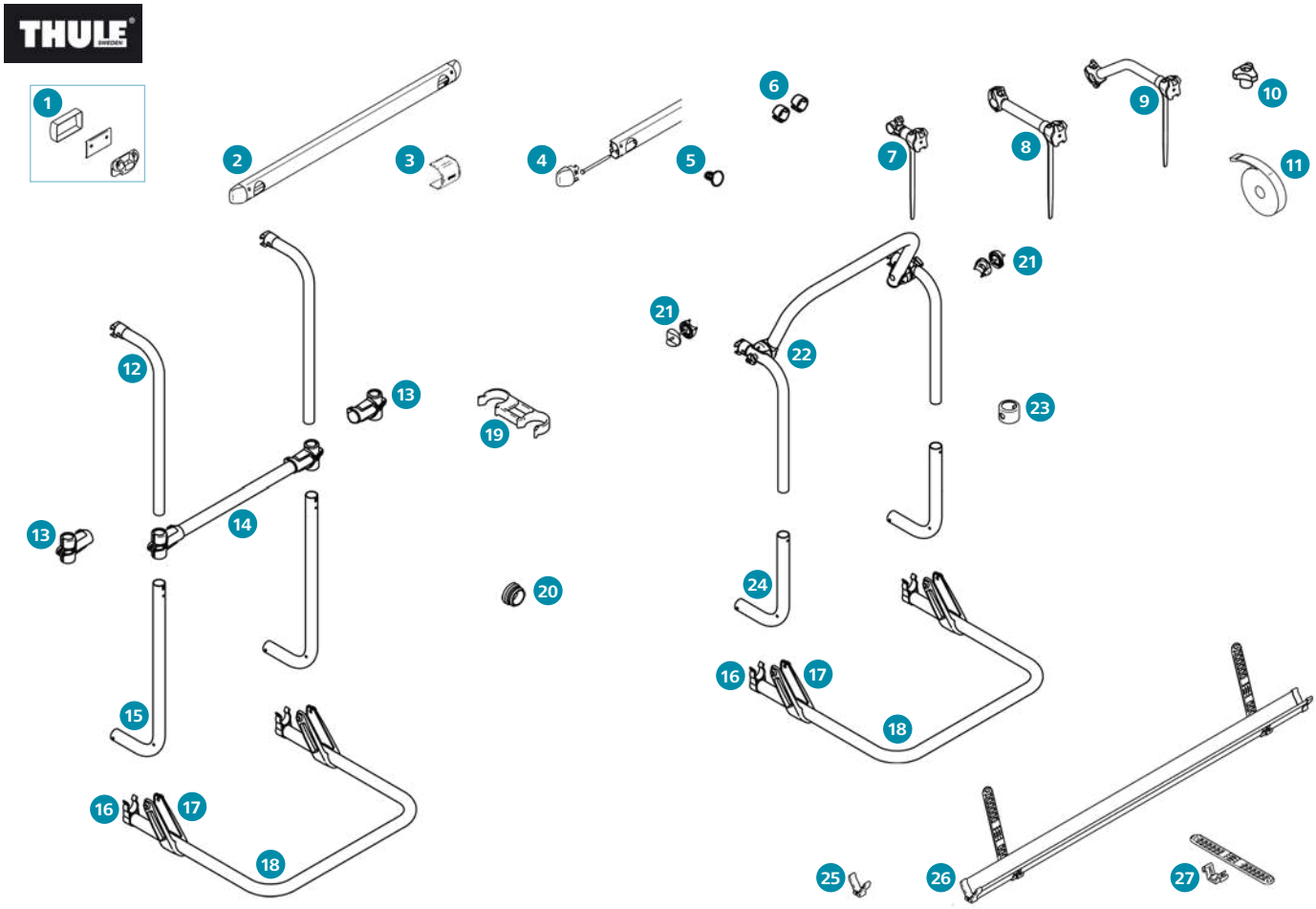

Thule Sport / Sport SV

		Art-Nr.
1	Montagesatz komplett	B-711400
2	Befestigungsschiene unten	B-711500
3	Abdeckkappe Befestigungsschiene, 2 Stück	B-307328
4	Endkappen mit Bolzen für Befestigungsschiene, 2er-Satz	B-712600
5	Sicherungsstift für Befestigungsschiene, 4 Stück	B-602750
6	Muffe für untere Befestigungsschiene, 2 Stück	B-602751
7	Abstandshalter 14 cm	89 485
8	Abstandshalter 28 cm	89 486
9	Abstandshalter 42 cm	89 488
10	Rändelschraube, schwarz, Höhe 22 mm, 2 Stück	B-603527
11	Sicherungsband 2 m, schwarz	B-602387
12	Oberer Tragarm Sport LV	B-710000
13	Steckhülsen-Verbindung Holm/Tragrahmen Sport LV, Satz	B-712000
14	Tragrahmen-Querstrebe Sport LV	B-711000

		Art-Nr.
15	Unterer Tragarm Sport LV	B-711100
16	Bügelklemme, 2 Stück	B-682500
17	Kappen für U-Profil-Halterung, Satz	B-710300
18	Schienenbügel	B-711200
19	Rahmenhalter, 2 Stück	B-682400
20	Tragrohr-Endstück, schwarz, Sport SV, 34 mm	B-168400
21	Set Sattelscheiben	B-712100
22	Tragrahmenbügel und Satz obere Tragarme Sport SV	B-711600
23	Steckhülsen-Verbindung Tragrahmen Sport SV	B-168600
24	Unterer Tragarm Sport SV	B-711700
25	Endkappe Y-Schiene, 4 Stück	B-680600
26	Y-Schiene	B-003800
27	Bandhalterung Gummi, schwarz, 6 Stück	B-680800
o. Abb.	Einsteckring Plastik	B-991002

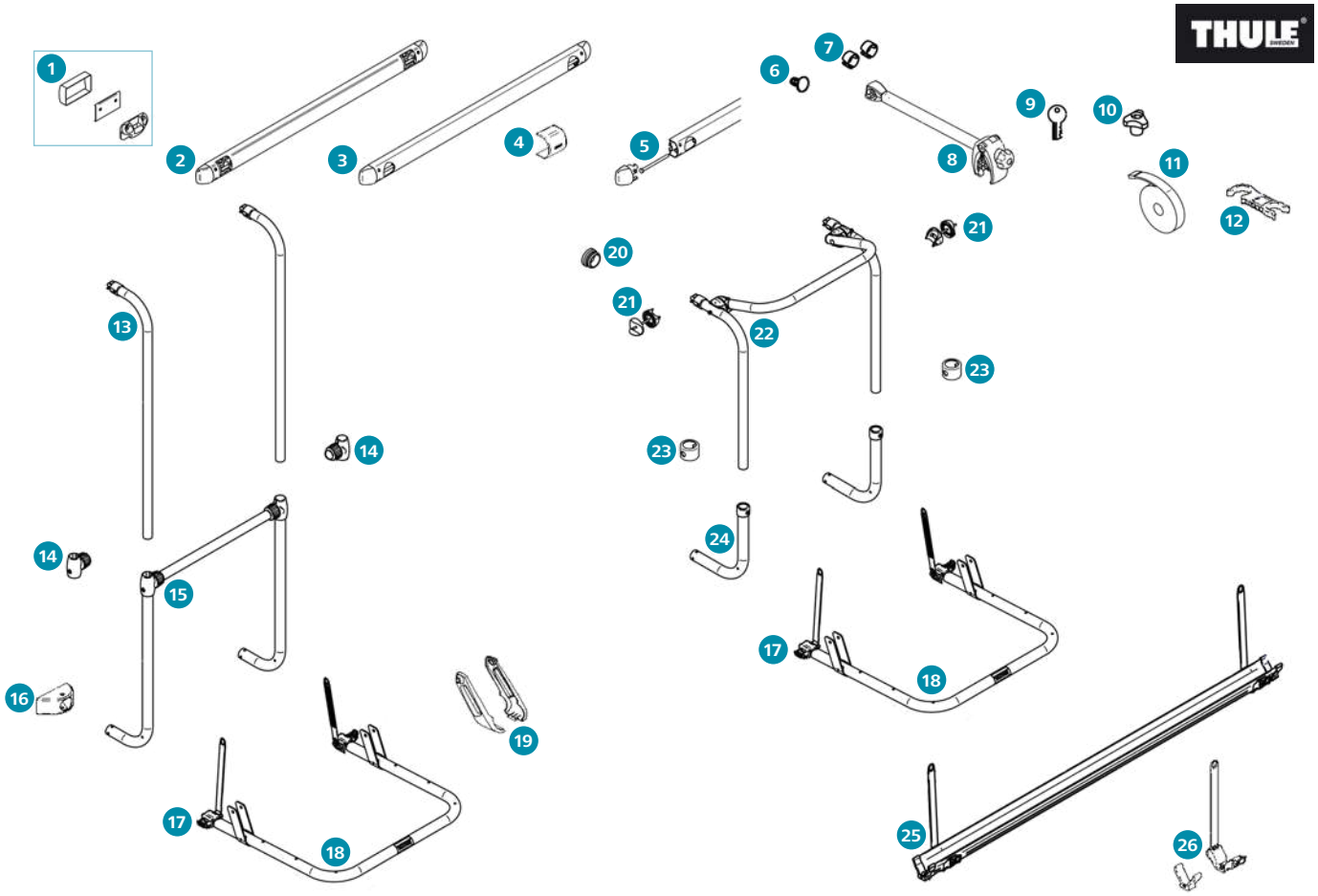

Thule Sport G2 / Sport G2 SV

		Art-Nr.
1	Montagesatz oben	**B-006600**
2	Befestigungsschiene oben	**89 450**
3	Befestigungsschiene unten	**B-711500**
4	Abdeckkappe Befestigungsschiene, 2 Stück	**B-307328**
5	Endkappen mit Bolzen für Befestigungsschiene, 2er-Satz	**B-712600**
6	Sicherungsstift für Befestigungsschiene, 4 Stück	**B-602750**
7	Muffe für untere Befestigungsschiene, 2 Stück	**B-602751**
8	Abstandshalter AcuTight, eloxiert 12 cm	**89 580**
	Abstandshalter AcuTight, eloxiert 26 cm	**89 581**
	Abstandshalter AcuTight, eloxiert 41 cm	**89 582**
9	Schlüssel für Fahrradträger, 2 Stück	**B-002*****
	Thule One-Key-System (4 Zylinder, 2 Schlüssel)	**B-450400**
10	Rändelschraube, schwarz, Höhe 22 mm, 2 Stück	**B-603527**
11	Sicherungsband 2 m, schwarz	**B-602387**
12	Rahmenhalter, 30/34 mm	**B-602385**
13	Oberer Tragarm Sport G2 LV	**B-602378**

		Art-Nr.
14	Steckhülsen-Verbindung Holm/Tragrahmen Sport G2 LV, Satz	**B-602624**
15	Tragrahmen-Querstrebe und Satz untere Tragarme Sport G2 LV	**B-602379**
16	Fuß und Abdeckung, 2 Stück	**B-602384**
17	Schienenbügelendkappe mit Sicherungsband, Satz	**B-602627**
18	Schienenbügel	**B-602641**
19	Kappen für U-Profil-Halterung, Satz	**B-602620**
20	Tragrohr-Endstück, schwarz, 30 mm	**B-168000**
	Tragrohr-Endstück, schwarz, 34 mm	**B-168400**
21	Set Sattelscheiben Sport G2 SV	**B-602623**
22	Tragrahmenbügel und Satz obere Tragarme Sport G2 SV	**B-602381**
23	Steckhülsen-Verbindung Tragrahmen Sport G2 SV, 2 Stück	**B-602625**
24	Unterer Tragarm u. Steckhülsen-Verbindung Sport G2 SV	**B-602382**
25	Y-Schiene	**B-602388**
26	Bandhalterung u. Endkappen Y-Schiene, schwarz, 2 Stück	**B-602629**

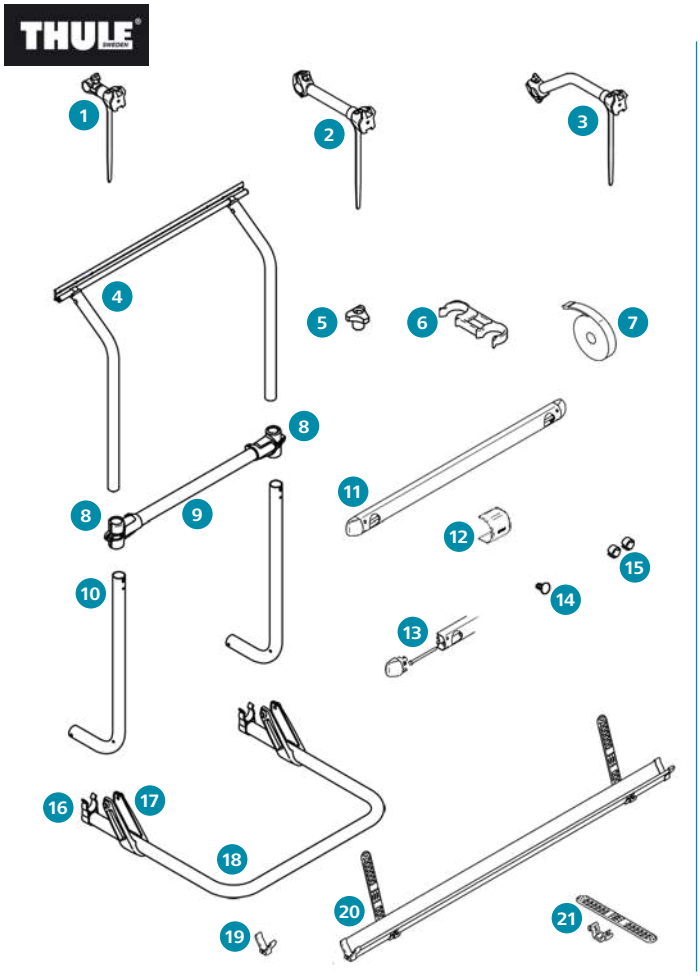

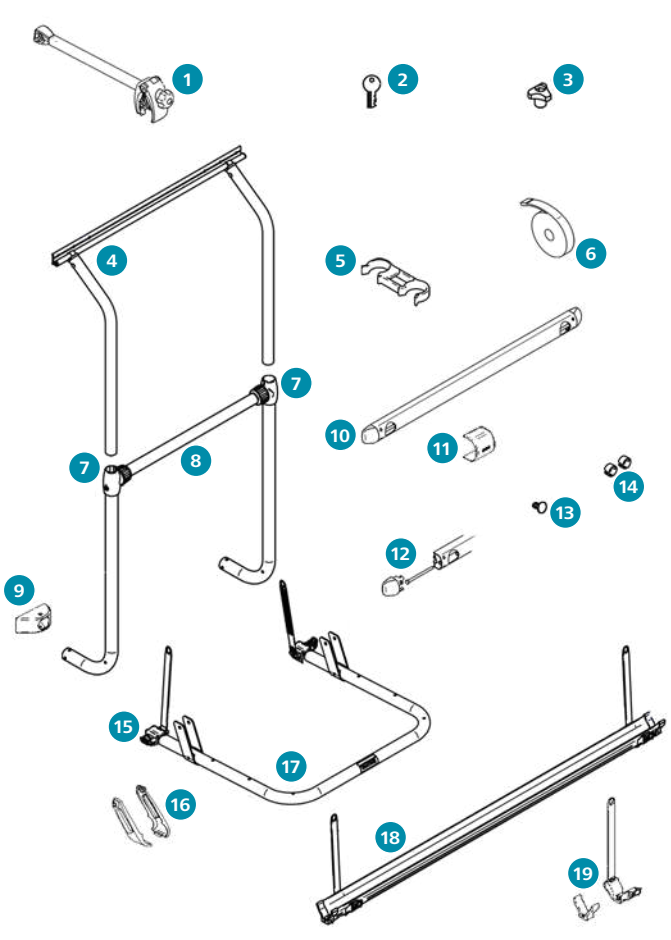

Thule Sport W150 / Hobby

		Art-Nr.
1	Abstandshalter 14 cm	**89 485**
2	Abstandshalter 28 cm	**89 486**
3	Abstandshalter 42 cm	**89 488**
4	Tragrahmenbügel Sport W150	**B-601502**
	Tragrahmenbügel Sport Hobby	**B-601503**
5	Rändelschraube, schwarz, Höhe 22 mm, 2 Stück	**B-603527**
6	Rahmenhalter, 2 Stück	**B-682400**
7	Sicherungsband 2 m, schwarz	**B-602387**
8	Steckhülsen-Verbindung Holm/Tragrahmen, Satz	**B-712000**
9	Tragrahmen-Querstrebe	**B-711000**
10	Unterer Tragarm	**B-711100**
11	Befestigungsschiene unten	**B-711500**
12	Abdeckkappe Befestigungsschiene, 2 Stück	**B-307328**
13	Endkappen mit Bolzen für Befestigungsschiene, 2er-Satz	**B-712600**
14	Sicherungsstift für Befestigungsschiene, 4 Stück	**B-602750**
15	Muffe für untere Befestigungsschiene, 2 Stück	**B-602751**
16	Bügelklemme, 2 Stück	**B-682500**
17	Kappen für U-Profil-Halterung, Satz	**B-710300**
18	Schienenbügel	**B-711200**
19	Endkappe Y-Schiene, 4 Stück	**B-680600**
20	Y-Schiene	**B-003800**
21	Bandhalterung Gummi, schwarz, 6 Stück	**B-680800**
o. Abb.	Einsteckring Plastik	**B-991002**

Thule Sport G2 W150 / Hobby

		Art-Nr.
1	Abstandshalter AcuTight, eloxiert 12 cm	**89 580**
	Abstandshalter AcuTight, eloxiert 26 cm	**89 581**
	Abstandshalter AcuTight, eloxiert 41 cm	**89 582**
2	Schlüssel für Fahrradträger, 2 Stück	**B-002*****
	Thule One-Key-System (4 Zylinder, 2 Schlüssel)	**B-450400**
3	Rändelschraube, schwarz, Höhe 22 mm, 2 Stück	**B-603527**
4	Tragrahmenbügel Thule Sport G2 W150 / Hobby	**B-602642**
5	Rahmenhalter, 30/34 mm	**B-602385**
6	Sicherungsband 2 m, schwarz	**B-602387**
7	Steckhülsen-Verbindung Holm/Tragrahmen, Satz	**B-602624**
8	Tragrahmen-Querstrebe und Satz untere Tragarme	**B-602379**
9	Fuß und Abdeckung, 2 Stück	**B-602384**
10	Befestigungsschiene unten	**B-711500**
11	Abdeckkappe Befestigungsschiene, 2 Stück	**B-307328**
12	Endkappen mit Bolzen für Befestigungsschiene, 2er-Satz	**B-712600**
13	Sicherungsstift für Befestigungsschiene, 4 Stück	**B-602750**
14	Muffe für untere Befestigungsschiene, 2 Stück	**B-602751**
15	Schienenbügelendkappe mit Sicherungsband, Satz	**B-602627**
16	Kappen für U-Profil-Halterung, Satz	**B-602620**
17	Schienenbügel	**B-602641**
18	Y-Schiene	**B-602388**
19	Bandhalterung und Endkappen Y-Schiene, schwarz, 2 Stück	**B-602629**

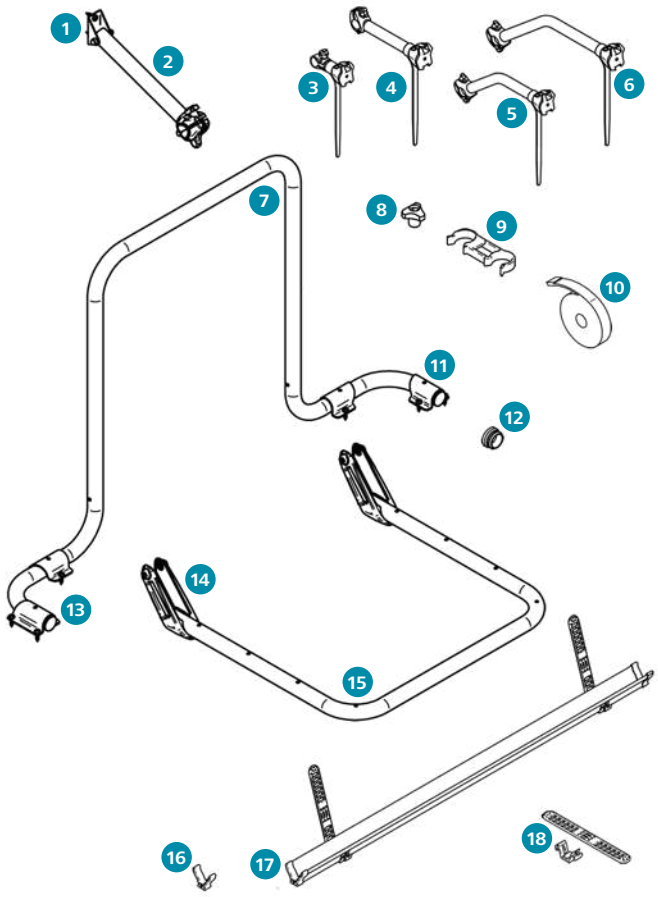

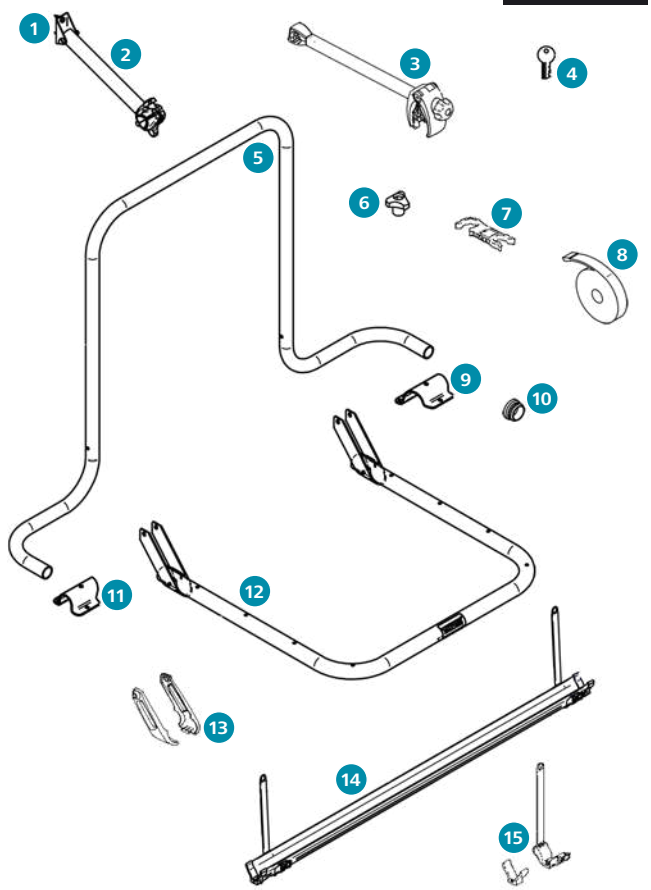

Thule Sport Garage

		Art-Nr.
1	Tragrahmenhalterung oben	**B-670100**
2	Wandhalterung	**B-671610**
3	Abstandshalter 14 cm	**89 485**
4	Abstandshalter 28 cm	**89 486**
5	Abstandshalter 42 cm	**89 488**
6	Abstandshalter 56 cm	**89 489**
7	Haltebügel	**B-601505**
8	Rändelschraube, schwarz, Höhe 22 mm, 2 Stück	**B-603527**
9	Rahmenhalter, 2 Stück	**B-682400**
10	Sicherungsband 2 m, schwarz	**B-602387**
11	Schienenbügel-Befestigung, rechts	**B-046733**
12	Tragrohr-Endstück, schwarz, 34 mm	**B-168400**
13	Schienenbügel-Befestigung, links	**B-046732**
14	Kappen für U-Profil-Halterung, Satz	**B-710300**
15	Schienenbügel	**B-602365**
16	Endkappe Y-Schiene, 4 Stück	**B-680600**
17	Y-Schiene	**B-003800**
18	Bandhalterung Gummi, schwarz, 6 Stück	**B-680800**

Thule Sport G2 Garage

		Art-Nr.
1	Tragrahmenhalterung oben	**B-670100**
2	Wandhalterung	**B-602653**
3	Abstandshalter AcuTight, eloxiert 12 cm	**89 580**
	Abstandshalter AcuTight, eloxiert 26 cm	**89 581**
	Abstandshalter AcuTight, eloxiert 41 cm	**89 582**
	Abstandshalter AcuTight, eloxiert 15 cm	**89 583**
4	Schlüssel für Fahrradträger, 2 Stück	**B-002*****
	Thule One-Key-System (4 Zylinder, 2 Schlüssel)	**B-450400**
5	Haltebügel	**B-602654**
6	Rändelschraube, schwarz, Höhe 22 mm, 2 Stück	**B-603527**
7	Rahmenhalter, 30/34 mm	**B-602385**
8	Sicherungsband 2 m, schwarz	**B-602387**
9	Schienenbügel-Befestigung, rechts	**B-046733**
10	Tragrohr-Endstück, schwarz, 34 mm	**B-168400**
11	Schienenbügel-Befestigung, links	**B-046732**
12	Schienenbügel	**B-602655**
13	Kappen für U-Profil-Halterung, Satz	**B-602628**
14	Y-Schiene	**B-602388**
15	Bandhalterung u. Endkappen Y-Schiene, schwarz, 2 Stück	**B-602629**

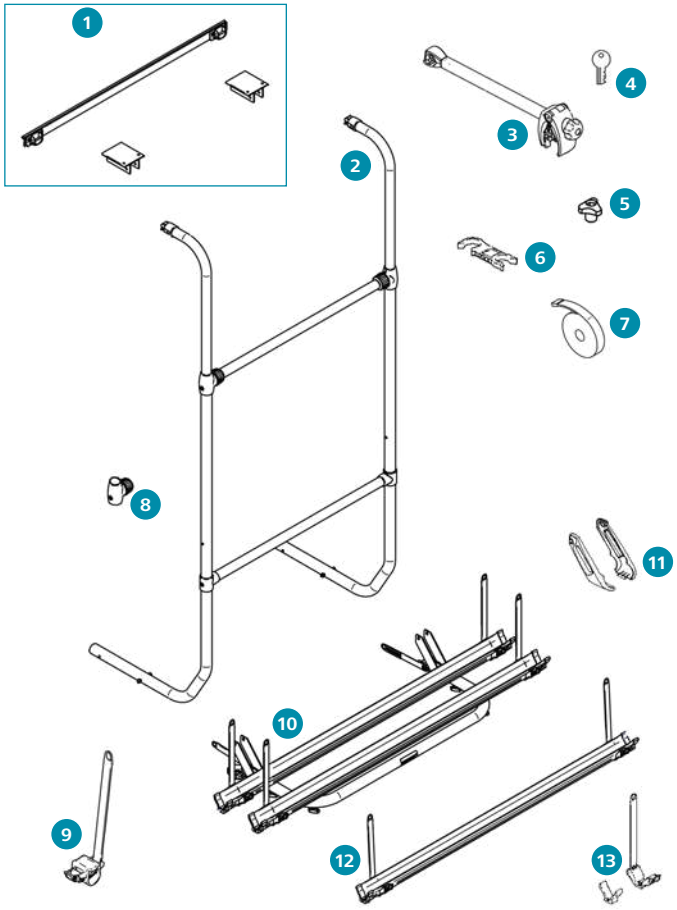

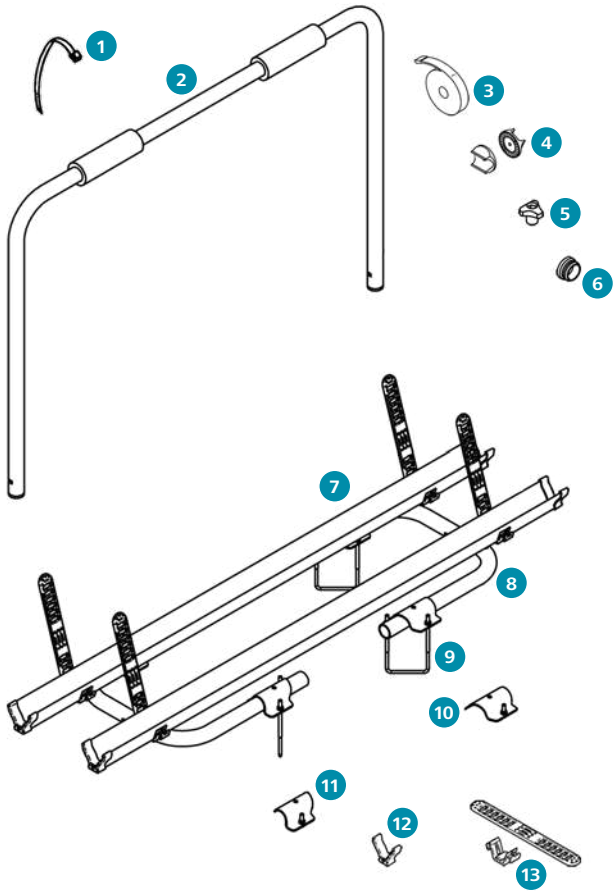

Thule Sport G2 Universal

		Art-Nr.
1	Montagesatz	B-602682
2	Tragrahmen	B-602651
3	Abstandshalter AcuTight, eloxiert 12 cm	89 580
	Abstandshalter AcuTight, eloxiert 41 cm	89 582
4	Schlüssel für Fahrradträger, 2 Stück	B-002***
	Thule One-Key-System (4 Zylinder, 2 Schlüssel)	B-450400
5	Rändelschraube, schwarz, Höhe 22 mm, 2 Stück	B-603527
6	Rahmenhalter, 30/34 mm	B-602385
7	Sicherungsband 2 m, schwarz	B-602387
8	Steckhülsen-Verbindung Holm/Tragrahmen, Satz	B-602624
9	Schienenbügelendkappe mit Sicherungsband, Satz	B-602627
10	Schienenbügel	B-602652
11	Kappen für U-Profil-Halterung, Satz	B-602620
12	Y-Schiene	B-602388
13	Bandhalterung u. Endkappen Y-Schiene, schwarz, 2 Stück	B-602629

Thule Sport Caravan

		Art-Nr.
1	Halteband für Fahrradträger, Nylon, 6 Stück	89 537
2	Tragrahmen	B-601510
3	Sicherungsband 2 m, schwarz	B-602387
4	Set Sattelscheiben	B-712100
5	Rändelschraube, schwarz, Höhe 22 mm, 2 Stück	B-603527
6	Tragrohr-Endstück, schwarz, 30 mm	B-168000
7	Y-Schiene	B-003800
8	Schienenbügel	B-601511
9	U-Bügel M6, 135 x 78 x 135 mm	B-303000
	U-Bügel M6 XL, 160 x 78 x 160 mm, 4 Stück	B-308140
10	Schienenbügel-Befestigung, rechts	B-046731
11	Schienenbügel-Befestigung, links	B-046730
12	Endkappe Y-Schiene, 4 Stück	B-680600
13	Bandhalterung Gummi, schwarz, 6 Stück	B-680800

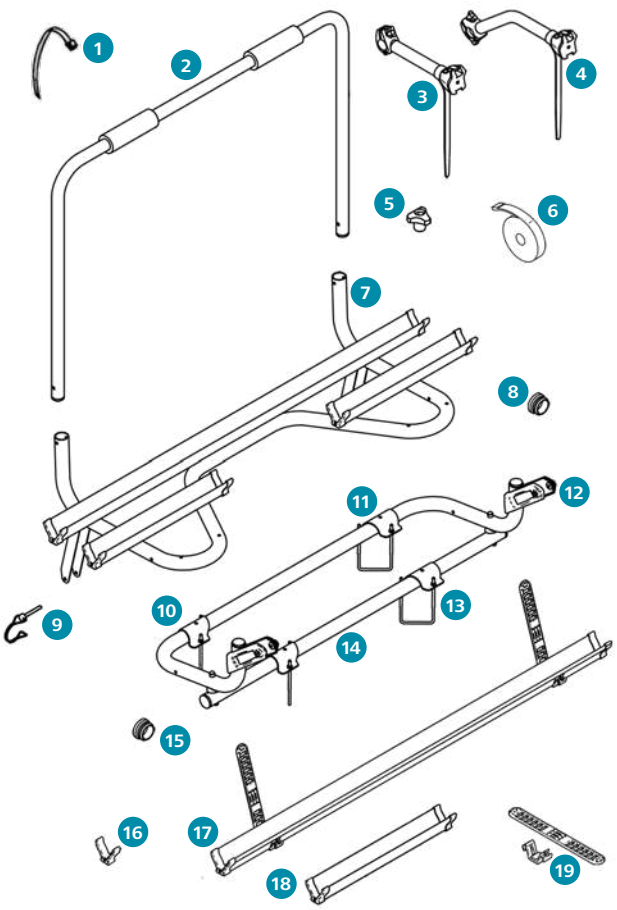

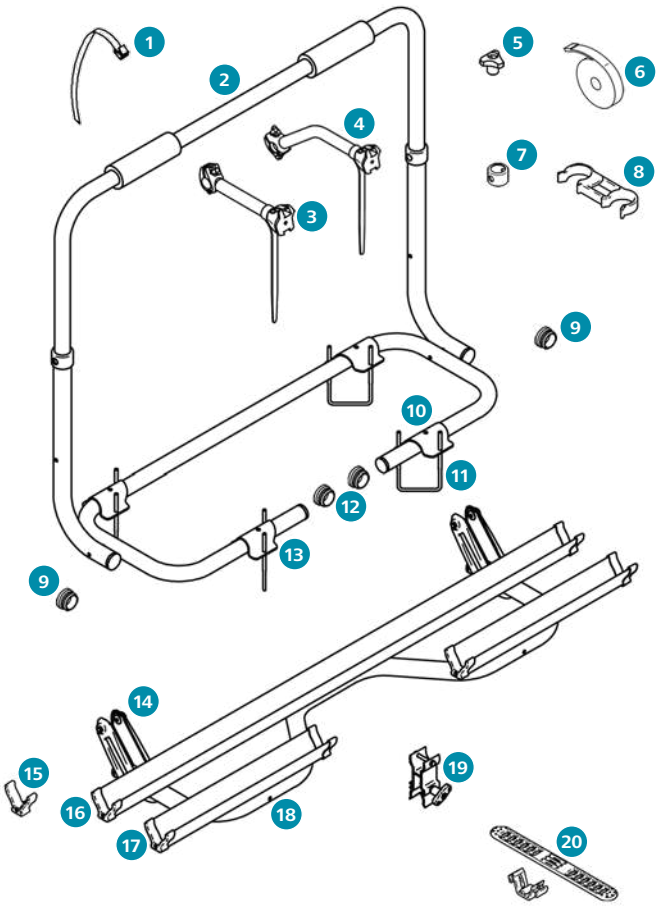

Thule Sport Caravan Comfort

		Art-Nr.
1	Halteband für Fahrradträger, Nylon, 6 Stück	**89 537**
2	Tragrahmen	**B-601517**
3	Abstandshalter 28 cm	**89 486**
4	Abstandshalter 42 cm	**89 488**
5	Rändelschraube, schwarz, Höhe 22 mm, 2 Stück	**B-603527**
6	Sicherungsband 2 m, schwarz	**B-602387**
7	Schienenbügel	**B-600477**
8	Tragrohr-Endstück, schwarz, 30 mm	**B-168000**
9	Messing-Splint	**B-370700**
10	Schienenbügel-Befestigung, links	**B-046732**
11	Schienenbügel-Befestigung, rechts	**B-046733**
12	Kappen für U-Profil-Halterung, Satz	**B-710300**
13	U-Bügel M6, 135 x 78 x 135 mm	**B-303000**
	U-Bügel M6 XL, 160 x 78 x 160 mm, 4 Stück	**B-308140**
14	Schienenbügel-Träger	**B-601496**
15	Tragrohr-Endstück, schwarz, 34 mm	**B-168400**
16	Endkappe Y-Schiene, 4 Stück	**B-680600**
17	Y-Schiene	**B-003800**
18	Y-Schiene, kurz (2 Stück), inkl. Abstandshalter	**89 499**
19	Bandhalterung Gummi, schwarz, 6 Stück	**B-680800**
o. Abb.	Einsteckring Plastik	**B-991002**

Thule Sport Caravan Spezial

		Art-Nr.
1	Halteband für Fahrradträger, Nylon, 6 Stück	**89 537**
2	Tragrahmen komplett	**B-601497**
3	Abstandshalter 28 cm	**89 486**
4	Abstandshalter 42 cm	**89 488**
5	Rändelschraube, schwarz, Höhe 22 mm, 2 Stück	**B-603527**
6	Sicherungsband 2 m, schwarz	**B-602387**
7	Steckhülsen-Verbindung Tragrahmen	**B-168600**
8	Rahmenhalter, 2 Stück	**B-682400**
9	Tragrohr-Endstück, schwarz, 34 mm	**B-168400**
10	Schienenbügel-Befestigung, rechts	**B-046731**
11	U-Bügel M6, 135 x 78 x 135 mm	**B-303000**
	U-Bügel M6 XL, 160 x 78 x 160 mm, 4 Stück	**B-308140**
12	Tragrohr-Endstück, schwarz, 30 mm	**B-168000**
13	Schienenbügel-Befestigung, links	**B-046730**
14	Kappen für U-Profil-Halterung, Satz	**B-710300**
15	Endkappe Y-Schiene, 4 Stück	**B-680600**
16	Y-Schiene	**B-003800**
17	Y-Schiene, kurz (2 Stück), inkl. Abstandshalter	**89 499**
18	Schienenbügel	**B-601498**
19	Feststeller	**B-687300**
20	Bandhalterung Gummi, schwarz, 6 Stück	**B-680800**
o. Abb.	Einsteckring Plastik	**B-991002**

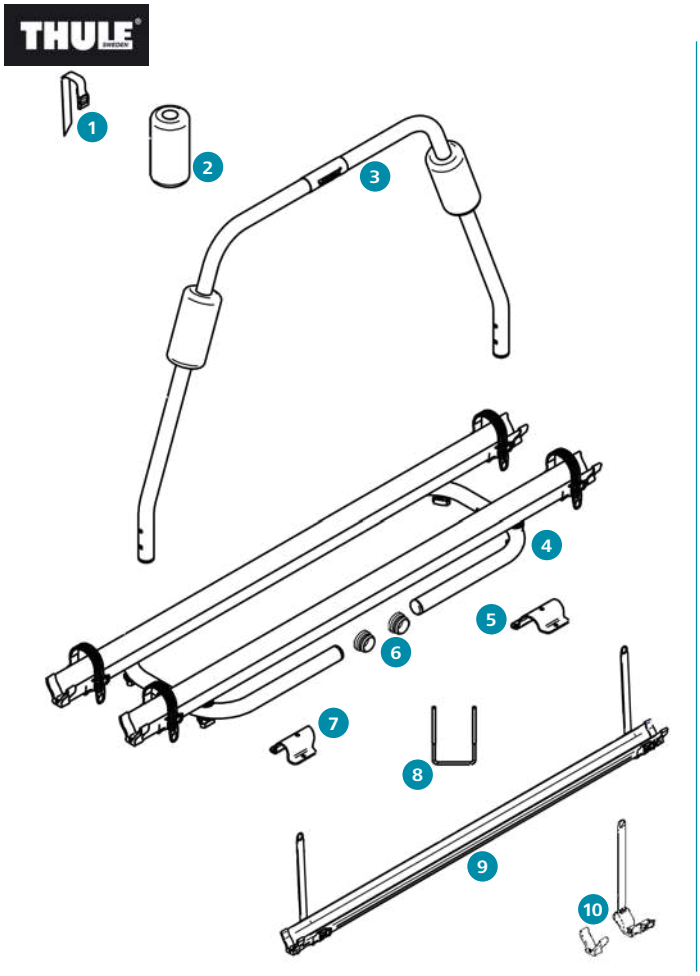

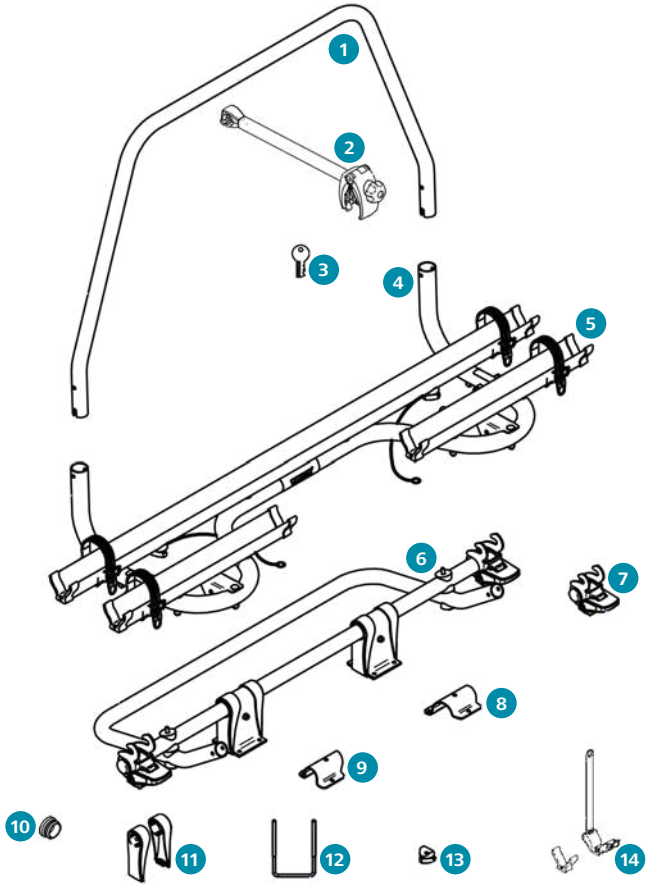

Thule Caravan Light

		Art-Nr.
1	Halteband für Fahrradträger, Nylon, 6 Stück	**89 537**
2	Schutzhülse, 2 Stück	**B-602748**
3	Tragrahmen	**B-602766**
4	Schienenbügel	**B-602767**
5	Schienenbügel-Befestigung, rechts	**B-046731**
6	Tragrohr-Endstück, schwarz, 30 mm	**B-168000**
	Tragrohr-Endstück, schwarz, 34 mm	**B-168400**
7	Schienenbügel-Befestigung, links	**B-046730**
8	U-Bügel M6, 135 x 78 x 135 mm	**B-303000**
	U-Bügel M6 XL, 160 x 78 x 160 mm, 4 Stück	**B-308140**
9	Y-Schiene	**B-602388**
10	Bandhalterung u. Endkappen Y-Schiene, schwarz, 2 Stück	**B-602629**

Thule Caravan Smart

		Art-Nr.
1	Tragrahmen	**B-602768**
2	Abstandshalter AcuTight, eloxiert 12 cm	**89 580**
	Abstandshalter AcuTight, eloxiert 26 cm	**89 581**
3	Schlüssel für Fahrradträger, 2 Stück	**B-002*** **
	Thule One-Key-System (4 Zylinder, 2 Schlüssel)	**B-450400**
4	Schienenbügel	**B-602769**
5	Y-Schiene, kurz (2 Stück), inkl. Abstandshalter	**89 526**
6	Schienenbügel-Träger	**B-602770**
7	Verriegelung, Satz	**B-602807**
8	Schienenbügel-Befestigung, rechts	**B-046731**
9	Schienenbügel-Befestigung, links	**B-046730**
10	Tragrohr-Endstück, schwarz, 30 mm	**B-168000**
	Tragrohr-Endstück, schwarz, 34 mm	**B-168400**
11	Satz Abdeckkappen für Fuß	**B-602899**
12	U-Bügel M6, 135 x 78 x 135 mm	**B-303000**
	U-Bügel M6 XL, 160 x 78 x 160 mm, 4 Stück	**B-308140**
13	Befestigungssatz Neigungswinkel	**B-602960**
14	Bandhalterung u. Endkappen Y-Schiene, schwarz, 2 Stück	**B-602629**
o. Abb.	Drahtseil 35 mm, 2 Stück	**B-603486**

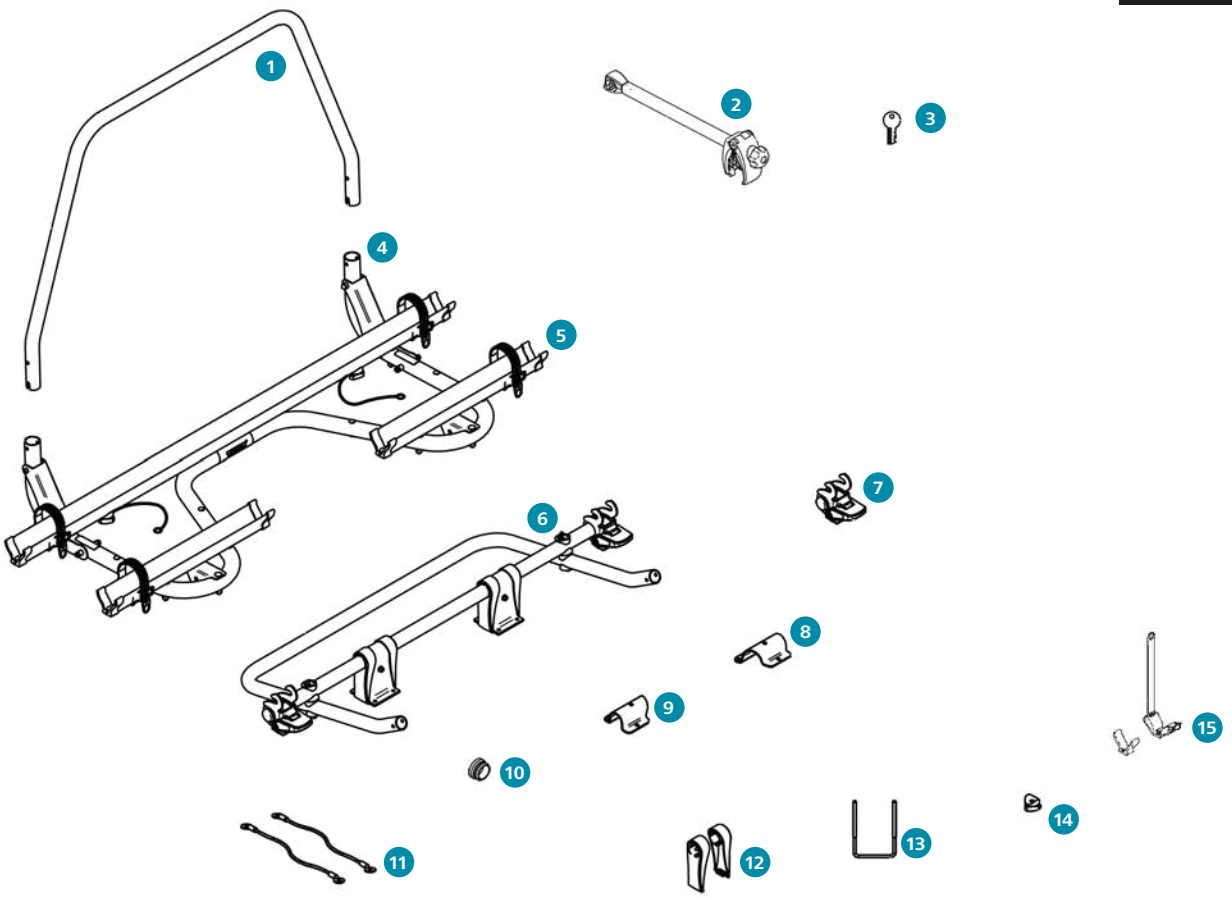

Thule Caravan Superb / Superb SV

		Art-Nr.
1	Tragrahmen, silber	B-602768
	Tragrahmen, schwarz	B-603223
2	Abstandshalter AcuTight, eloxiert 12 cm	89 580
	Abstandshalter AcuTight, eloxiert 26 cm	89 581
	Abstandshalter AcuTight, eloxiert 30 cm	89 584
	Abstandshalter AcuTight, eloxiert 41 cm	89 582
	Abstandshalter AcuTight, schwarz 12 cm	89 585
	Abstandshalter AcuTight, schwarz 26 cm	89 586
	Abstandshalter AcuTight, schwarz 30 cm	89 589
	Abstandshalter AcuTight, schwarz 41 cm	89 587
3	Schlüssel für Fahrradträger, 2 Stück	B-002***
	Thule One-Key-System (4 Zylinder, 2 Schlüssel)	B-450400
4	Schienenbügel Thule Caravan Superb, silber	B-602771
	Schienenbügel Thule Caravan Superb SV, silber	B-602808
	Schienenbügel Thule Caravan Superb, schwarz	B-603226
	Schienenbügel Thule Caravan Superb SV, schwarz	B-603224
	Schienenbügel Thule Caravan Superb SV V16	B-602987
5	Y-Schiene, kurz (2 Stück), inkl. Abstandshalter	89 526

		Art-Nr.
6	Schienenbügel-Träger Thule Caravan Superb, silber	B-602772
	Schienenbügel-Träger Thule Caravan Superb SV, silber	B-602770
	Schienenbügel-Träger Thule Caravan Superb, schwarz	B-603227
	Schienenbügel-Träger Thule Caravan Superb SV, schwarz	B-603225
	Schienenbügel-Träger Thule Caravan Superb SV V16	B-602988
7	Verriegelung, Satz	B-602807
8	Schienenbügel-Befestigung, rechts	B-046731
9	Schienenbügel-Befestigung, links	B-046730
10	Tragrohr-Endstück, schwarz, 30 mm	B-168000
	Tragrohr-Endstück, schwarz, 34 mm	B-168400
11	Drahtseil 45 mm für Neigung, 2 Stück	B-603487
	Drahtseil 55 mm für Neigung, 2 Stück	B-603488
12	Satz Abdeckkappen für Fuß	B-602899
13	U-Bügel M6, 135 x 78 x 135 mm	B-303000
	U-Bügel M6 XL, 160 x 78 x 160 mm, 4 Stück	B-308140
14	Befestigungssatz Neigungswinkel	B-602960
15	Bandhalterung u. Endkappen Y-Schiene, schwarz, 2 Stück	B-602629

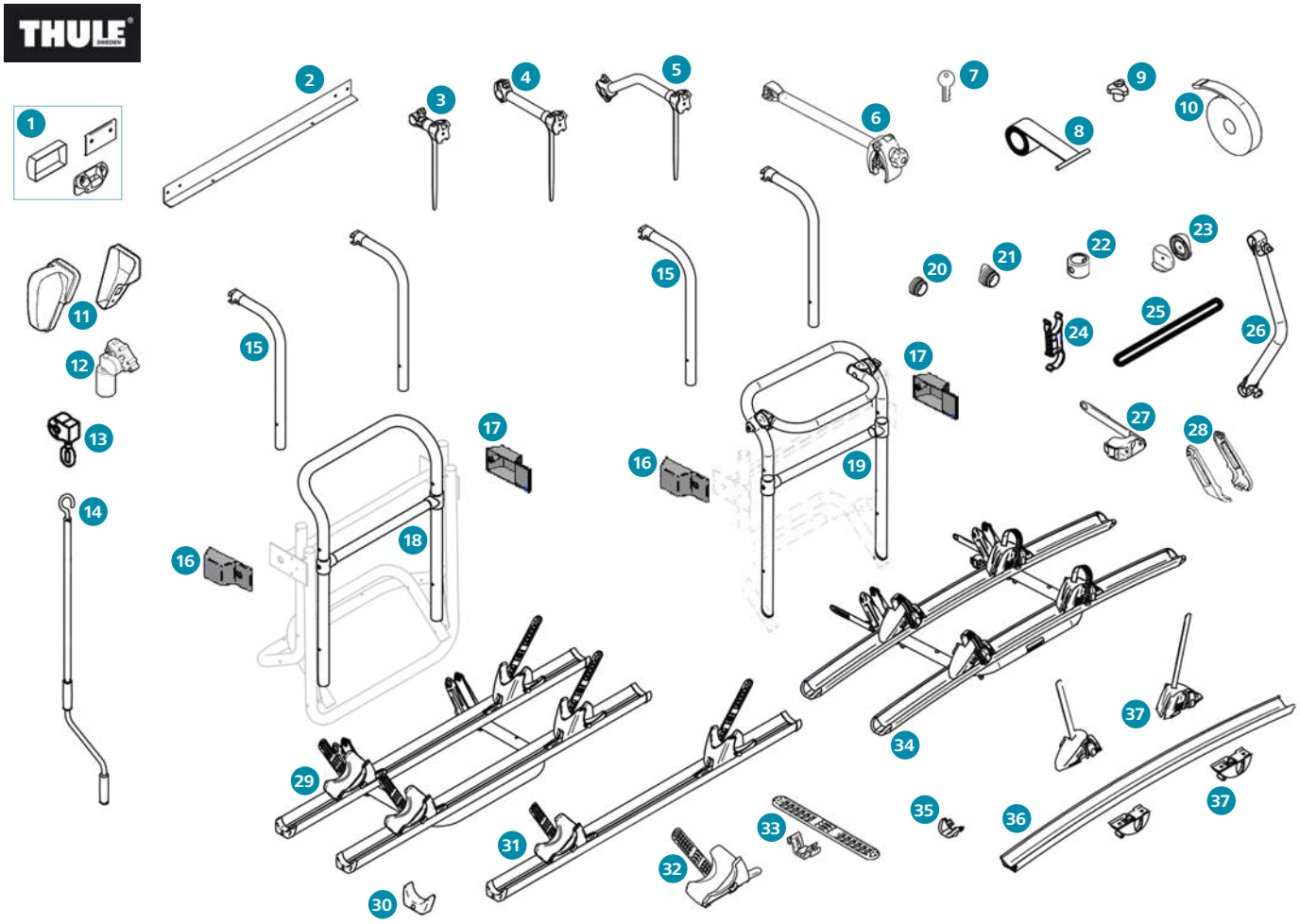

Thule Lift V12 / V16

		Version	Art-Nr.
1	Montagesatz komplett	V12	**B-711400**
	Montagesatz oben	V16	**B-006600**
2	Tragrahmenprofil, unten	V12, V16	**B-660330**
3	Abstandshalter 14 cm	V12	**89 485**
4	Abstandshalter 28 cm	V12	**89 486**
5	Abstandshalter 42 cm	V12	**89 488**
6	Abstandshalter AcuTight, eloxiert 12 cm	V16	**89 580**
	Abstandshalter AcuTight, eloxiert 26 cm	V16	**89 581**
	Abstandshalter AcuTight, eloxiert 41 cm	V16	**89 582**
7	Schlüssel für Fahrradträger, 2 Stück	V16	**B-002*****
	Thule One-Key-System (4 Zylinder, 2 Schlüssel)	V16	**B-450400**
8	Halteband, 2 Stück	V12, V16	**B-680200**
9	Rändelschraube, schwarz, Höhe 22 mm, 2 Stück	V12, V16	**B-603527**
10	Sicherungsband 2 m, schwarz	V12, V16	**B-602387**
11	Abdeckkappe für Motor 12V	V12, V16	**B-603110**
12	Motor 12V	V12, V16	**B-697600**
13	Kurbelwerk Lift Manuell	V12, V16	**B-101101**
14	Kurbel	V12, V16	**B-603148**
15	Oberer Tragarm bis Baujahr 2011	V12	**B-602705**
	Oberer Tragarm ab Baujahr 2011	V12	**B-602372**
	Oberer Tragarm	V16	**B-603103**
16	Endkappe, links	V12, V16	**B-603106**
17	Endkappe, rechts	V12, V16	**B-603107**
18	Tragrahmen und Tragrahmen-Querstrebe	V12	**B-602106**

		Version	Art-Nr.
19	Tragrahmen und Tragrahmen-Querstrebe	V16	**B-603105**
20	Tragrohr-Endstück, schwarz, 30 mm	V16	**B-168000**
	Tragrohr-Endstück, schwarz, 34 mm	V12	**B-168400**
21	Tragrohr-Endstück, schwarz, 40°, 2 Stück	V16	**B-603108**
22	Steckhülsen-Verbindung Tragrahmen	V12	**B-168600**
	Steckhülsen-Verbindung Tragrahmen	V16	**B-602625**
23	Set Sattelscheiben, rund	V16	**B-602623**
24	Rahmenhalter, 34/34 mm	V16	**B-602622**
25	Gummiring	V12	**B-369100**
26	Verbindungsarm	V12	**B-602048**
	Verbindungsarm	V16	**B-603104**
27	Schienenbügelendkappe mit Sicherungsband, vertikal, 2 Stück	V12, V16	**B-602626**
28	Kappen für U-Profil-Halterung, Satz	V12	**B-710300**
	Kappen für U-Profil-Halterung, Satz	V16	**B-602620**
29	Schienenbügel	V12	**B-602373**
30	Endkappe Elite-Schiene, 4 Stück	V12	**B-713000**
31	Elite-Schiene starr inkl. Quick-Blockern	V12	**B-721700**
32	Quick-Blocker-Einsatz Elite	V12	**B-712800**
33	Bandhalterung Gummi, schwarz, 6 Stück	V12	**B-680800**
34	Schienenbügel ohne Schienen	V16	**B-603484**
	Schienenbügel inkl. Schienen	V16	**B-603109**
35	Endkappe Elite-Schiene, 4 Stück	V16	**B-602402**
36	Elite-Schiene starr inkl. Quick-Blockern	V16	**B-602401**
37	Quick-Blocker-Einsatz Elite, Satz	V16	**B-602403**
o. Abb.	Einsteckring Plastik	V12	**B-991002**

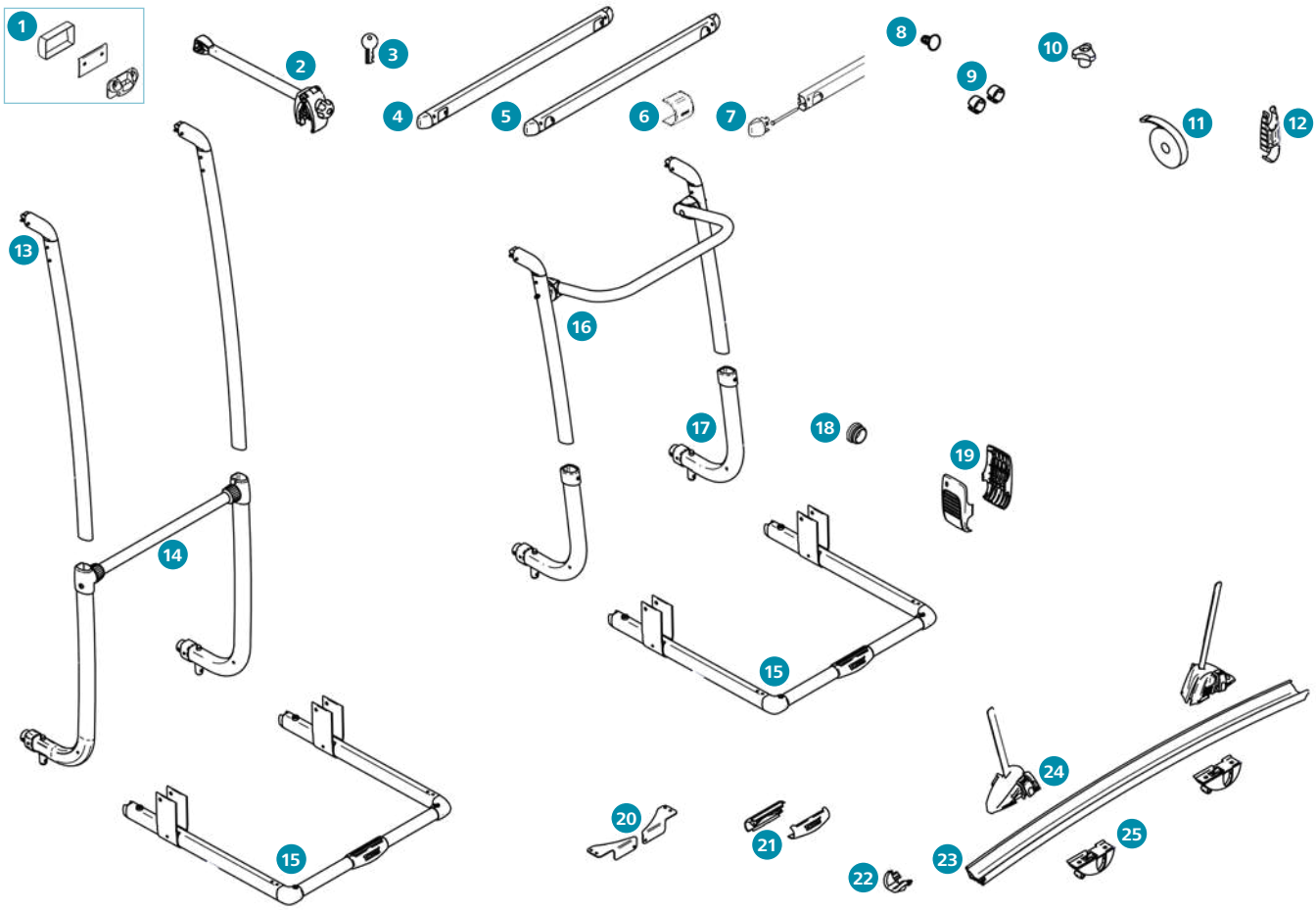

Thule Excellent

		Art-Nr.
1	Montagesatz oben	**B-006600**
2	Abstandshalter AcuTight, eloxiert 12 cm	**89 580**
	Abstandshalter AcuTight, eloxiert 26 cm	**89 581**
	Abstandshalter AcuTight, eloxiert 41 cm	**89 582**
	Abstandshalter AcuTight, eloxiert 15 cm	**89 583**
	Abstandshalter AcuTight, schwarz 12 cm	**89 585**
	Abstandshalter AcuTight, schwarz 26 cm	**89 586**
	Abstandshalter AcuTight, schwarz 41 cm	**89 587**
	Abstandshalter AcuTight, schwarz 15 cm	**89 588**
3	Schlüssel für Fahrradträger, 2 Stück	**B-002*** **
	Thule One-Key-System (4 Zylinder, 2 Schlüssel)	**B-450400**
4	Befestigungsschiene oben	**89 450**
5	Befestigungsschiene unten	**B-711500**
6	Abdeckkappe Befestigungsschiene, 2 Stück	**B-307328**
7	Endkappen mit Bolzen für Befestigungsschiene, 2er-Satz	**B-712600**
8	Sicherungsstift für Befestigungsschiene, 4 Stück	**B-602750**
9	Muffe für untere Befestigungsschiene, 2 Stück	**B-602751**
10	Rändelschraube, schwarz, Höhe 22 mm, 2 Stück	**B-603527**
11	Sicherungsband 2 m, schwarz	**B-602387**
12	Rahmenhalter, 2 Stück	**B-602400**

		Art-Nr.
13	Oberer Tragarm Excellent LV, silber	**B-602393**
	Oberer Tragarm Excellent LV, schwarz	**B-603213**
14	Tragrahmen-Querstrebe und Satz untere Tragarme Excellent LV, silber	**B-602394**
	Tragrahmen-Querstrebe und Satz untere Tragarme Excellent LV, schwarz	**B-603214**
15	Schienenbügel, silber	**B-602397**
	Schienenbügel, schwarz	**B-603215**
16	Tragrahmenbügel und Satz obere Tragarme Excellent SV	**B-602395**
17	Unterer Tragarm u. Steckhülsen-Verbindung Excellent SV	**B-602396**
18	Tragrohr-Endstück, schwarz, 34 mm	**B-168400**
19	Kappen für U-Profil-Halterung, Satz	**B-602398**
20	Schienenbügel-Eckverbindung	**B-602697**
21	Griff für Schienenbügel	**B-602399**
22	Endkappe Schiene, 2 Stück	**B-602402**
23	Schiene, silber	**B-602401**
	Schiene, schwarz	**B-603216**
24	Quick-Blocker-Einsatz, Satz	**B-602403**
25	Schienen-Gleiter, 2 Stück	**B-602621**

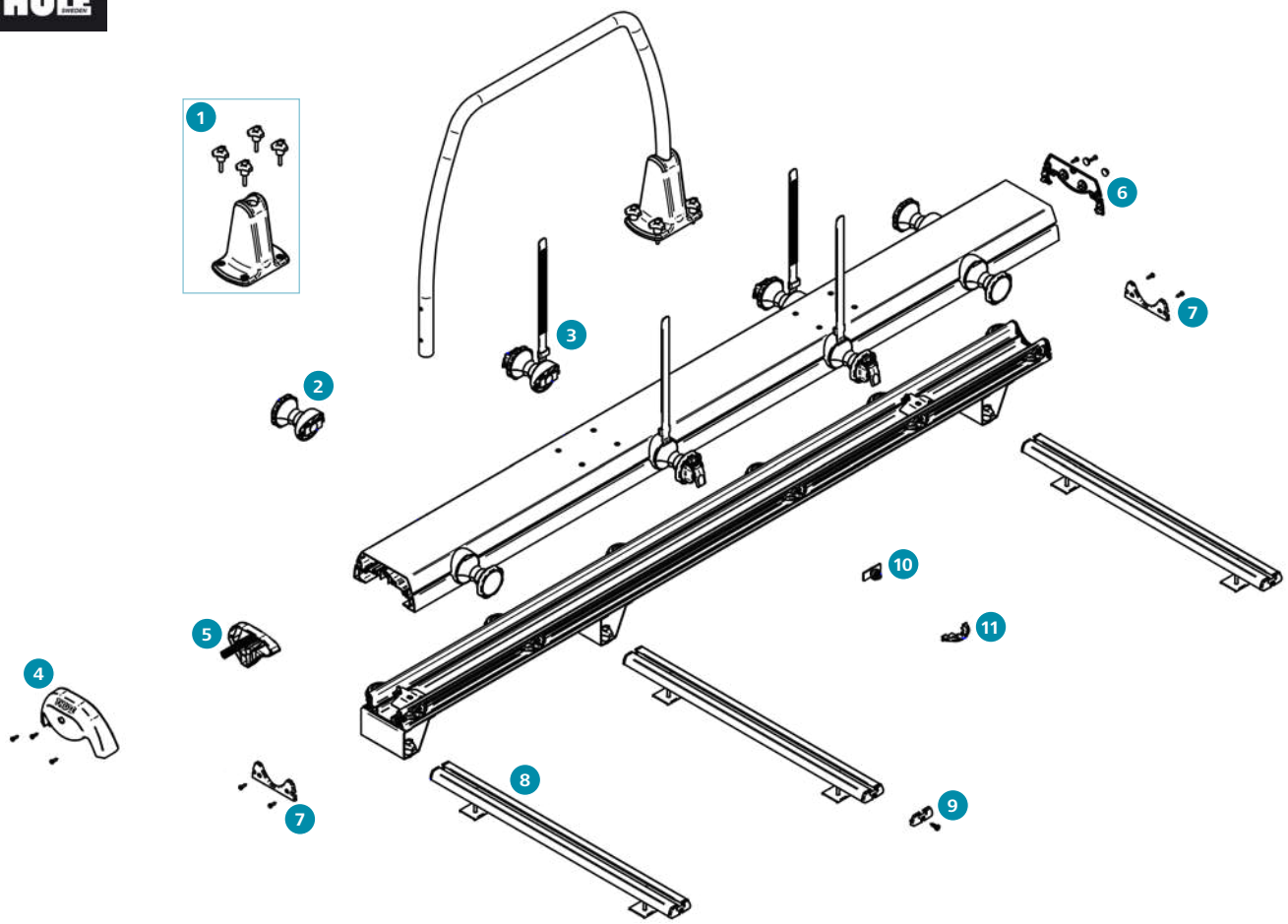

Thule VeloSlide

		Art-Nr.
1	Kappe und Bolzen für Rahmen-Halterung	B-603203
2	Radhalterung ohne Band	B-603205
3	Radhalterung mit Band	B-603204
4	Endkappe Schienengleiter, vorne	B-603207
5	Schienengleiter-Verriegelung	B-603206
6	Endkappe Schienengleiter, hinten	B-603209
7	Schienenendkappe	B-603208
8	Montageschienen 70 cm, Satz	89 497
	Montageschienen 140 cm, Satz	89 498
9	Endkappen für Montageschiene, 6 Stück	B-603405
10	Führungsrolle für Schienengleiter	B-603210
11	Schutzkappe für Führungsrolle	B-603211

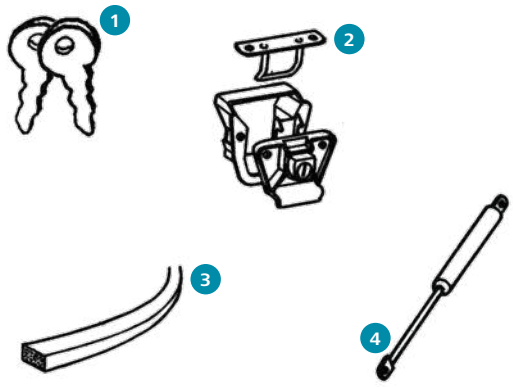

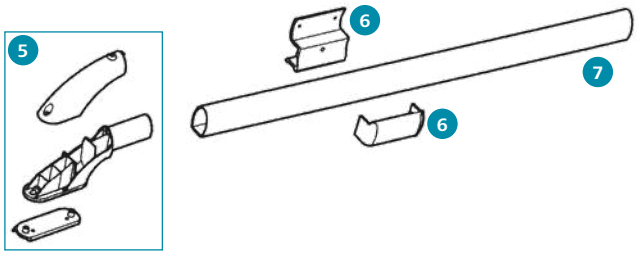

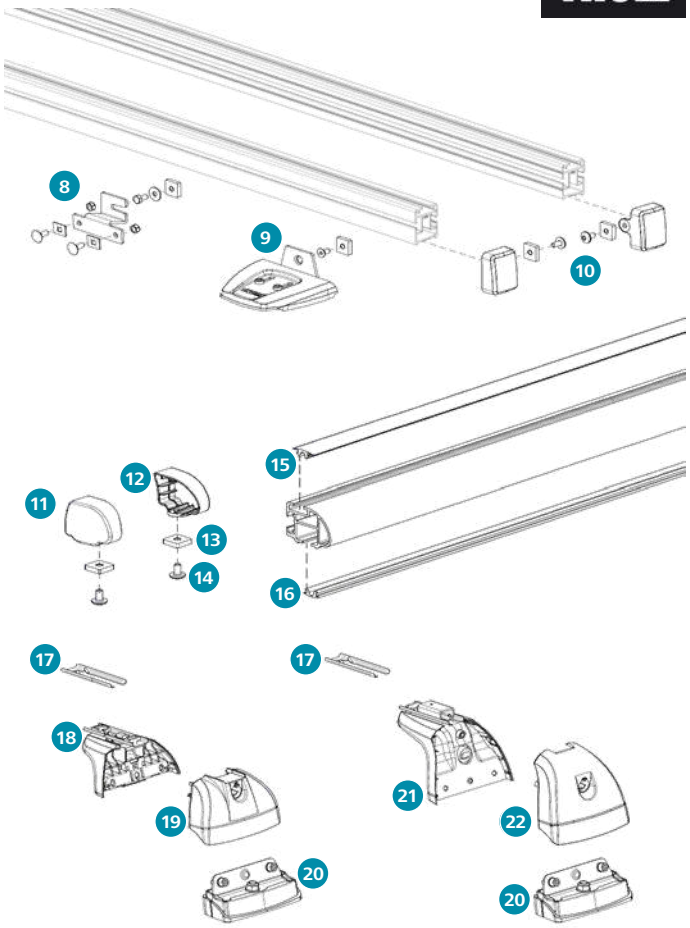

Thule Boxen

		Art-Nr.
1	Schlüssel für Gepäckboxen, 2 Stück	**B-002*** **
	Thule One-Key-System (4 Zylinder, 2 Schlüssel)	**B-450400**
2	Schloss Top-Box	**B-630200**
3	Dichtgummi Top-Box und Carry-All-Box, 3 x 2 m	**B-631200**
4	Stoßdämpfer 100N Top-Box 100 / 110	**B-630000**
	Stoßdämpfer 200N Top-Box 130 / 190 und Carry-All-Box	**B-630001**

Thule Dachreling

		Art-Nr.
5	Endstück komplett, weiß, 2 Stück	**B-704700**
	Endstück komplett, grau, 2 Stück	**B-704900**
6	Stützen mit Abdeckkappe, weiß, 2 Stück	**B-704800**
	Stützen mit Abdeckkappe, grau, 2 Stück	**B-705000**
7	Dachreling-Schiene 3 m, oval, weiß	**B-706000**
	Dachreling-Schiene 3 m, oval, alu	**B-706100**

Thule Magnetbefestigungs-Set

		Art-Nr.
o. Abb.	Haftkleber für Thule Magnetbefestigungs-Set	**B-603147**

Thule Roof Rack (Längsschienen)

		Art-Nr.
8	Adapter-Haltesatz	**B-603183**
9	Dachadapter Smart Clamp für Fiat Ducato H2 ab 07/2006	**B-603184**
10	Endkappen, Satz	**B-603185**

Thule Roof Rack Ducato (Querträger)

		Art-Nr.
11	Endkappe, rechts	**B-050844**
12	Endkappe, links	**B-050843**
13	Beilagscheibe Endkappe	**B-050845**
14	Sicherungsstift Endkappe	**B-051152**
15	Gummiprofil, 25 mm	**B-050834**
16	Gummiprofil, 17 mm	**B-050836**
17	Haltegabel	**B-603179**
18	Querträger-Stütze, Höhe 10 cm	**B-603182**
19	Abdeckkappe für Querträger-Stütze, Höhe 10 cm	**B-050090**
20	Fußhalterung	**B-603181**
21	Querträger-Stütze, Höhe 13 cm	**B-603180**
22	Abdeckkappe für Querträger-Stütze, Höhe 13 cm	**B-995500**

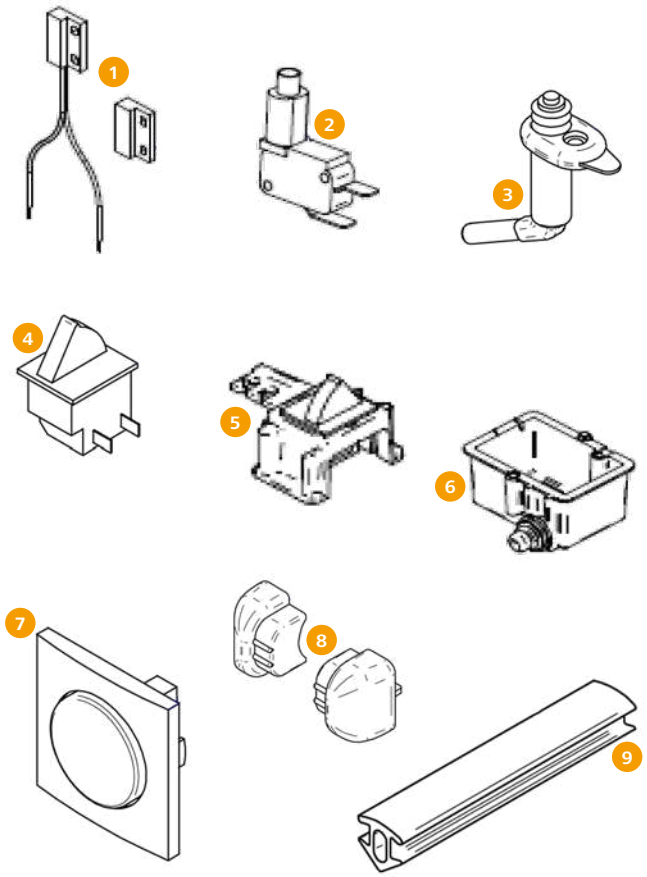

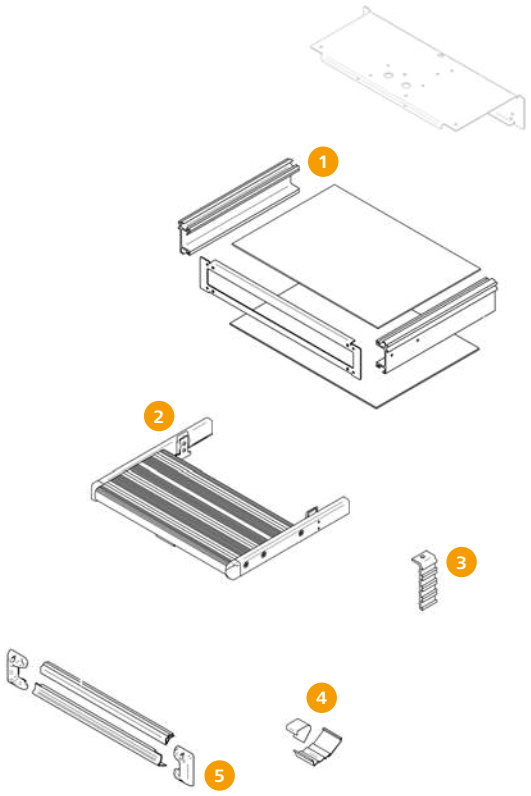

Kleinteile für Thule Steps

		Art-Nr.
1	Türkontaktschalter 12V	**B-602761**
2	Alarmschalter Double ab Baujahr 2013	**B-602669**
3	Alarmschalter Single Baujahr 2000–2002 und Double Baujahr 2000–2012	**B-642205**
4	Alarmschalter Single ab Baujahr 2003	**B-036438**
5	Alarmschalter Slide-Out V12	**B-603111**
6	Alarmschalter Slide-Out Ducato 12V	**B-603129**
7	Wippschalter	**B-646200**
8	Endkappen, grau, bis Baujahr 2005, Satz	**B-645900**
	Endkappen, schwarz, ab Baujahr 2006, Satz	**B-645910**
	Endkappen, schwarz, Satz	**B-602747**
9	Anti-Rutsch-Profil, 3 m	**B-651400**

Thule Slide-Out Step manuell

Ab Baujahr 2002.

		Art-Nr.
1	Montagerahmen 400	**B-600242**
2	Trittbrett komplett 400	**B-600142**
3	Montage-Set	**B-050400**
4	Verriegelung	**B-650900**
5	Schmutzschutz 400	**B-646040**

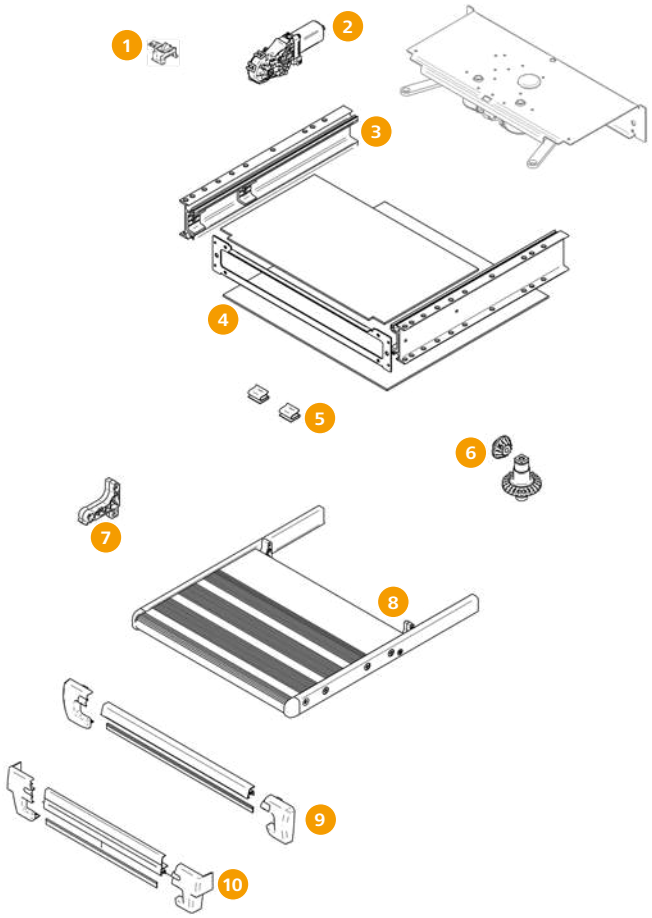

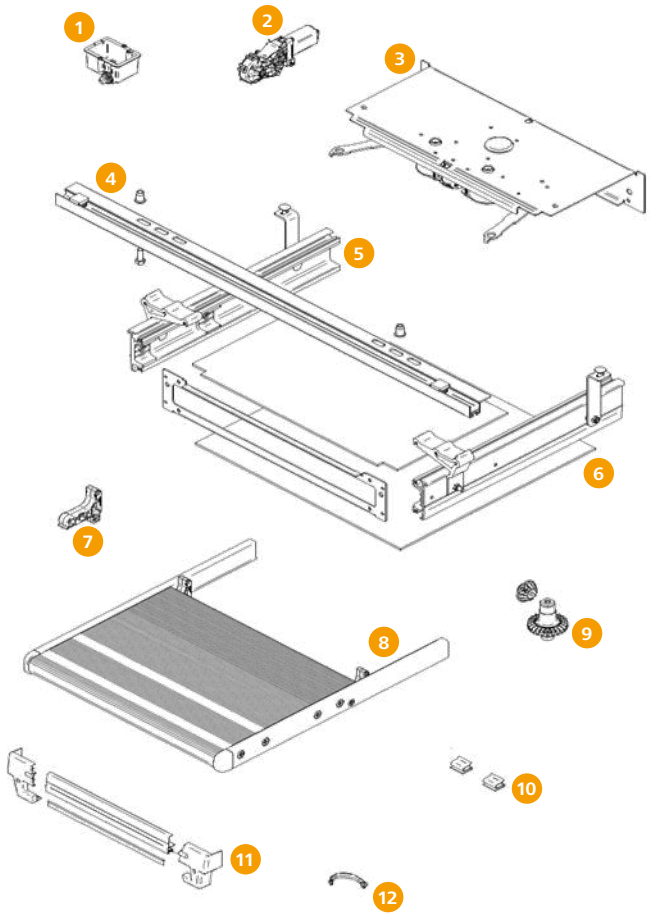

Thule Slide-Out Step V12 12V

Ab Baujahr 2014.

		Art-Nr.
1	Alarmschalter	B-603111
2	Motor	B-602744
3	Montagerahmen 400	B-602729
	Montagerahmen 550	B-602730
	Montagerahmen 700	B-602731
4	Untere Gehäuseplatte 400	B-602803
	Untere Gehäuseplatte 550	B-602804
	Untere Gehäuseplatte 700	B-602805
5	Befestigungsfeder zu unterer Gehäuseplatte	B-602752
6	Zahnräder und Achse, Satz	B-602745
7	Trittbrett-Stopper	B-602746
8	Trittbrett komplett 400	B-602735
	Trittbrett komplett 550	B-602736
	Trittbrett komplett 700	B-602737
9	Schmutzschutz 400	B-602738
	Schmutzschutz 550	B-602739
	Schmutzschutz 700	B-602740
10	Schmutzschutz 400 Ducato	B-602741
	Schmutzschutz 550 Ducato	B-602742
	Schmutzschutz 700 Ducato	B-602743

Thule Slide-Out Step V16 12V Ducato

Ab Baujahr 2016.

		Art-Nr.
1	Alarmschalter	B-603129
2	Motor	B-602744
3	Motor komplett 400	B-603123
	Motor komplett 550	B-603124
	Motor komplett 700	B-603125
4	Befestigungsschiene	B-603133
5	Montagerahmen 400	B-603120
	Montagerahmen 550	B-603121
	Montagerahmen 700	B-603122
6	Untere Gehäuseplatte 400	B-603130
	Untere Gehäuseplatte 550	B-603131
	Untere Gehäuseplatte 700	B-603132
7	Trittbrett-Stopper	B-602746
8	Trittbrett komplett 400	B-603126
	Trittbrett komplett 550	B-603127
	Trittbrett komplett 700	B-603128
9	Zahnräder und Achse, Satz	B-602745
10	Befestigungsfeder zu unterer Gehäuseplatte	B-602752
11	Schmutzschutz 400 Ducato	B-602741
	Schmutzschutz 550 Ducato	B-602742
	Schmutzschutz 700 Ducato	B-602743
12	Sicherheitsclip für Trittbrett	B-603404

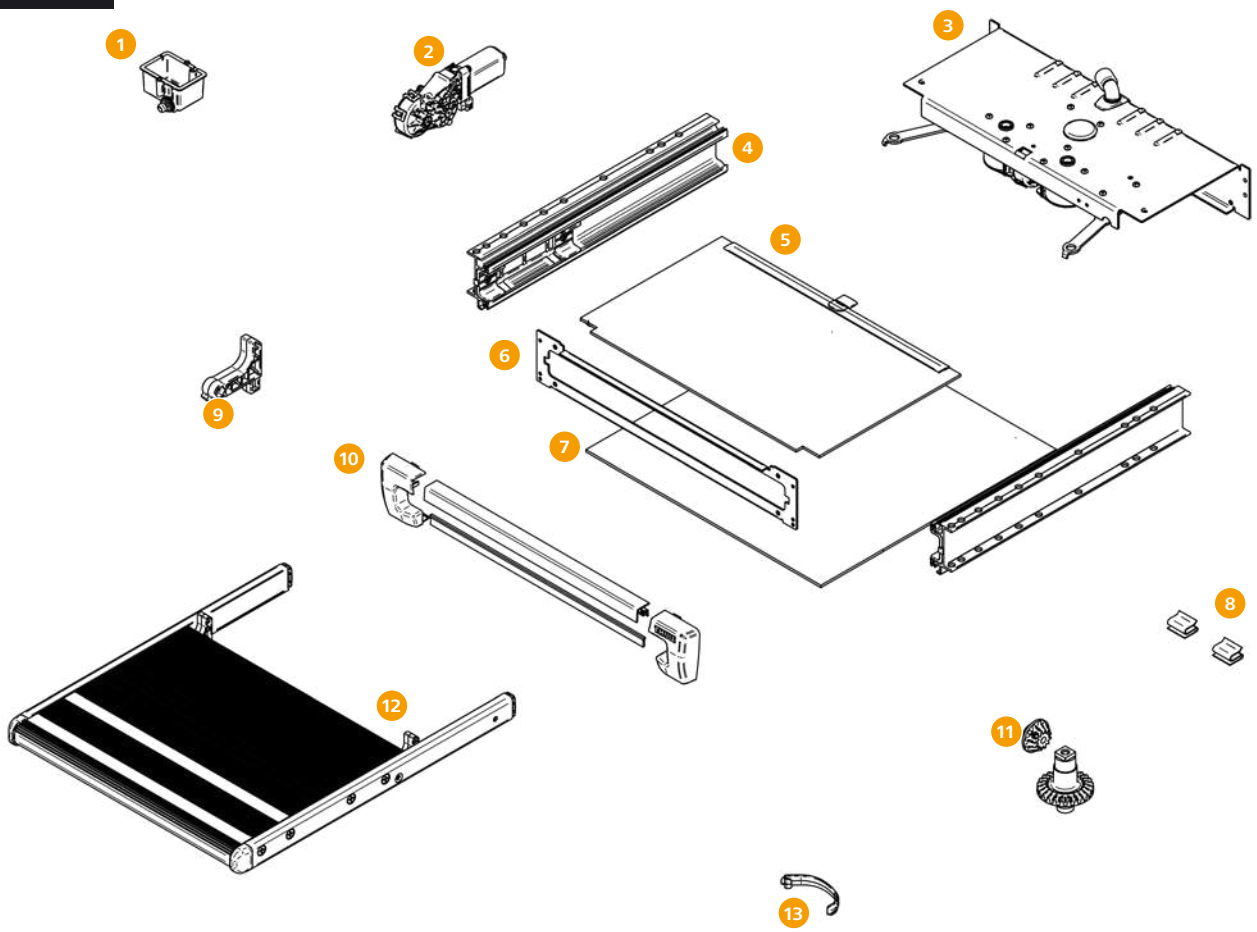

Thule Slide-Out Step V18 12V

Ab Baujahr 2018.

		Art-Nr.
1	Alarmschalter	**B-603129**
2	Motor	**B-602744**
3	Motor komplett 400	**B-603236**
	Motor komplett 550	**B-603229**
	Motor komplett 700	**B-603237**
4	Montagerahmen 400	**B-603377**
	Montagerahmen 550	**B-603379**
	Montagerahmen 700	**B-603380**
5	Obere Gehäuseplatte 400	**B-603394**
	Obere Gehäuseplatte 550	**B-603396**
	Obere Gehäuseplatte 700	**B-603397**
6	Frontplatte für Gehäuse 400	**B-603242**
	Frontplatte für Gehäuse 550	**B-603232**
	Frontplatte für Gehäuse 700	**B-603243**

		Art-Nr.
7	Untere Gehäuseplatte 400	**B-603390**
	Untere Gehäuseplatte 550	**B-603392**
	Untere Gehäuseplatte 700	**B-603393**
8	Befestigungsfeder zu unterer Gehäuseplatte	**B-602752**
9	Trittbrett-Stopper	**B-602746**
10	Schmutzschutz 400	**B-603386**
	Schmutzschutz 550	**B-603388**
	Schmutzschutz 700	**B-603389**
11	Zahnräder und Achse, Satz	**B-602745**
12	Trittbrett komplett 400	**B-603382**
	Trittbrett komplett 550	**B-603384**
	Trittbrett komplett 700	**B-603385**
13	Sicherheitsclip für Trittbrett	**B-603404**

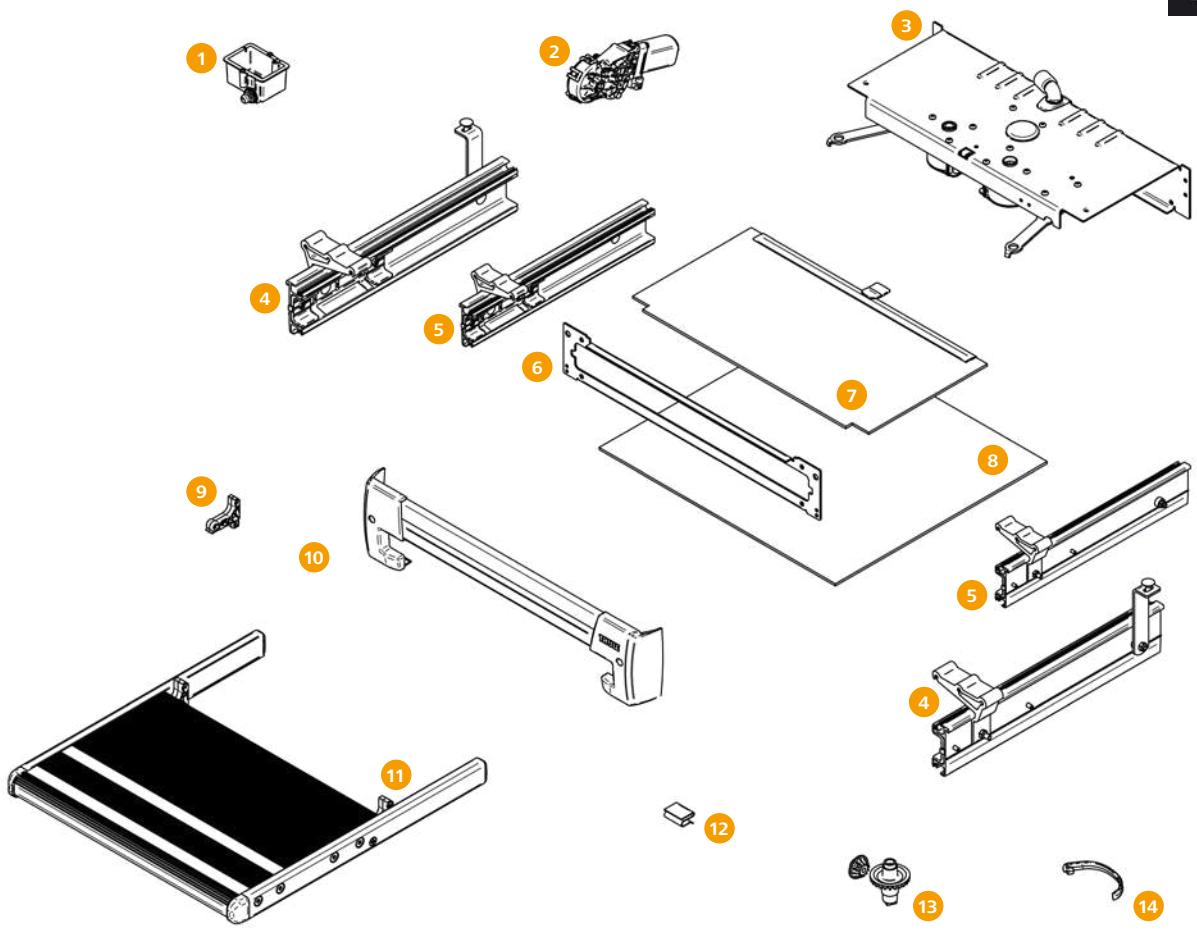

Thule Slide-Out Step V19 12V Ducato / Crafter

Ab Baujahr 2019.

		geeignet für	Art-Nr.
1	Alarmschalter	Ducato, Crafter	**B-603129**
2	Motor	Ducato, Crafter	**B-602744**
3	Motor komplett 400	Ducato, Crafter	**B-603236**
	Motor komplett 550	Ducato, Crafter	**B-603229**
	Motor komplett 700	Ducato, Crafter	**B-603237**
4	Montagerahmen 400	Ducato	**B-603244**
	Montagerahmen 550	Ducato	**B-603245**
	Montagerahmen 700	Ducato	**B-603246**
5	Montagerahmen 400	Crafter	**B-603234**
	Montagerahmen 550	Crafter	**B-603228**
	Montagerahmen 700	Crafter	**B-603235**
6	Frontplatte für Gehäuse 400	Ducato, Crafter	**B-603242**
	Frontplatte für Gehäuse 550	Ducato, Crafter	**B-603232**
	Frontplatte für Gehäuse 700	Ducato, Crafter	**B-603243**
7	Obere Gehäuseplatte 400	Ducato	**B-603253**
	Obere Gehäuseplatte 550	Ducato	**B-603254**
	Obere Gehäuseplatte 700	Ducato	**B-603255**
	Obere Gehäuseplatte 400	Crafter	**B-603240**
	Obere Gehäuseplatte 550	Crafter	**B-603231**
	Obere Gehäuseplatte 700	Crafter	**B-603241**
8	Untere Gehäuseplatte 400	Ducato	**B-603250**
	Untere Gehäuseplatte 550	Ducato	**B-603251**

		geeignet für	Art-Nr.
8	Untere Gehäuseplatte 700	Ducato	**B-603252**
	Untere Gehäuseplatte 400	Crafter	**B-603130**
	Untere Gehäuseplatte 550	Crafter	**B-603131**
	Untere Gehäuseplatte 700	Crafter	**B-603132**
9	Trittbrett-Stopper	Ducato, Crafter	**B-602746**
10	Schmutzschutz 400	Ducato, Crafter	**B-603238**
	Schmutzschutz 550	Ducato, Crafter	**B-603230**
	Schmutzschutz 700	Ducato, Crafter	**B-603239**
11	Trittbrett komplett 400	Ducato	**B-603247**
	Trittbrett komplett 550	Ducato	**B-603248**
	Trittbrett komplett 700	Ducato	**B-603249**
	Trittbrett komplett 400	Crafter	**B-603126**
	Trittbrett komplett 550	Crafter	**B-603127**
	Trittbrett komplett 700	Crafter	**B-603128**
12	Befestigungsfeder zu unterer Gehäuseplatte	Ducato, Crafter	**B-602752**
13	Zahnräder und Achse, Satz	Ducato, Crafter	**B-602745**
14	Sicherheitsclip für Trittbrett	Ducato, Crafter	**B-603404**

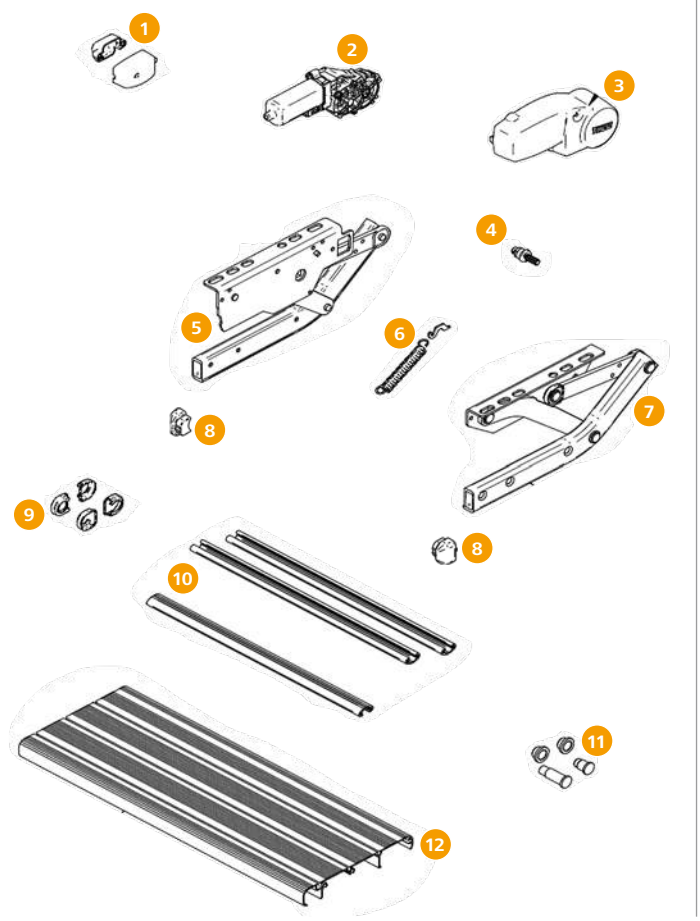

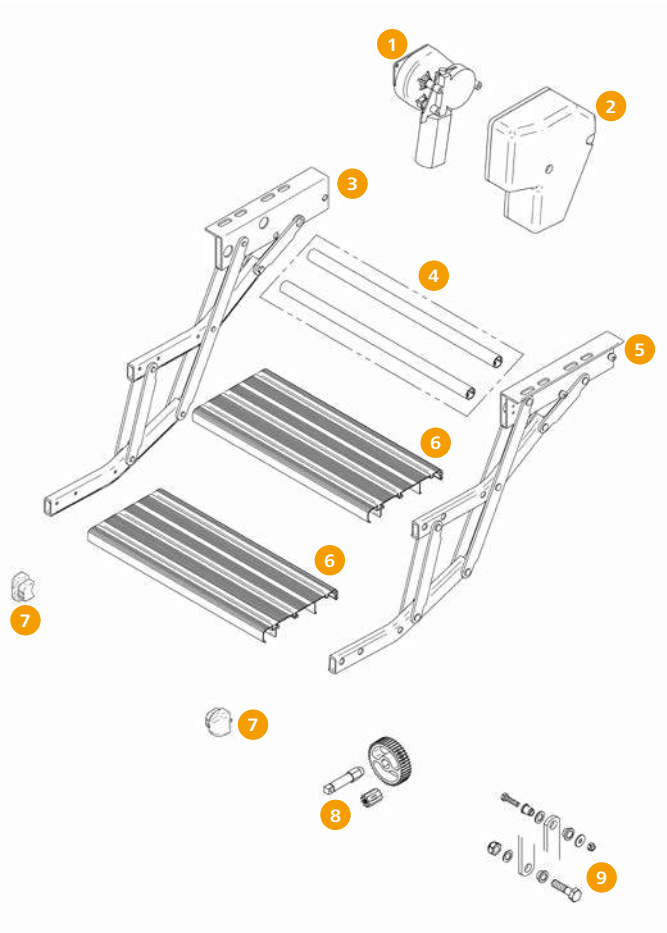

Thule Single Step Step V10 / V15

		geeignet für	Art-Nr.
1	Schalter-Schutzkappe, 2 Stück	12 V, manuell	**B-602272**
2	Motor mit Achse	12 V	**B-602263**
3	Abdeckkappe für Motor	12 V	**B-602264**
4	Achse für Motor V15	12 V	**B-603114**
5	Schere, links	12 V, manuell	**B-602265**
6	Feder, 2 Stück	12 V, manuell	**B-602274**
7	Schere, rechts	12 V, manuell	**B-602266**
8	Endkappen, schwarz, Satz	12 V, manuell	**B-602747**
9	Schockabsorber V15, 4 Stück	12 V, manuell	**B-602971**
10	Trittbrettverbindung 460 Alu, 3 Stück	12 V	**B-602276**
	Trittbrettverbindung 550 Alu, 3 Stück	12 V, manuell	**B-602278**
11	Bolzensatz	12 V, manuell	**B-602273**
12	Trittbrett einzeln 460 Alu	12 V	**B-648242**
	Trittbrett einzeln 550 Alu	12 V, manuell	**B-648252**

Thule Double Step 12V

		Art-Nr.
1	Motor	**B-649501**
2	Abdeckkappe für Motor	**B-648850**
3	Schere, links	**B-649700**
4	Rahmenverbindung 380, 2 Stück	**B-601928**
	Rahmenverbindung 440, 2 Stück	**B-649644**
	Rahmenverbindung 500, 2 Stück	**B-649650**
5	Schere, rechts	**B-649800**
6	Trittbrett 380, 2 Stück	**B-648240**
	Trittbrett 440, 2 Stück	**B-648241**
	Trittbrett 500, 2 Stück	**B-648247**
7	Endkappen, grau, Satz	**B-645900**
	Endkappen, neon, Satz	**B-645910**
	Endkappen, schwarz, Satz	**B-602747**
8	Zahnräder und Achse, Satz	**B-602282**
9	Bolzensatz	**B-050004**

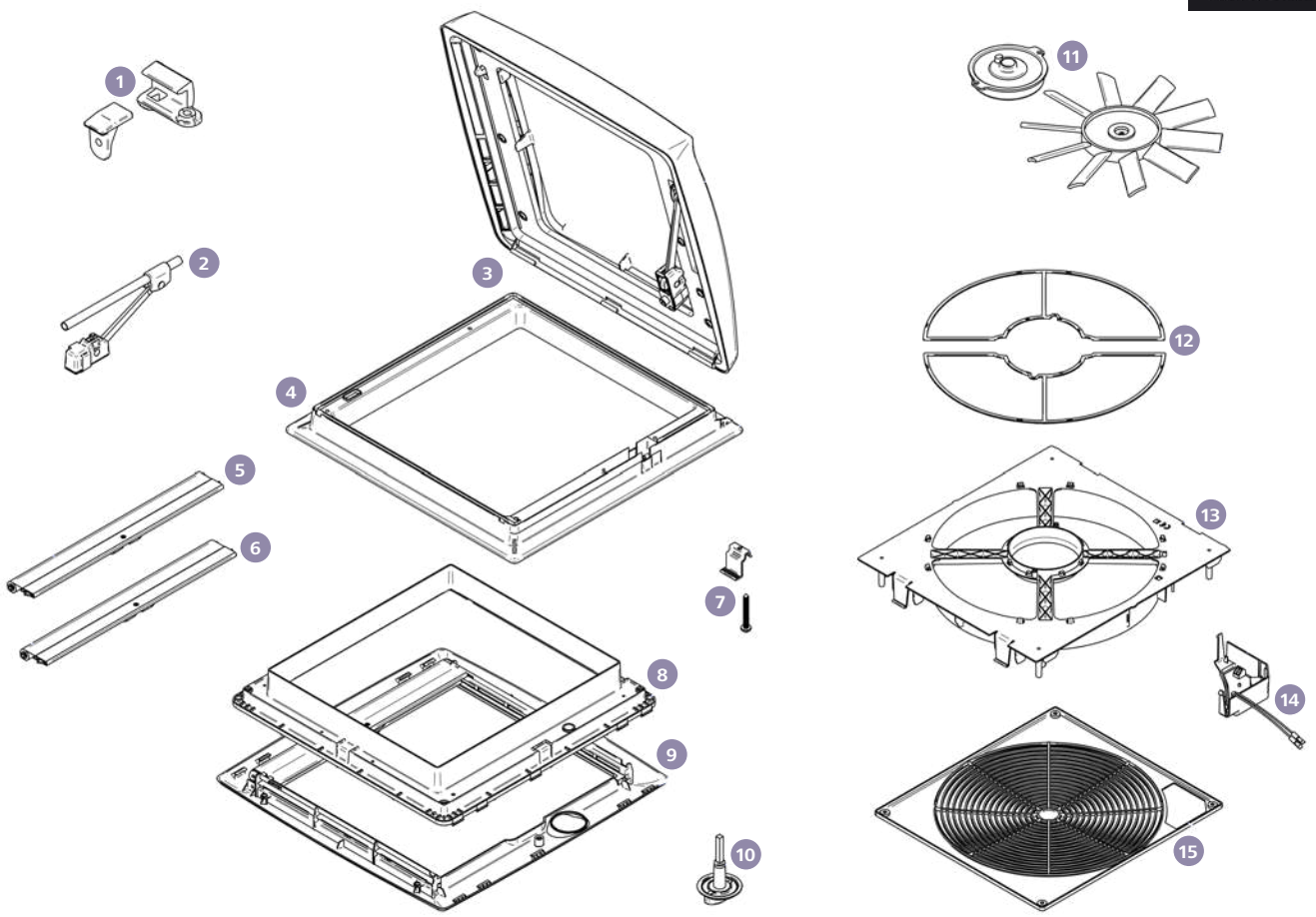

Thule Dachhauben

		Art-Nr.
1	Verriegelung	**B-905500**
2	Scharnier	**B-900400**
3	Haube, weiß	**B-902301**
	Haube, lichtdurchlässig	**B-902302**
	Haube, durchsichtig	**89 368**
4	Außenrahmen mit Leiste	**B-901700**
5	Moskito-Rollo ab Baujahr 2005	**B-902500**
6	Verdunkelungs-Rollo ab Baujahr 2005	**B-902600**
7	Montagesatz mit Bedienknebel ab Baujahr 2005	**B-901100**
8	Innenrahmen ab Baujahr 2005	**B-195200**
9	Innenblende mit Rollo ab Baujahr 2005	**B-902700**
10	Bedienknebel ab Baujahr 2005	**B-902800**
11	Motor mit Ventilator 12V	**B-901900**
12	Fliegengitter ab Baujahr 2008	**B-904200**
13	Ventilator-Rahmen 12V ab Baujahr 2008	**B-602392**
14	Elektronik 12V ab Baujahr 2008	**B-904300**
15	Ventilator-Gitter 12V ab Baujahr 2008	**B-904400**

REMIS

Ersatzteile für REMIfront

		geeignet für	Hersteller-Nr.	Art-Nr.
1	Riegel A-Säule, rot/schwarz	Remifront II / III	10020439	**R-90080**
2	Sonnenblenden-Adapter für Fiat Ducato ab Baujahr 07/2006	Remifront IV	10057562	**87 233**
3	Blenden oben für Fiat Ducato (Version ohne Sender)	Remifront III / IV	10021348	**R-90140**
	Blenden oben für Ford Transit	Remifront IV	10063746	**R-90760**
	Blenden oben für Ford Transit Custom	Remifront IV	10060605	**R-90750**
4	Teleskopführung inkl. Gelenk für Fiat Ducato und Ford Transit	Remifront IV	10043790	**R-90690**
5	Griff	Remifront I	10016311	**R-90070**
6	Griff	Remifront III	10015620	**R-90130**
7	Griff	Remifront IV	10023918	**R-90650**
o.Abb.	Zubehörbeutel für die Frontscheibe	Remifront IV	10017846	**R-90700**
8	Verschiebeteil	Remifront II – IV	10015619	**R-90230**
9	Magnetband 2 x 80 cm	Remifront II – IV	10013845	**R-90020**
10	Abdeckkappe mit Logo, beige	Remifront IV	10040271	**R-90660**
11	Abdeckkappe mit Logo, grau	Remifront IV	10025283	**R-90670**
12	Führungsrohre für Fiat Ducato, Satz	Remifront III – IV	10021347	**R-90120**
13	Rastplatte für Fiat Ducato	Remifront II	10016312	**R-90040**
14	Stegadapter, Satz rechts und links	Remifront	10062711	**R-90770**
15	Halter Blech für Fiat Ducato	Remifront IV	10053478	**R-90710**

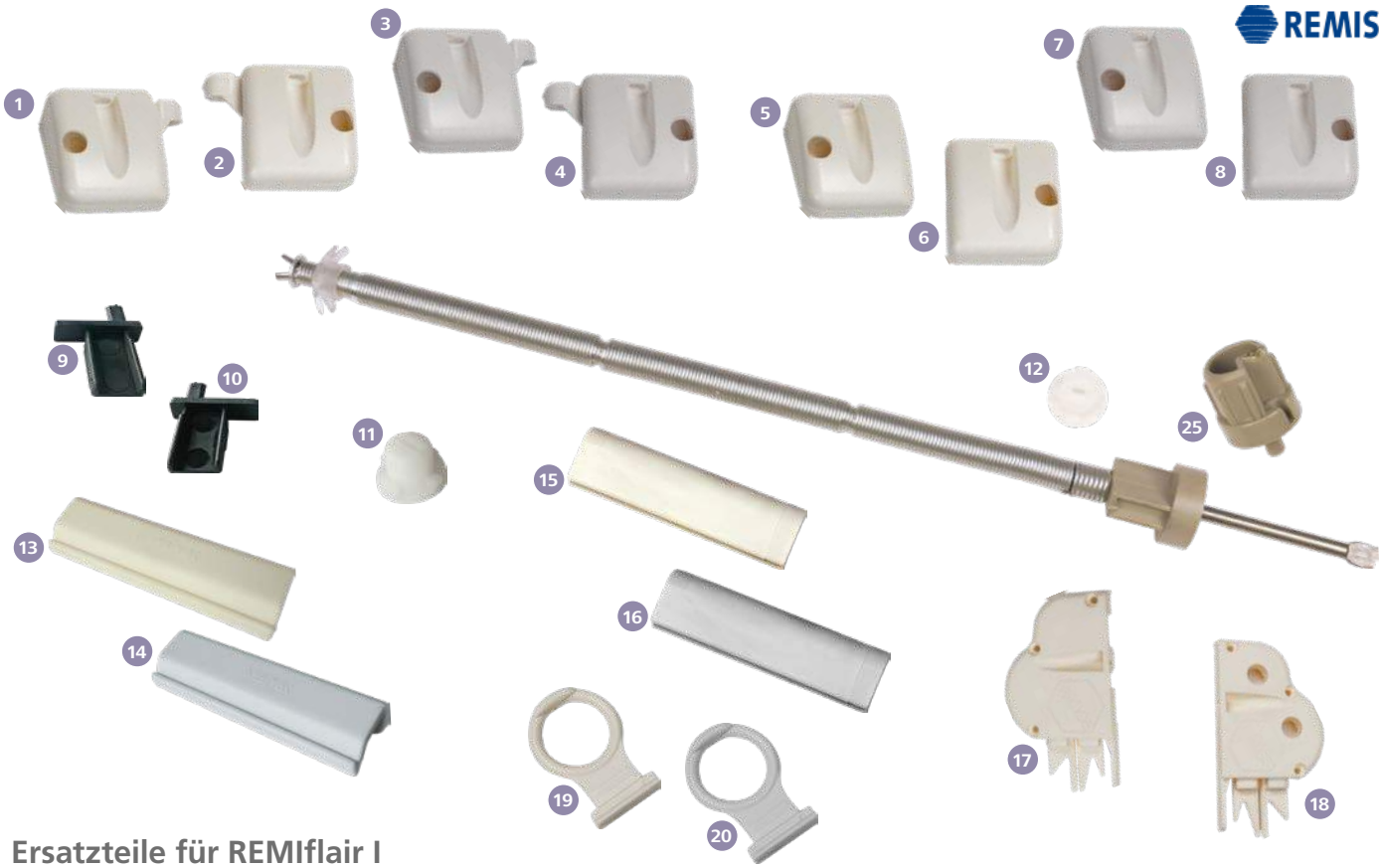

Ersatzteile für REMIflair I

		Farbe	Art-Nr.
1	Stützfuß mit Zusatzbefestigung, rechts	creme (RAL 9001)	**R-20170**
2	Stützfuß mit Zusatzbefestigung, links	creme (RAL 9001)	**R-20210**
3	Stützfuß mit Zusatzbefestigung, rechts	hellgrau (RAL 9002)	**R-20180**
4	Stützfuß mit Zusatzbefestigung, links	hellgrau (RAL 9002)	**R-20220**
5	Stützfuß ohne Zusatzbefestigung, rechts	creme (RAL 9001)	**R-20150**
6	Stützfuß ohne Zusatzbefestigung, links	creme (RAL 9001)	**R-20190**
7	Stützfuß ohne Zusatzbefestigung, rechts	hellgrau (RAL 9002)	**R-20160**
8	Stützfuß ohne Zusatzbefestigung, links	hellgrau (RAL 9002)	**R-20200**
9	Endstück mit Bolzen, links	schwarz	**R-20310**
10	Endstück mit Bolzen, rechts	schwarz	**R-20320**
11	Federspanner		**R-20330**
12	Federmotor mit Endnocke und Spanner		**R-40290**
13	Griff für Fliegenschutz	creme (RAL 9001)	**R-20250**
14	Griff für Fliegenschutz	hellgrau (RAL 9002)	**R-20260**
15	Griff für Sonnenschutz	creme (RAL 9001)	**R-20230**
16	Griff für Sonnenschutz	hellgrau (RAL 9002)	**R-20240**
17	Lager, rechts	creme (RAL 9001)	**R-20110**
18	Lager, links	creme (RAL 9001)	**R-20130**

Ersatzteile für REMIflair IV

		Farbe	Art-Nr.
21	Lager, links	creme (RAL 9001)	**R-21200**
22	Lager, rechts	creme (RAL 9001)	**R-21180**
23	Stützfuß, links	creme (RAL 9001)	**R-80100**
24	Stützfuß, rechts	creme (RAL 9001)	**R-80110**
25	Federmotor mit Endnocke und Spanner		**R-40290**

Ersatzteile für REMIflair III

		Farbe	Art-Nr.
19	Zuggriff	creme (RAL 9001)	**R-30100**
20	Zuggriff	hellgrau (RAL 9002)	**R-30110**

Ersatzteile für REMIsun

		Farbe	Art-Nr.
26	Zuggriff	creme (RAL 9001)	**R-30010**
27	Zuggriff	hellgrau (RAL 9002)	**R-30020**

Frankana Freiko®

ACSI
AL-KO QUALITY FOR LIFE
alphatronics
alu-line Präzision in Aluminium
Ardes
ARISOL
awiwa natürlich · mikrobiologisch · sauber
BALLARINI 1889 Kochen mit Leidenschaft.
Banner
BENT®
B. Berker Business Solutions
BIODOR®
bel sol®
BLAUPUNKT
brand
BRUNER OUTDOOR IN MOTION
BÜTTNER ELEKTRONIK GERMANY MOBILE MTT TECHNOLOGY
CADAC LIVE THE BRAAI LIFE
CAMOS
CAMPINGAZ.

caratec®
CAR GUARD SYSTEMS
certisil certinox
COBB
Coleman
COMET SMART · EQUIPMENT · SOLUTIONS
CRESPO
crocs™
CRYSTOP
DEKALIN Profiprodukte mit PROFIWISSEN
Limatec Best for Caravanning
DOMETIC
Dukdalf
dwt ZELTE
easy camp®
EFOY
EMUK
ENGEL
AX CAR MEDIA SYSTEMS
EuroCarry Caravan- & Reisemobilzubehör

EuroTrail
EXIDE TECHNOLOGIES
FIAMMA home is everywhere
friedola 1888
FRILIGHT
Froli®
FUSION A Garmin Brand
GARMIN.
gimex melamine & more
GOK
GOLDSCHMITT Fahrwerkstechnik vom Feinsten
GSI OUTDOORS
GÜSTO
HAHN ZELTE
HAPPY PEOPLE
HELLA
HEOSolution caravan security tech & accessory
HERZOG
HIGH PEAK
HINDERMANN SCHÜTZEN – UM WERTE ZU ERHALTEN

HONDA POWER EQUIPMENT
HORREX
HPV
Isabella
Jäger DIREKT
jokon Competence in Lighting
KATHREIN Digital Systems GmbH
DRKEDDO
KENWOOD
Lafuma MOBILIER
LILIE water | light | energy
LINNEPE
MAXVIEW HOME ENTERTAINMENT ON THE MOVE
MEGASAT Brillantes Fernsehen
meori®
MILENCO
MPK
NELLER ZELTE
omnia
TEC7

OPTIMA BATTERIES THE ULTIMATE POWER SOURCE
Outwell explore the outdoors
Peggy Pog Innovative Systems
Pioneer
piper ... wir zeigen Lösungen
PRIMUS®
purvario by DÖRR
RK REICH
RELiON
REMIS
SAWIKO AL-KO QUALITY FOR LIFE
SCHAUDT
sevylor
Sika
SOG Technik ersetzt Chemie!
SOLARA® module. komponenten. systeme
SPORTSCRAFT
StarCamp
SUPER B

TELECO
ten Haaft Innovative Mobile Technology
TEROSON
THETFORD
THITRONIK
THULE SWEDEN
TRISTAR
truma
uebler FAHRRADTRÄGER
VANPROTECT
VARTA
WACA Qualität seit 1921.
Webasto Feel the Drive
WEHNCKE
Weih-tec Trägersysteme
Westfield Top Quality Concept
WIGO® ZELTE
WM aquatec
WINTERHOFF QUALITY TRAILER SYSTEMS
Yachticon Einfach gute Pflege

Wir führen hervorragende Qualität ausgewählter Hersteller

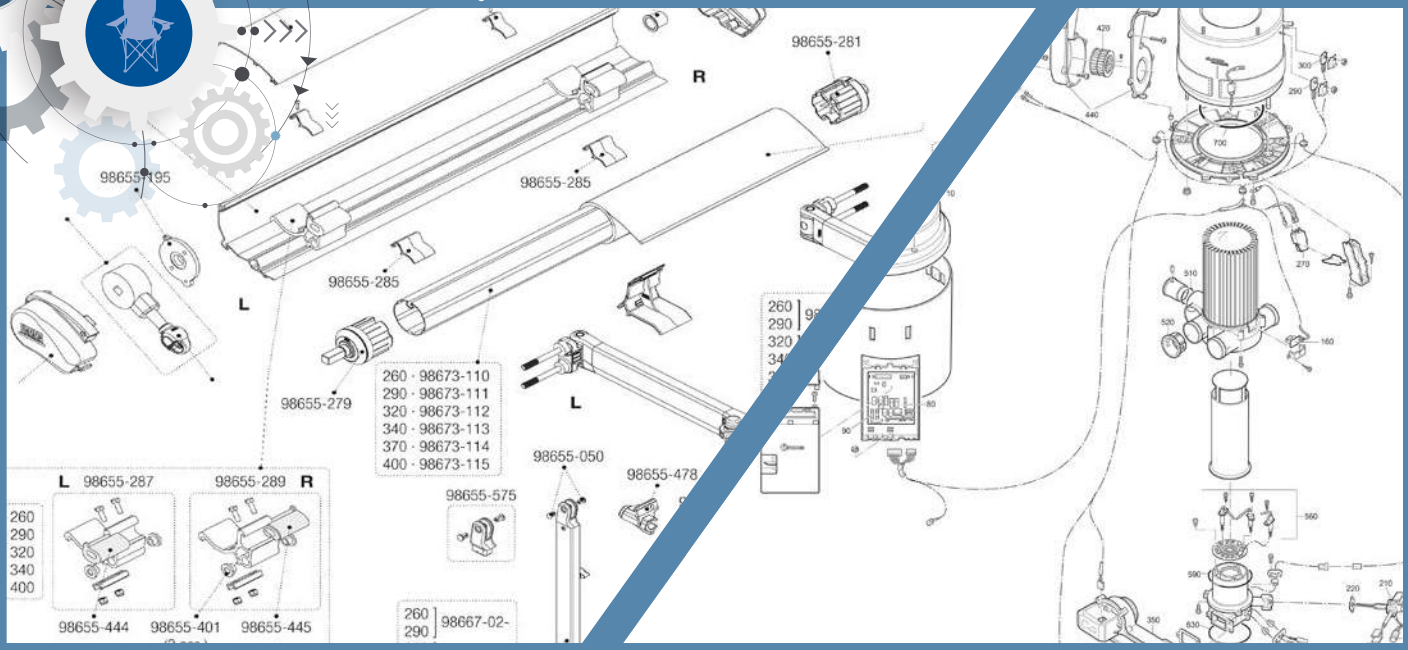

Ersatzteilkatalog

Unsere Servicestellen

Frankana®
Alles für Caravan | Camping | Freizeit

Freiko®
Ihr Partner für Freizeit

Frankana®
Caravan und Freizeit GmbH
Südstraße 4
97258 Gollhofen

Telefon +49 9339 97 13 600
Telefax +49 9339 97 13 900
info@frankana.de

Freiko®
Handelsgesellschaft mbH
Industriestraße 2
97258 Gollhofen

Telefon +49 9339 97 13 200
Telefax +49 9339 97 13 500
info@freiko.de

Niederlassung
Gewerbegebiet Kirchhasel-West
Alt Saale 17
07407 Uhlstädt-Kirchhasel

Telefon +49 3672 48 89 88 0
Telefax +49 3672 41 09 82

Export
Kontakt Frankana
Tel: +49 9339 97 13 613
Fax: +49 9339 97 13 900
info@frankana.de

Kontakt Freiko
Tel: +49 9339 97 13 20
Fax: +49 9339 97 13 50
info@freiko.de

Griechenland
Hobby Hellas
Erbengemeinschaft von
Christos Zampetas
18 km Thessaloniki Pereas
GR-55102 Kalamaria

Tel: +30 (239) 20 71 760
Fax: +30 (239) 20 71 761
info@zampetas.gr

Niederlande
Roma Nijverdal B.V.
Nijverheidsweg 25
NL-7442 CH-Nijverdal

Tel: +31 (548) 61 84 84
Fax: +31 (548) 61 12 55
info@roma-nijverdal.nl

www.frankanafreiko.de